POLSKA RZECZPOSPOLITA LUDOWA

URZĄD PATENTOWY PRL

OPIS PATENTOWY 136 253

Patent dodatkowy do patentu —

Zgłoszono: 82 12 31 (P. 239 976)

Pierwszeństwo: —

Zgłoszenie ogłoszono: 84 07 02

Opis patentowy opublikowano: 1987 06 30

Int. Cl.[3] A01M 7/00
B05B 9/00

Twórcy wynalazku: Zbigniew Birecki, Tadeusz Mikita, Jerzy Olenkiewicz, Maciej Stefański

Uprawniony z patentu: "Agromet-Pilmet" Fabryka Maszyn Rolniczych, Wrocław (Polska)

URZĄDZENIE ROZPYLAJĄCE OPRYSKIWACZA POLOWEGO

Przedmiotem wynalazku jest urządzenie rozpylające opryskiwacza polowego z poprzecznie usytuowaną do osi jazdy belką opryskową, którą stanowią wyposażone w rozpylacze i przemieszczane w pionie dwie składane belki skrzydłowe i prowadzona właściwie belka środkowa.

Znane jest i stosowane przewoźne rolnicze urządzenie rozpyłowe, względnie opryskowe, z poprzecznie usytuowanymi do osi przemieszczania się, wyposażonymi w rozpylacze, ramową belką środkową i rozkładanymi skrzydłowymi belkami. Prowadzona wzdłuż bocznych dźwigarów, usytuowanej pionowo ramy wydźwigu, ramowa belka środkowa zawieszona jest na niej przy pomocy tworzących układ zdeformowanego równoległoboku dwóch lin, których jedne z końcy mocowane są do usytuowanej u podstawy środkowego dźwigara, wspólnej ręcznie uruchamianej bębnowej wyciągarki (opis patentowy RFN nr 2 533 334).

W urządzeniu rozpylającym według wynalazku stopka połączonej z ramą nośną opryskiwacza pionowej ramy wydźwigu posiada nabudowany w osi opryskiwacza, wyposażony na końcu nurnika w bierny krążek, siłownik oraz amortyzator, który połączony jest łańcuchem poprzez krążek z zaczepem dolnej środkowej belki opryskowej. Przesuw pionowy połączonych zastrzałami środkowych belek odpowiada dwukrotnej długości suwu nurnika względem korpusu siłownika i jest sterowany przez operatora bezpośrednio z kabiny ciągnika.

Urządzenie rozpylające według wynalazku przedstawione jest w przykładzie wykonania na rysunku, na którym fig. 1 uwidacznia w układzie perspektywicznym jego podstawowy wycinek, a fig. 2 w widoku z boku zasadnicze jego zespoły w zamocowaniu do fragmentarycznie uwidocznionego przewoźnego opryskiwacza.

Urządzenie rozpylające według wynalazku stanowi przystawkę montowaną do ramy nośnej 1 zbiornika opryskiwacza polowego 2. Na belce nośnej 3 przystawki usytuowana jest pionowa rama wydźwigu, którą stanowią połączone belkami 4 i 5 dwa krańcowe pojedyncze dźwigary 6 i 7 oraz podwójny dźwigar środkowy 8. W płaszczyźnie równoległej do pionowej ramy wydźwigu usy-

tuowana jest część środkowa belki roboczej 9, do której podłączone są dwie składane belki skrzydłowe 10 i 10' podtrzymywane w poziomie przez linki nośne 11 i 11' mocowane odpowiednio do pojedynczych kramcowych dźwigarów 6 i 7. Samą część środkową belki roboczej 9 stanowią połączone pod kątem odpowiednimi zastrzałami 12 i 12' dwie równolegle usytuowane, poprzecznie do osi jazdy opryskiwacza, dolne belki 13 i 13' oraz górna 14.

Stopka 15 podwójnego środkowego dźwigara 8 ramy wydźwigu zaopatrzona jest w pionowo usytuowany siłownik 16 i wychylny amortyzator 17 połączony łańcuchem 18, poprowadzonym poprzez usytuowany na końcu nurnika 19 bierny krążek 20, z zamocowanym od strony opryskiwacza na dolnej belce 13' zaczepem 21.

Operator włączając centralnie z kabiny zagregowanego z opryskiwaczem ciągnika przepływ płynu sterującego ruchem nurnika 19 względem korpusu siłownika 16 powoduje odpowiednio pionowe przemieszczenie w stosunku do przedmiotu dokonywanego zabiegu ochronnego belki roboczej 9 w górę lub w dół, przy czym samo przemieszczenie belki roboczej 9 odpowiada dwukrotnej długości przesuwu nurnika 19.

Zastrzeżenia patentowe

1. Urządzenie rozpylające opryskiwacza polowego z poprzecznie usytuowaną do osi jazdy belką opryskową, którą stanowią wyposażone w rozpylacze i przemieszczane w pionie dwie składane belki skrzydłowe i prowadzona właściwie belka środkowa, znamienne tym, że stopka (15) połączonej z ramą nośną (1) opryskiwacza (2) pionowej ramy wydźwigu posiada nabudowany w osi opryskiwacza, wyposażony na końcu nurnika (19) w bierny krążek (20), siłownik (16) oraz amortyzator (17), który połączony jest łańcuchem (18) poprzez krążek (20) z zaczepem (21) dolnej środkowej belki opryskowej (13').

2. Urządzenie według zastrz. 1, znamienne tym, że przesuw połączonych zastrzałami (12, 12') środkowych belek (13, 13' 14) odpowiada dwukrotnej długości suwu nurnika (19) względem korpusu siłownika (16).

3. Urządzenie według zastrz. 1, znamienne tym, że przesuw pionowy belki roboczej (9) wzdłuż dźwigarów (6, 7, 8) sterowany jest przez operatora bezpośrednio z kabiny zagregowanego z opryskiwaczem (2) ciągnika.

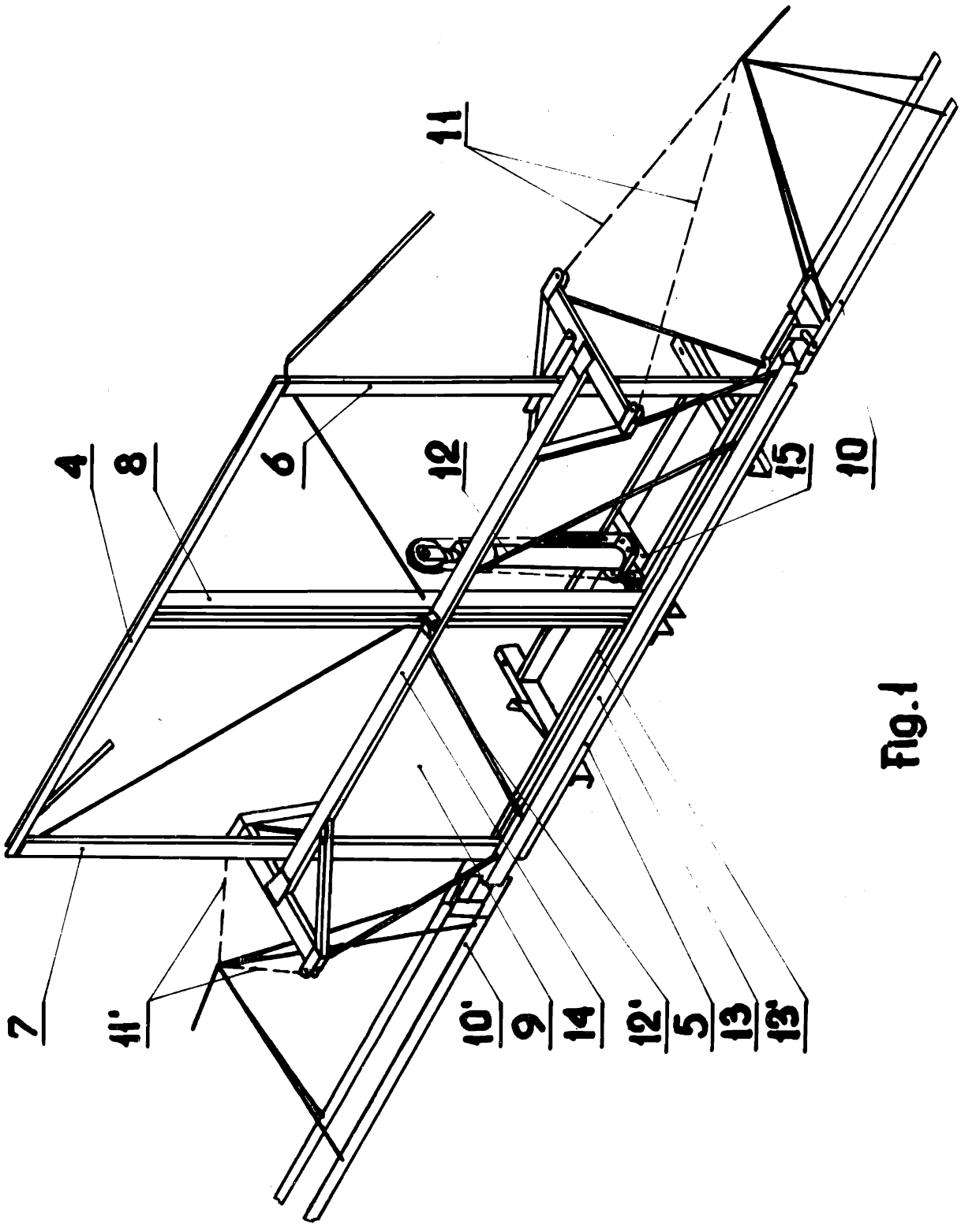

Fig.1

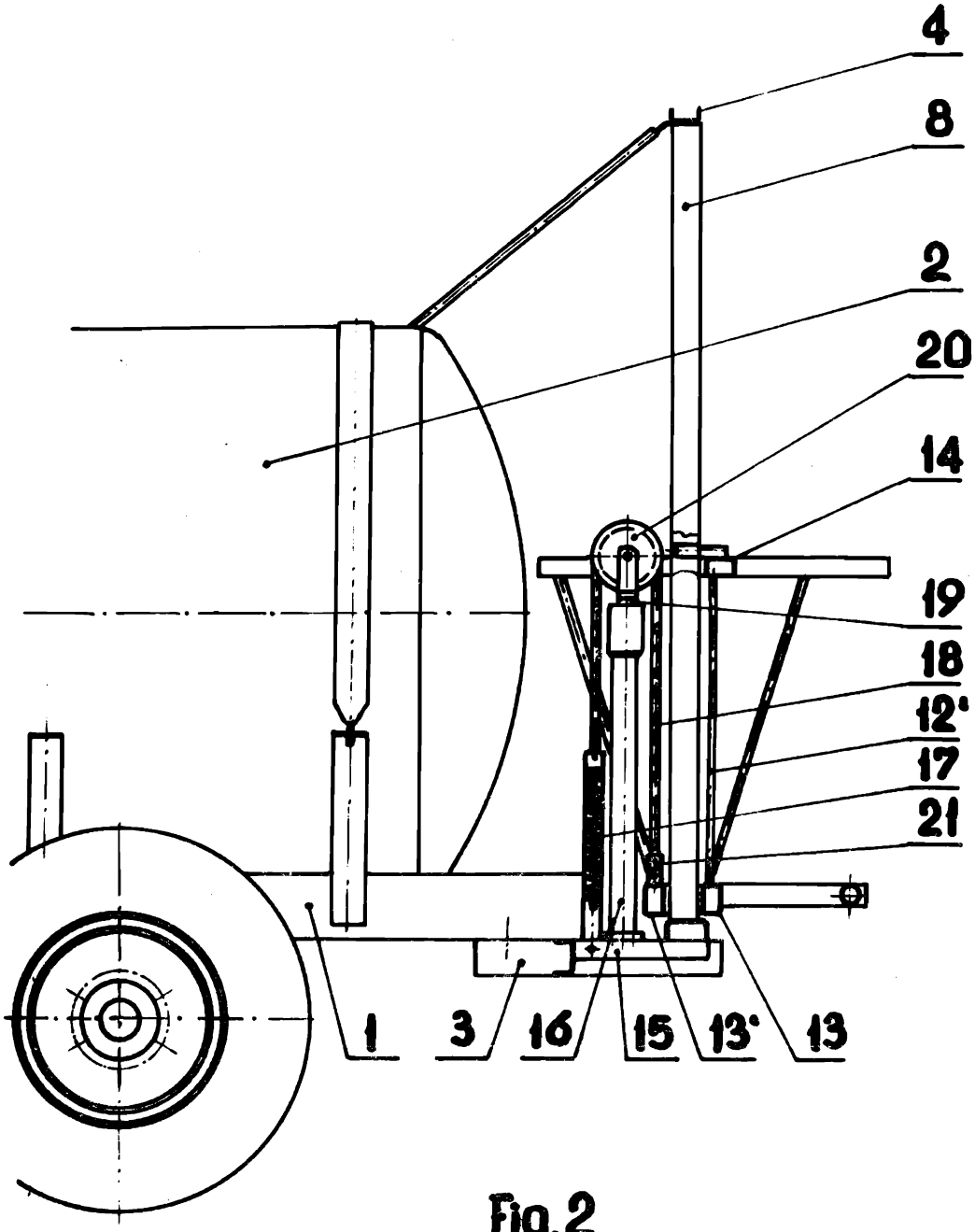

Fig.2

Pracownia Poligraficzna UP PRL. Nakład 100 egz.
Cena 100 zł