(19)国家知识产权局

(12)实用新型专利

(10)授权公告号 CN 221750029 U
(45)授权公告日 2024.09.24

(21)申请号 202420289984.9

(22)申请日 2024.02.07

(73)专利权人 佛山市木木生活家具有限公司
地址 528203 广东省佛山市南海区九江镇沙头康泰南路106号A座3楼B车间(住所申报)

(72)发明人 邓潮 欧碧顺 苏红华 卢爱兵 何冠良 申宗炜 李英亮

(74)专利代理机构 广州三环专利商标代理有限公司 44202
专利代理师 邹俊

(51)Int.Cl.
A47C 17/86(2006.01)
A47C 19/02(2006.01)

权利要求书1页 说明书4页 附图2页

(54)实用新型名称

一种床架结构

(57)摘要

本实用新型公开了一种床架结构,其包括床头板和多个床边板,所述床边板连接在所述床头板上,还包括多个第一连接件和多个第二连接件,所述床边板的两侧内空形成插槽,所述床边板的两端均插接有所述第一连接件,所述第二连接件设有第一连接部和第二连接部,所述第一连接部与所述第二连接部呈垂直布置,所述第一连接部与所述第一连接件固定连接,所述第二连接部与相邻的另一个所述第一连接件或所述床头板固定连接;采用本实用新型,结构简单,易于装配,产品组装的精度高,实用性强。

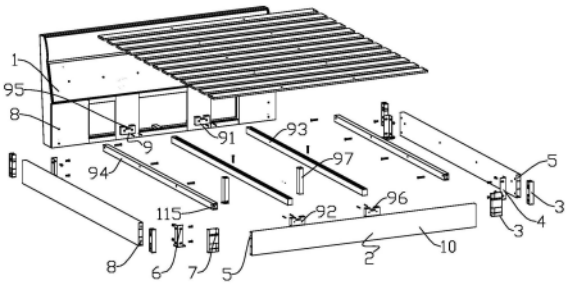

CN 221750029 U

1.一种床架结构,包括床头板和多个床边板,所述床边板连接在所述床头板上,其特征在于,还包括多个第一连接件和多个第二连接件,所述床边板的两端内空形成插槽,所述床边板的两端均插接有所述第一连接件,所述第二连接件设有第一连接部和第二连接部,所述第一连接部与所述第二连接部呈垂直布置,所述第一连接部与所述第一连接件固定连接,所述第二连接部与相邻的另一个所述第一连接件或所述床头板固定连接。

2.根据权利要求1所述的一种床架结构,其特征在于,所述第二连接件上设有可供螺杆伸入的第一连接孔,所述第一连接件上与所述第一连接孔的对应处设有第二连接孔,所述床边板上与所述第一连接孔的对应处以及所述床头板与所述第一连接孔的对应处均设有第三连接孔,所述螺杆依次穿过所述第一连接孔、所述第二连接孔、所述第三连接孔并与螺母螺纹连接,所述床边板内预埋有螺母。

3.根据权利要求2所述的一种床架结构,其特征在于,所述第一连接孔设置为腰型孔。

4.根据权利要求1所述的一种床架结构,其特征在于,所述第一连接件包括安装板和多个插接部,各所述插接部均连接于所述安装板的同一侧;所述插槽设有多个,多个所述插槽与多个所述插接部一一对应插接。

5.根据权利要求1所述的一种床架结构,其特征在于,所述第二连接件的下端设有用于支撑床垫的托底部。

6.根据权利要求1所述的一种床架结构,其特征在于,所述床边板一体注塑成型,且所述床边板为内空结构。

7.根据权利要求1所述的一种床架结构,其特征在于,所述床头板和位于尾部的所述床边板之间还设有支撑组件,所述支撑组件包括第一支撑件、第二支撑件、第一支撑杆和第二支撑杆,所述第一支撑件固设在所述床头板上,所述第二支撑件固设在位于尾部的所述床边板上,所述第一支撑件和所述第二支撑件呈相对布置,所述第一支撑件上设有第一凹槽,所述第二支撑件上设有第二凹槽,所述第一支撑杆连接在所述第一凹槽和所述第二凹槽之间,所述第二支撑杆固定在位于两侧的所述床边板上。

8.根据权利要求7所述的一种床架结构,其特征在于,所述第一支撑杆的下端固定连接有支撑脚。

9.根据权利要求7所述的一种床架结构,其特征在于,所述第二支撑杆内设有加强筋。

一种床架结构

技术领域

[0001] 本实用新型属于家具技术领域,具体涉及一种床架结构。

背景技术

[0002] 床是家家户户都必备的生活用品,现有技术中,软床床边的两边用5mm夹板,中间用木头做支撑,用枪钉固定,但是人工组装的木架成本较高,且往往存在误差,导致木架的合格率低,增加产品的售后率。

实用新型内容

[0003] 本实用新型所要解决的技术问题是提供一种床架结构,能够切实地解决现有技术对于人工组装的木架成本较高,木架的合格率低的问题。

[0004] 为了解决上述技术问题,本实用新型采用的技术方案如下:

[0005] 一种床架结构,其包括床头板和多个床边板,所述床边板连接在所述床头板上,还包括多个第一连接件和多个第二连接件,所述床边板的两侧内空形成插槽所述床边板的两端均插接有所述第一连接件,所述第二连接件设有第一连接部和第二连接部,所述第一连接部与所述第二连接部呈垂直布置,所述第一连接部与所述第一连接件固定连接,所述第二连接部与相邻的另一个所述第一连接件或所述床头板固定连接。

[0006] 作为本实用新型的优选方案,所述第二连接件上设有可供螺杆伸入的第一连接孔,所述第一连接件上与所述第一连接孔的对应处设有第二连接孔,所述床边板上与所述第一连接孔的对应处以及所述床头板与所述第一连接孔的对应处均设有第三连接孔,所述螺杆依次穿过所述第一连接孔、所述第二连接孔、所述第三连接孔并与螺母螺纹连接,所述床边板内预埋有螺母。

[0007] 作为本实用新型的优选方案,所述第一连接孔设置为腰型孔。

[0008] 作为本实用新型的优选方案,所述第一连接件包括安装板和多个插接部,各所述插接部均连接于所述安装板的同一侧;所述插槽设有多个,多个所述插槽与多个所述插接部一一对应插接。

[0009] 作为本实用新型的优选方案,所述第二连接件的下端设有用于支撑床垫的托底部。

[0010] 作为本实用新型的优选方案,所述床边板一体注塑成型,且所述床边板为内空结构。

[0011] 作为本实用新型的优选方案,所述床头板和位于尾部的所述床边板之间还设有支撑组件,所述支撑组件包括第一支撑件、第二支撑件、第一支撑杆和第二支撑杆,所述第一支撑件固设在所述床头板上,所述第二支撑件固设在位于尾部的所述床边板上,所述第一支撑件和所述第二支撑件呈相对布置,所述第一支撑件上设有第一凹槽,所述第二支撑件上设有第二凹槽,所述第一支撑杆连接在所述第一凹槽和所述第二凹槽之间,所述第二支撑杆固定在位于两侧的所述床边板上。

[0012] 作为本实用新型的优选方案,所述第一支撑杆的下端固定连接有支撑脚。

[0013] 作为本实用新型的优选方案,所述第二支撑杆内设有加强筋。

[0014] 实施本实用新型提供的一种床架结构,与现有技术相比,其有益效果在于:

[0015] 在安装时,将第一连接件插接在床边板的插槽上,并将相邻的两个第一连接件通过第二连接件固定,且将第一连接件通过第二连接件与床头板固定,即能够快速完成床架结构的组装工作,避免床边板与床头板组装时产生误差,保证板件之间的完美配合,且零件数量少,结构简单,成本更低;采用本实用新型,结构简单,易于装配,产品组装的精度高,实用性强。

附图说明

[0016] 为了更清楚地说明本实用新型实施例的技术方案,下面将对实施例的附图作简单地介绍。

[0017] 图1是本实用新型实施例提供的一种床架结构的结构示意图;

[0018] 图2是本实用新型实施例提供的一种床架结构的爆炸图;

[0019] 图3是第一连接件和第二连接件的连接示意图。

[0020] 图中标记:

[0021] 床头板1;床边板2;第一连接件3;安装板31;插接部32;第二连接件4;第一连接部41;第二连接部42;托底部43;插槽5;第一连接孔6;第二连接孔7;第三连接孔8;支撑组件9;第一支撑件91;第二支撑件92;第一支撑杆93;第二支撑杆94;第一凹槽95;第二凹槽96;支撑脚97。

具体实施方式

[0022] 下面结合附图和实施例,对本实用新型的具体实施方式作进一步详细描述。以下实施例用于说明本实用新型,但不用来限制本实用新型的范围。

[0023] 在本实用新型的描述中,需要理解的是,术语“上”、“下”、“左”、“右”、“前”、“后”、“顶”、“底”等指示的方位或位置关系为基于附图所示的方位或位置关系,仅是为了便于描述本实用新型和简化描述,而不是指示或暗示所指的装置或元件必须具有特定的方位、以特定的方位构造和操作,因此不能理解为对本实用新型的限制。应当理解的是,本实用新型中采用术语“第一”、“第二”等来描述各种信息,但这些信息不应限于这些术语,这些术语仅用来将同一类型的信息彼此区分开。例如,在不脱离本实用新型范围的情况下,“第一”信息也可以被称为“第二”信息,类似的,“第二”信息也可以被称为“第一”信息。

[0024] 如图1至图3所示,本实用新型优选实施例提供了一种床架结构,其包括床头板1和多个床边板2,所述床边板2连接在所述床头板1上,其特征在于,还包括多个第一连接件3和多个第二连接件4,所述床边板2的两侧内空形成插槽5,所述床边板2的两端均插接有所述第一连接件3,所述第二连接件4设有第一连接部41和第二连接部42,所述第一连接部41与所述第二连接部42呈垂直布置,所述第一连接部41与所述第一连接件3固定连接,所述第二连接部42与相邻的另一个所述第一连接件3或所述床头板1固定连接。

[0025] 在安装时,将第一连接件3插接在床边板2的插槽5上,并将相邻的两个第一连接件3通过第二连接件4固定,且将第一连接件3通过第二连接件4与床头板1固定,即能够快速完

成床架结构的组装工作,避免床边板2与床头板1组装时产生误差,保证板件之间的完美配合,且零件数量少,结构简单,成本更低;采用本实用新型,结构简单,易于装配,产品组装的精度高,实用性强。

[0026] 示例性的,所述第二连接件4上设有可供螺杆伸入的第一连接孔6,所述第一连接件3上与所述第一连接孔6的对应处设有第二连接孔7,所述床边板2上与所述第一连接孔6的对应处以及所述床头板1与所述第一连接孔6的对应处均设有第三连接孔8,所述螺杆依次穿过所述第一连接孔6、所述第二连接孔7、所述第三连接孔8并与螺母螺纹连接,所述床边板2内预埋有螺母。在安装时,只需要将螺杆依次穿过第一连接孔6、第二连接孔7和第三连接孔8即可,使得螺杆的安装过程更加简化,且能够保证相邻的两个第一连接件3之间或第一连接件3与床头板1之间的连接稳固性;此外,由于床边板2上预装有螺母,在安装过程中无需二次打孔,进一步保证床架的安装效率。

[0027] 示例性的,所述第一连接孔6设置为腰型孔。将第一连接孔6设置为腰型孔,能够有效地解决了第一连接孔6、第二连接孔7以及第三连接孔8之间的开孔误差。

[0028] 示例性的,所述第一连接件3包括安装板31和多个插接部32,各所述插接部32均连接于所述安装板31的同一侧;所述插槽5设有多个,多个所述插槽5与多个所述插接部32一一对应插接,相邻的两个所述插槽5之间通过隔板隔开。可以理解的是,通过这样的设置,能够实现第一连接件3和床边板2在安装过程中的快速定位,避免在安装过程中繁琐的对孔工作,有效地加快了安装效率。

[0029] 示例性的,所述第二连接件4的下端设有用于支撑床垫的托底部43。由此,托底部43能够给床垫提供支撑,进一步加强了整个床架结构的稳定性。

[0030] 示例性的,所述床边板2一体注塑成型,且所述床边板2为内空结构。吹塑工艺能够将材料在一次成型过程中吹塑成床边板2的形状,有效地避免了传统木架制造过程中需要多个零件组装的问题,从而减少组装过程中容易产生的误差和不匹配的可能性。

[0031] 示例性的,所述床头板1和位于尾部的所述床边板2之间还设有支撑组件9,所述支撑组件9包括第一支撑件91、第二支撑件92、第一支撑杆93和第二支撑杆94,所述第一支撑件91固设在所述床头板1上,所述第二支撑件92固设在位于尾部的所述床边板2上,所述第一支撑件91和所述第二支撑件92呈相对布置,所述第一支撑件91上设有第一凹槽95,所述第二支撑件92上设有第二凹槽96,所述第一支撑杆93连接在所述第一凹槽95和所述第二凹槽96之间,所述第二支撑杆94固定在位于两侧的所述床边板2上,所述第一支撑杆93的下端固定连接有支撑脚97。

[0032] 可以理解的是,所述床边板2包括床侧板和床尾板,所述床侧板设有两个且设置在所述床头板1的两侧,所述床尾板连接在两个所述床侧板之间。

[0033] 通过在床头板1和床尾板之间设置支撑组件9,能够有效地加强床头板1和床尾板之间的连接,防止床架在使用过程中发生摇晃变形,能够有效增加床架的稳定性,同时,支撑脚97能够均匀分布和传递床体的重量,增加床架的承重点和支撑点,进一步提高整体结构的稳定性和强度。

[0034] 具体的,所述第二支撑杆94内设有加强筋。

[0035] 在本实用新型的描述中,需要说明的是,除非另有明确的规定和限定,术语“相连”、“连接”应做广义理解,例如,可以是固定连接,也可以是可拆卸连接,或一体地连接;可

以是机械连接,也可以是电连接;可以是直接相连,也可以通过中间媒介间接相连,可以是两个元件内部的连通。对于本领域的普通技术人员而言,可以具体情况理解上述术语在本实用新型中的具体含义。

[0036] 以上所述仅是本实用新型的优选实施方式,应当指出,对于本技术领域的普通技术人员来说,在不脱离本实用新型技术原理的前提下,还可以做出若干改进和替换,这些改进和替换也应视为本实用新型的保护范围。

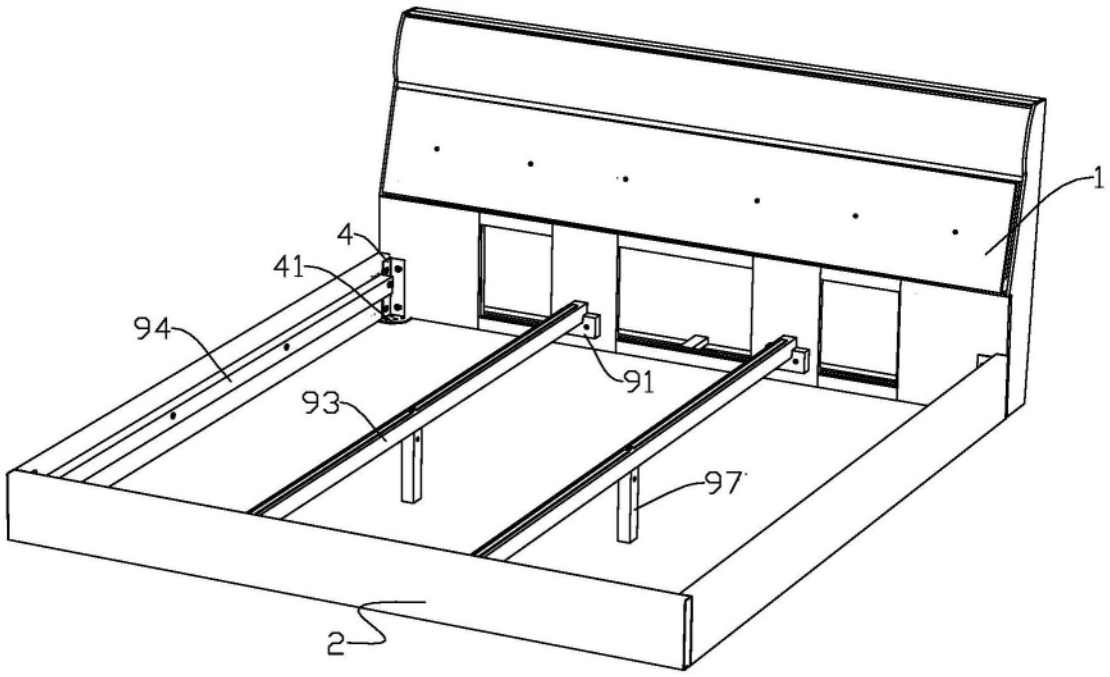

图1

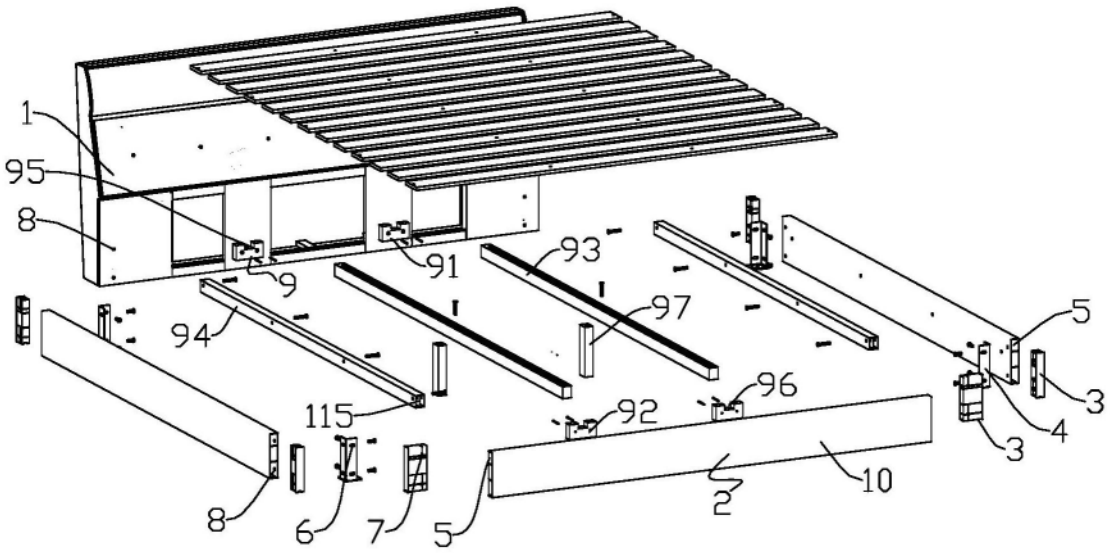

图2

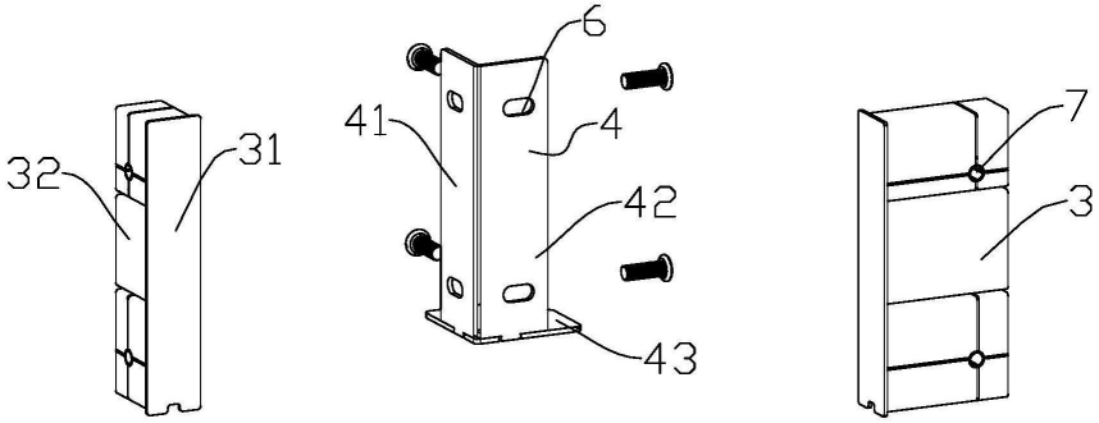

图3