(19)国家知识产权局

(12)实用新型专利

(10)授权公告号 CN 222884046 U
(45)授权公告日 2025.05.16

(21)申请号 202421637979.9

(22)申请日 2024.07.11

(73)专利权人 江门市忠信电器有限公司
地址 529000 广东省江门市蓬江区荷塘镇霞村工业区霞燊路5号

(72)发明人 邓基奎 但汉军

(74)专利代理机构 北京深川专利代理事务所(普通合伙) 16058
专利代理师 董海

(51)Int.Cl.
H01R 33/05(2006.01)
H01R 4/32(2006.01)

权利要求书1页 说明书3页 附图5页

(54)实用新型名称

一种拆装方便的灯座

(57)摘要

本实用新型涉及灯座技术领域,尤其是指一种拆装方便的灯座,包括外壳,所述外壳的顶部固定安装有顶盖,所述外壳的内部固定安装有两个端子,所述外壳的外壁螺纹安装有保护壳,所述外壳的内壁开设有第一内螺纹,所述顶盖的顶部开设有固定孔;所述外壳与顶盖之间安装有连接组件,所述连接组件用于将外壳与顶盖连接固定在一起。所述连接组件包括卡块和卡槽,所述顶盖的内壁固定连接有卡块,所述外壳的顶部开设有卡槽,所述卡块位于卡槽的内部。所述外壳的内部固定连接有支撑块。本实用新型,对比现有技术中的灯座,可让非专业的普通用户进行快速的行拆装,同时,不用担心零件过多,而导致零件丢失和错配的问题发生。

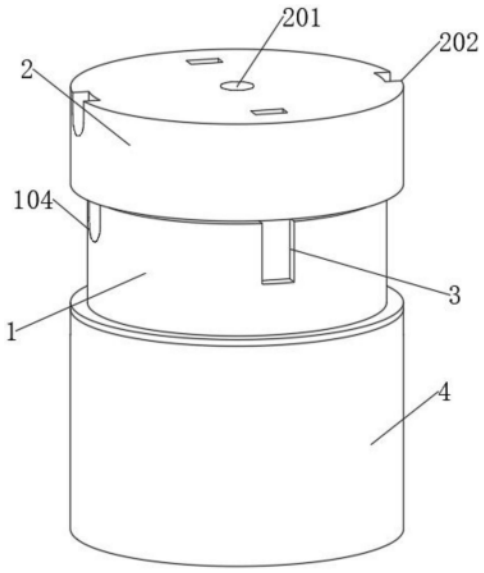

CN 222884046 U

1.一种拆装方便的灯座,包括外壳(1),其特征在于:所述外壳(1)的顶部固定安装有顶盖(2),所述外壳(1)的内部固定安装有两个端子(4),所述外壳(1)的外壁螺纹安装有保护壳(5),所述外壳(1)的内壁开设有第一内螺纹(103),所述顶盖(2)的顶部开设有固定孔(201);

所述外壳(1)与顶盖(2)之间安装有连接组件(3),所述连接组件(3)用于将外壳(1)与顶盖(2)连接固定在一起。

2.根据权利要求1所述的一种拆装方便的灯座,其特征在于:所述连接组件(3)包括卡块(301)和卡槽(302),所述顶盖(2)的内壁固定连接有卡块(301),所述外壳(1)的顶部开设有卡槽(302),所述卡块(301)位于卡槽(302)的内部。

3.根据权利要求1所述的一种拆装方便的灯座,其特征在于:所述外壳(1)的内部固定连接有支撑块(101),所述支撑块(101)的两侧固定连接有安装块(102),所述端子(4)固定安装在安装块(102)的内部。

4.根据权利要求1所述的一种拆装方便的灯座,其特征在于:所述端子(4)的内部螺纹安装有固线螺栓(401),所述端子(4)的底部固定连接有铜片(402)。

5.根据权利要求1所述的一种拆装方便的灯座,其特征在于:所述外壳(1)的顶部开设有两个对称分布的第一开槽(104),所述顶盖(2)的外壁开设有两个对称分布的第二开槽(202)。

6.根据权利要求1所述的一种拆装方便的灯座,其特征在于:所述外壳(1)的外壁开设有外螺纹(105),所述保护壳(5)的内壁开设有第二内螺纹(501)。

一种拆装方便的灯座

技术领域

[0001] 本实用新型涉及灯座技术领域,尤其涉及一种拆装方便的灯座。

背景技术

[0002] 在当今社会,随着人们生活水平的提高和对居住环境美学追求的不断升级,家庭装修已成为展现个人品味和生活质量的重要环节。装修过程中,照明设施的选择与安装显得尤为关键,它们不仅承担着基本的照明功能,更是空间氛围营造的重要元素。其中,灯具作为照明设施的核心部分,其安装的便捷性与实用性成为衡量装修质量的重要指标之一。

[0003] 灯泡,作为灯具中负责发光的关键组件,其性能的优劣直接影响着照明效果。然而,无论灯泡的技术如何进步,若无合适的灯座作为支撑,其光亮与美感便难以得到充分发挥。因此,灯座的结构设计及其安装方式对于保障照明系统的整体性能具有决定性的作用。

[0004] 目前市场上常见的灯座,尽管在材料选择和外观设计上不断创新,但在实际安装过程中仍存在诸多不便。特别是在灯座的拆装方面,传统的灯座往往需要使用多个螺栓和其他配件,通过复杂的操作步骤才能完成安装。这一过程不仅耗时费力,而且对于非专业的普通用户而言,极易造成操作上的困扰和安全隐患。此外,过多的安装零件也增加了零件丢失或错配的风险,进而影响到安装的整体效率和用户体验。

实用新型内容

[0005] 本实用新型的目的是为了解决现有技术中存在的缺点,而提出的一种拆装方便的灯座。

[0006] 为了实现上述目的,本实用新型采用了如下技术方案:一种拆装方便的灯座,包括外壳,所述外壳的顶部固定安装有顶盖,所述外壳的内部固定安装有两个端子,所述外壳的外壁螺纹安装有保护壳,所述外壳的内壁开设有第一内螺纹,所述顶盖的顶部开设有固定孔;

[0007] 所述外壳与顶盖之间安装有连接组件,所述连接组件用于将外壳与顶盖连接固定在一起。

[0008] 进一步:所述连接组件包括卡块和卡槽,所述顶盖的内壁固定连接有卡块,所述外壳的顶部开设有卡槽,所述卡块位于卡槽的内部。

[0009] 进一步:所述外壳的内部固定连接有支撑块,所述支撑块的两侧固定连接有安装块,所述端子固定安装在安装块的内部。

[0010] 进一步:所述端子的内部螺纹安装有固线螺栓,所述端子的底部固定连接有铜片。

[0011] 进一步:所述外壳的顶部开设有两个对称分布的第一开槽,所述顶盖的外壁开设有两个对称分布的第二开槽。

[0012] 进一步:所述外壳的外壁开设有外螺纹,所述保护壳的内壁开设有第二内螺纹。

[0013] 本实用新型具有如下有益效果:

[0014] 与现有技术相比,通过设置外壳、第一内螺纹、顶盖、卡块、卡槽、端子、固线螺栓和

铜片,使用时,首先将顶盖固定在墙面上,接着将电源线穿进顶盖的内部,然后将电源线中的铜丝分离出,再将铜丝塞进端子的内部,并通过固线螺栓,将铜丝固定在端子的内部,这时电源线的电流便可通过端子进入铜片中。接着将卡槽对准卡块,然后按压外壳,使卡块进入卡槽的内部,便可将外壳固定在顶盖上,然后将灯泡安装在外壳内壁的第一内螺纹中,这时灯泡的灯头便可接触到铜片上,电流便可通过铜片进入灯泡中,将灯泡点亮。本实用新型对比现有技术中的灯座,可让非专业的普通用户进行快速的行拆装,同时,不用担心零件过多,而导致零件丢失和错配的问题发生。

附图说明

[0015] 图1为本实用新型的整体结构示意图;

[0016] 图2为本实用新型的仰视结构示意图;

[0017] 图3为本实用新型的爆炸结构示意图;

[0018] 图4为本实用新型的剖面结构示意图;

[0019] 图5为本实用新型中连接组件的爆炸结构示意图。

[0020] 图例说明:

[0021] 1、外壳;101、支撑块;102、安装块;103、第一内螺纹;104、第一开槽;105、外螺纹;2、顶盖;201、固定孔;202、第二开槽;3、连接组件;301、卡块;302、卡槽;4、端子;401、固线螺栓;402、铜片;5、保护壳;501、第二内螺纹。

具体实施方式

[0022] 参照图1-5,本实用新型提供的一种拆装方便的灯座:包括外壳1,外壳1的顶部固定安装有顶盖2,外壳1的内部固定安装有两个端子4,外壳1的外壁螺纹安装有保护壳5,外壳1的内壁开设有第一内螺纹103,顶盖2的顶部开设有固定孔201;外壳1与顶盖2之间安装有连接组件3,连接组件3用于将外壳1与顶盖2连接固定在一起。

[0023] 使用时,将顶盖2放置在墙面上,然后在固定孔201的内部安装螺纹,便可将顶盖2固定在墙面上,接着将电源线穿进顶盖2的内部,然后将电源线连接在外壳1内部的两个端子4上,接着通过连接组件3将外壳1固定在顶盖2上,接着将保护壳5螺纹安装在外壳1的外壁,最后将灯泡安装在外壳1内壁的第一内螺纹103中,这时灯泡的灯头便可接触到端子4上,电流便可通过端子4进入灯泡中,将灯泡点亮。

[0024] 连接组件3包括卡块301和卡槽302,顶盖2的内壁固定连接有卡块301,外壳1的顶部开设有卡槽302,卡块301位于卡槽302的内部。

[0025] 在使用时,将卡槽302对准卡块301,然后按压外壳1,使卡块301进入卡槽302的内部,便可将外壳1固定在顶盖2上。

[0026] 外壳1的内部固定连接有支撑块101,支撑块101的两侧固定连接有安装块102,端子4固定安装在安装块102的内部。

[0027] 在使用时,通过支撑块101与安装块102可将端子4固定安装在外壳1的内部。

[0028] 端子4的内部螺纹安装有固线螺栓401,端子4的底部固定连接有铜片402。

[0029] 在使用时,将电源线中的铜丝分离出,然后将铜丝塞进端子4的内部,接着通过转动固线螺栓401,将铜丝固定在端子4的内部,这时电源线的电流便可通过端子4进入铜片

402中,在灯泡安装在外壳1的内部时,灯头便可接触到铜片402,从而将电力传输到灯泡中。

[0030] 外壳1的顶部开设有两个对称分布的第一开槽104,顶盖2的外壁开设有两个对称分布的第二开槽202。

[0031] 在使用时,可通过第二开槽202将电源线穿进顶盖2的内部;通过第一开槽104,可将螺丝刀安装在内部,然后转动固线螺栓401。

[0032] 外壳1的外壁开设有外螺纹105,保护壳5的内壁开设有第二内螺纹501。

[0033] 在使用时,通过外螺纹105与第二内螺纹501的配合便可将保护壳5固定安装在外壳1的外壁。

[0034] 工作原理:首先,将顶盖2放置在墙面上,然后在固定孔201的内部安装螺纹,便可将顶盖2固定在墙面上,接着将电源线通过第二开槽202穿进顶盖2的内部,然后将电源线中的铜丝分离出,再将铜丝塞进端子4的内部,接着通过转动固线螺栓401,将铜丝固定在端子4的内部,这时电源线的电流便可通过端子4进入铜片402中。

[0035] 接着,将卡槽302对准卡块301,然后按压外壳1,使卡块301进入卡槽302的内部,便可将外壳1固定在顶盖2上,然后通过外螺纹105与第二内螺纹501的配合便可将保护壳5固定安装在外壳1的外壁。

[0036] 最后,将灯泡安装在外壳1内壁的第一内螺纹103中,这时灯泡的灯头便可接触到铜片402上,电流便可通过铜片402进入灯泡中,将灯泡点亮。

[0037] 最后应说明的是:以上所述仅为本实用新型的优选实施例而已,并不用于限制本实用新型,尽管参照前述实施例对本实用新型进行了详细的说明,对于本领域的技术人员来说,其依然可以对前述各实施例所记载的技术方案进行修改,或者对其中部分技术特征进行等同替换,凡在本实用新型的精神和原则之内,所作的任何修改、等同替换、改进等,均应包含在本实用新型的保护范围之内。

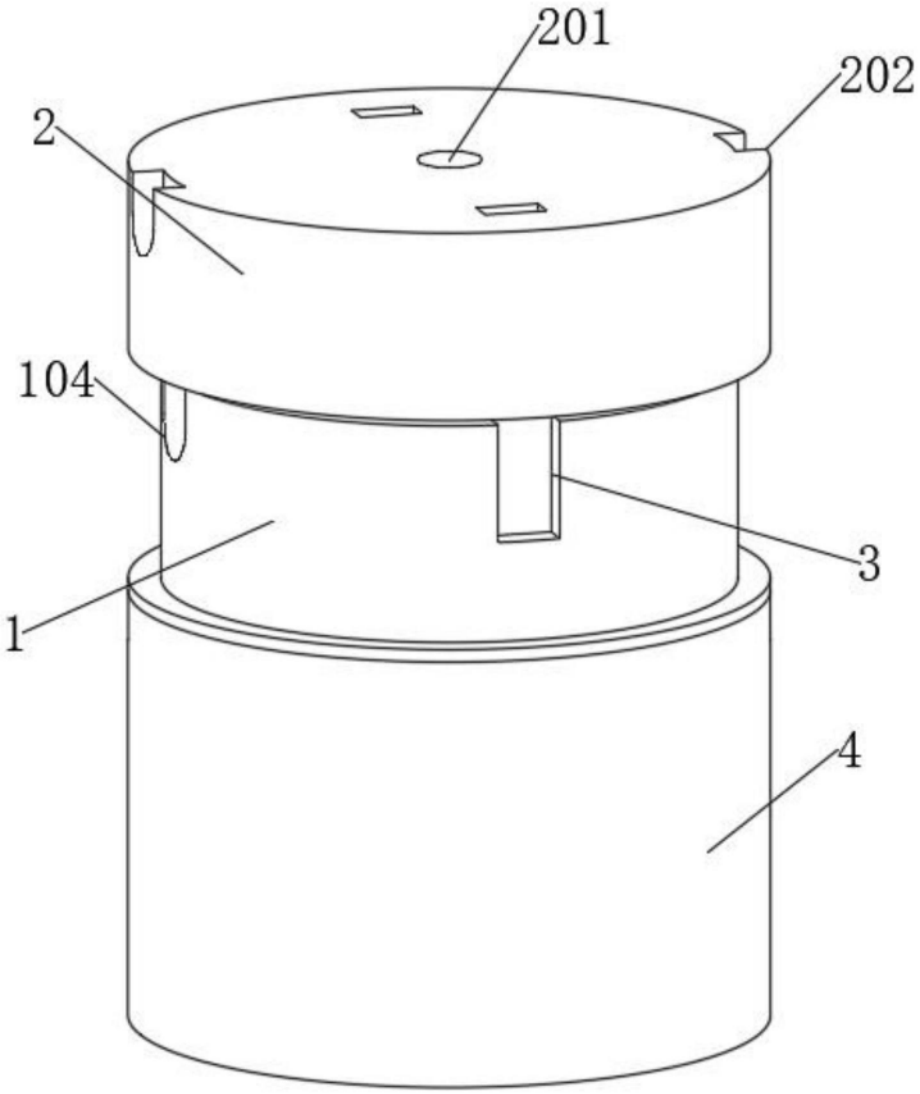

图1

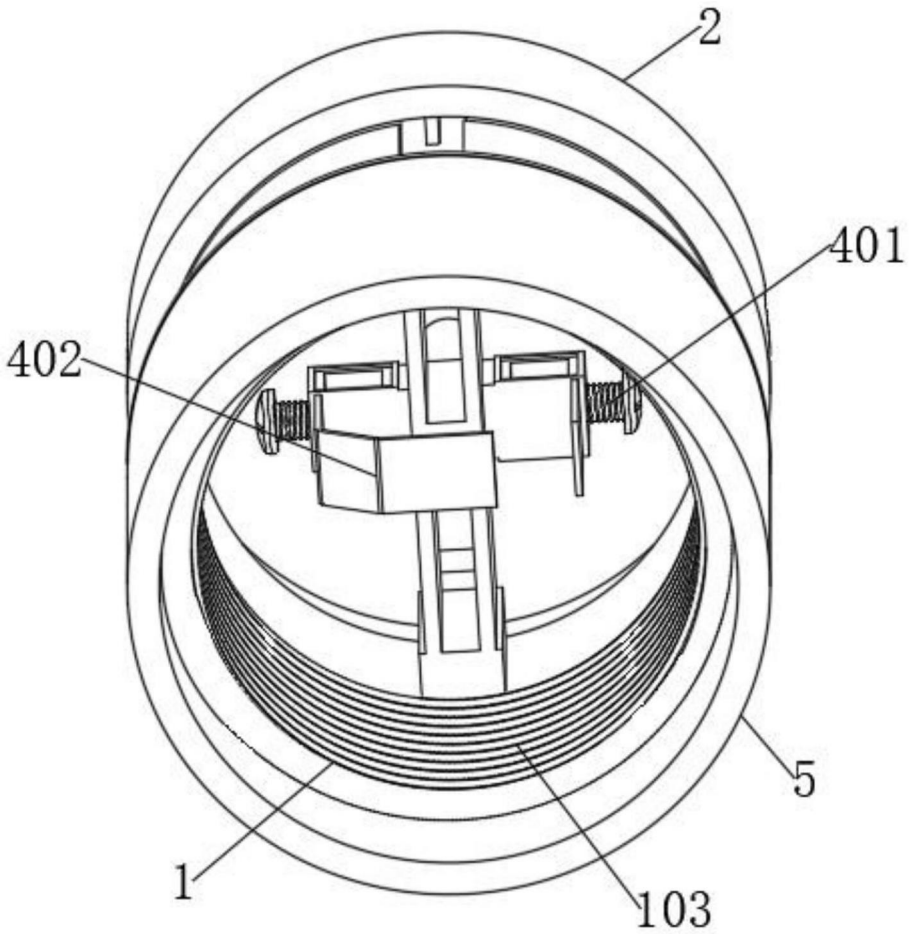

图2

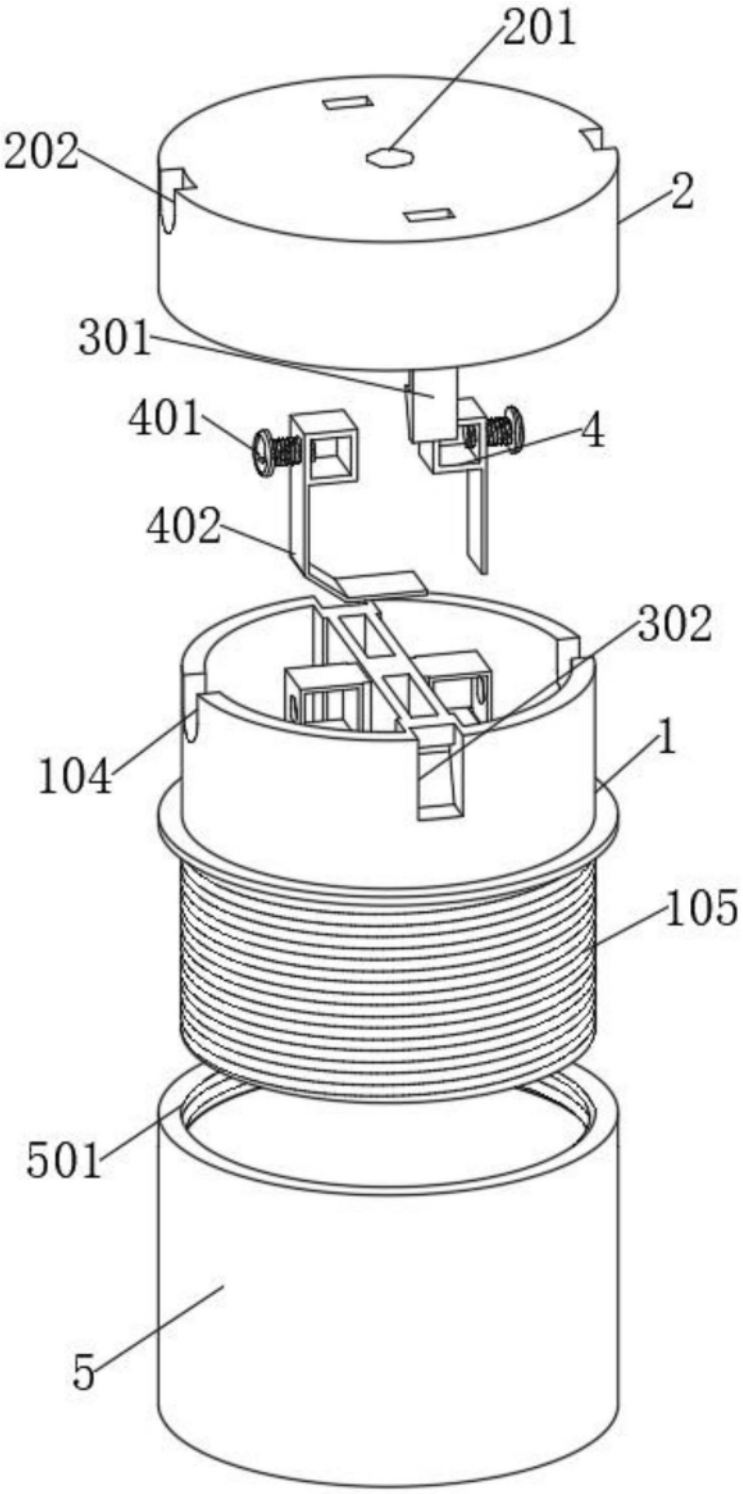

图3

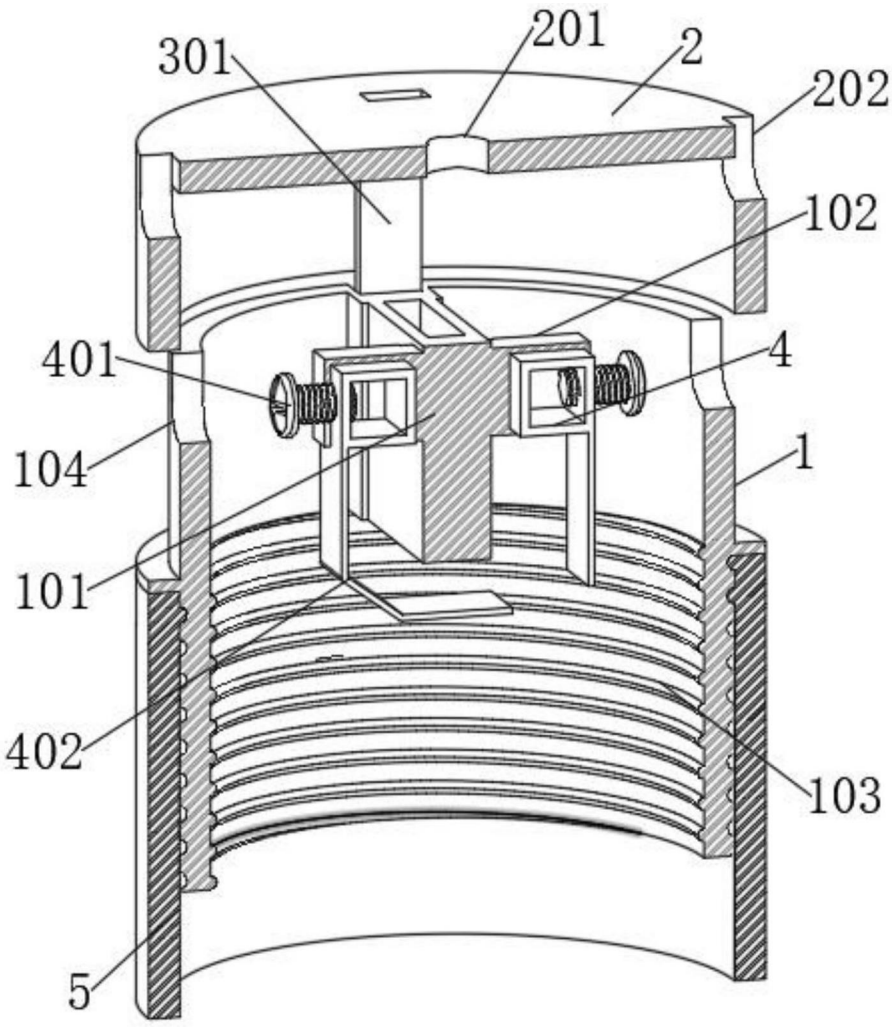

图4

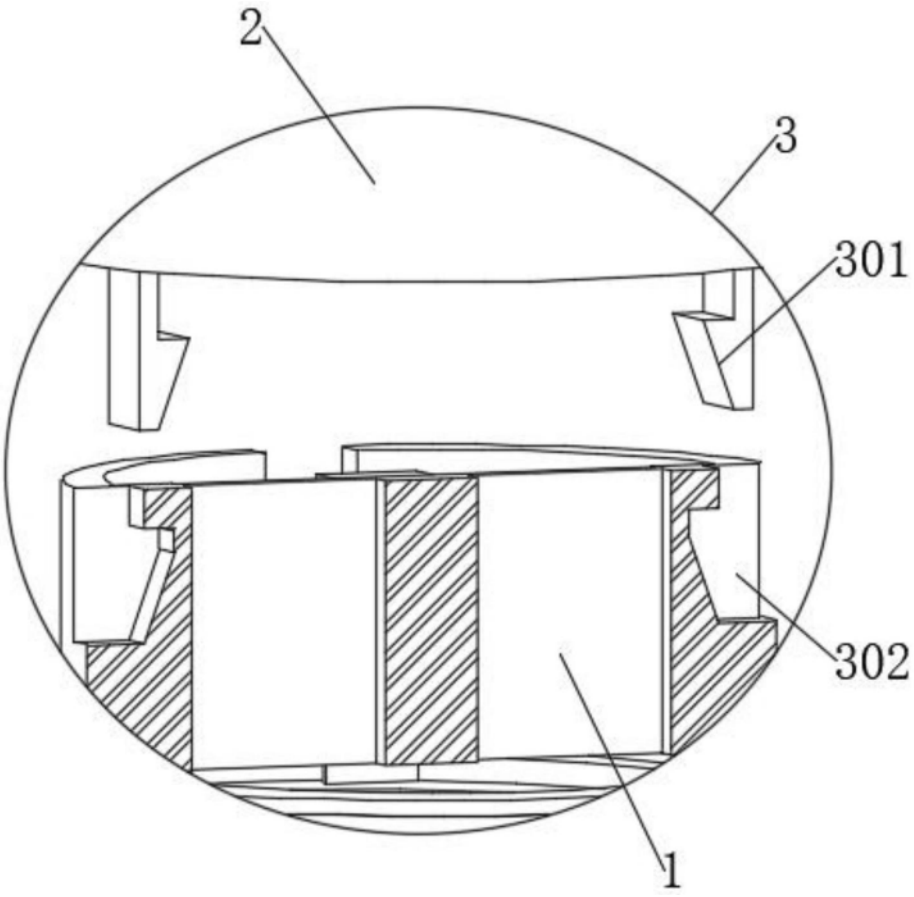

图5