(19)中华人民共和国国家知识产权局

(12)发明专利申请

(10)申请公布号 CN 107242683 A
(43)申请公布日 2017.10.13

(21)申请号 201710578972.2

(22)申请日 2017.07.17

(71)申请人 臧运红
地址 461100 河南省许昌市许昌县张潘镇张四村

(72)发明人 臧运红

(74)专利代理机构 许昌豫创知识产权代理事务所(特殊普通合伙) 41140
代理人 李海帆

(51)Int.Cl.
A47B 19/00(2006.01)
A47B 1/04(2006.01)

权利要求书1页 说明书3页 附图2页

(54)发明名称

一种可增大使用面积的讲台桌

(57)摘要

本发明公开了一种可增大使用面积的讲台桌，包括桌板，所述桌板的内腔设置有伸缩管，所述伸缩管包括套管，所述套管的顶部和底部均固定连接有两个支撑杆，所述支撑杆远离套管的一端与桌板的内腔固定连接，所述套管的内腔设置有两个限位板，两个限位板的相反一侧均固定连接有滑杆。本发明通过设置桌板、伸缩管、套管、滑块、限位板、通孔、滑杆、支撑杆、第一挡板、伸缩桌板、桌体、支撑板、第二挡板、把手、滑动块、开口和固定板的配合使用，解决了现有讲台桌不能调节使用面积的问题，该可增大使用面积的讲台桌，具备可调节讲台桌使用面积大小的优点，方便了使用者的使用，提高了现有讲台桌的使用性，值得推广。

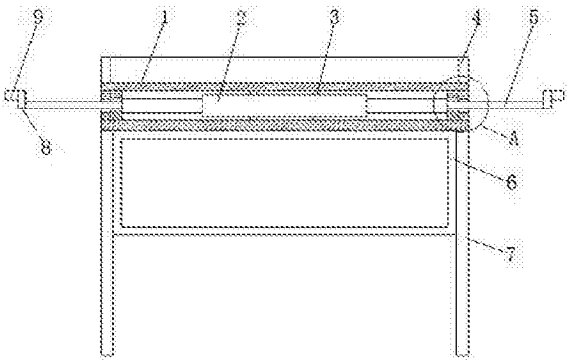

CN 107242683 A

1.一种可增大使用面积的讲台桌，包括桌板(1)，其特征在于：所述桌板(1)的内腔设置有伸缩管(2)，所述伸缩管(2)包括套管(21)，所述套管(21)的顶部和底部均固定连接有两个支撑杆(3)，所述支撑杆(3)远离套管(21)的一端与桌板(1)的内腔固定连接，所述套管(21)的内腔设置有两个限位板(23)，两个限位板(23)的相反一侧均固定连接有滑杆(25)，所述滑杆(25)远离限位板(23)的一端贯穿至套管(21)的外侧并固定连接有伸缩桌板(5)，所述桌板(1)内腔的两侧均设置有固定板(12)，所述伸缩桌板(5)远离滑杆(25)的一端贯穿至固定板(12)的外侧并固定连接有第二挡板(8)，所述桌板(1)的底部固定连接有桌体(6)，所述桌体(6)的两侧均固定连接有支撑板(7)。

2.根据权利要求1所述的一种可增大使用面积的讲台桌，其特征在于：所述桌板(1)的顶部两侧均固定连接有第一挡板(4)，且两个第一挡板(4)相对一侧的后侧之间固定连接有第三挡板，第三挡板的底部与桌板(1)的顶部固定连接，所述支撑板(7)的顶部与桌板(1)的底部固定连接。

3.根据权利要求1所述的一种可增大使用面积的讲台桌，其特征在于：所述第二挡板(8)远离伸缩桌板(5)一侧的顶部固定连接有把手(9)，所述把手(9)的表面设置有防滑纹。

4.根据权利要求1所述的一种可增大使用面积的讲台桌，其特征在于：所述限位板(23)的顶部和底部均固定连接有滑块(22)，所述滑块(22)远离限位板(23)的一端与套管(21)的内壁滑动连接，所述套管(21)的两侧均开设有与滑杆(25)配合使用的通孔(24)，所述固定板(12)的表面开设有与伸缩桌板(5)配合使用的开口(11)。

5.根据权利要求1所述的一种可增大使用面积的讲台桌，其特征在于：所述伸缩桌板(5)的顶部和底部均固定连接有滑动块(10)，所述滑动块(10)远离伸缩桌板(5)的一端与桌板(1)的内腔滑动连接。

一种可增大使用面积的讲台桌

技术领域

[0001] 本发明涉及教学用具技术领域，具体为一种可增大使用面积的讲台桌。

背景技术

[0002] 教学是教师的教和学生的学所组成的一种人类特有的人才培养活动，通过这种活动，教师有目的、有计划、有组织地引导学生学习和掌握文化科学知识和技能，促进学生素质提高，使他们成为社会所需要的人。

[0003] 老师在上课时需要使用到讲台桌来放置一些教学用具和书本，现有的讲台桌使用面积都是固定不变的，因此讲台桌的使用面积的大小就不能调节，当使用者需要在讲台桌上放置较多的物品时，就需要借助其他装置来放置，从而给使用者的使用带来了极大的不便，同时也降低了现有讲台桌的实用性。

发明内容

[0004] 本发明的目的在于提供一种可增大使用面积的讲台桌，具备可调节讲台桌使用面积大小的优点，解决了现有讲台桌不能调节使用面积的问题。

[0005] 为实现上述目的，本发明提供如下技术方案：一种可增大使用面积的讲台桌，包括桌板，所述桌板的内腔设置有伸缩管，所述伸缩管包括套管，所述套管的顶部和底部均固定连接有两个支撑杆，所述支撑杆远离套管的一端与桌板的内腔固定连接，所述套管的内腔设置有两个限位板，两个限位板的相反一侧均固定连接有滑杆，所述滑杆远离限位板的一端贯穿至套管的外侧并固定连接有伸缩桌板，所述桌板内腔的两侧均设置有固定板，所述伸缩桌板远离滑杆的一端贯穿至固定板的外侧并固定连接有第二挡板，所述桌板的底部固定连接有桌体，所述桌体的两侧均固定连接有支撑板。

[0006] 优选的，所述桌板的顶部两侧均固定连接有第一挡板，且两个第一挡板相对一侧的后侧之间固定连接有第三挡板，第三挡板的底部与桌板的顶部固定连接，所述支撑板的顶部与桌板的底部固定连接。

[0007] 优选的，所述第二挡板远离伸缩桌板一侧的顶部固定连接有把手，所述把手的表面设置有防滑纹。

[0008] 优选的，所述限位板的顶部和底部均固定连接有滑块，所述滑块远离限位板的一端与套管的内壁滑动连接，所述套管的两侧均开设有与滑杆配合使用的通孔，所述固定板的表面开设有与伸缩桌板配合使用的开口。

[0009] 优选的，所述伸缩桌板的顶部和底部均固定连接有滑动块，所述滑动块远离伸缩桌板的一端与桌板的内腔滑动连接。

[0010] 与现有技术相比，本发明的有益效果如下：

1、本发明通过设置桌板、伸缩管、套管、滑块、限位板、通孔、滑杆、支撑杆、第一挡板、伸缩桌板、桌体、支撑板、第二挡板、把手、滑动块、开口和固定板的配合使用，解决了现有讲台桌不能调节使用面积的问题，该可增大使用面积的讲台桌，具备可调节讲台桌使用面积大

小的优点，方便了使用者的使用，提高了现有讲台桌的使用性，值得推广。

[0011] 2、本发明通过设置把手，方便使用者拉动第二挡板，通过设置防滑纹，增大了使用者的手部与把手之间的摩擦力，通过设置通孔，方便滑杆左右滑动，通过设置开口，方便伸缩桌板进行左右滑动，通过设置滑块，增加限位板左右滑动时的灵敏性，同时也减轻了限位板的顶部和底部与套管内壁之间的摩擦，延长了限位板的使用寿命，通过设置滑动块，起到对伸缩桌板进行定位的作用，避免伸缩桌板出现倾斜，通过设置第一挡板和第三挡板，避免桌面顶部的物品掉落，通过设置第二挡板，避免伸缩桌板顶部的物品出现掉落的现象。

附图说明

[0012] 图1为本发明结构示意图；

图2为本发明伸缩管的示意图；

图3为本发明A的局部放大图。

[0013] 图中：1桌板、2伸缩管、21套管、22滑块、23限位板、24通孔、25滑杆、3支撑杆、4第一挡板、5伸缩桌板、6桌体、7支撑板、8第二挡板、9把手、10滑动块、11开口、12固定板。

具体实施方式

[0014] 下面将结合本发明实施例中的附图，对本发明实施例中的技术方案进行清楚、完整地描述，显然，所描述的实施例仅仅是本发明一部分实施例，而不是全部的实施例。基于本发明中的实施例，本领域普通技术人员在没有做出创造性劳动前提下所获得的所有其他实施例，都属于本发明保护的范围。

[0015] 请参阅图1-3，一种可增大使用面积的讲台桌，包括桌板1，桌板1的顶部两侧均固定连接有第一挡板4，且两个第一挡板4相对一侧的后侧之间固定连接有第三挡板，通过设置第一挡板4和第三挡板，避免桌面顶部的物品掉落，第三挡板的底部与桌板1的顶部固定连接，支撑板7的顶部与桌板1的底部固定连接，伸缩桌板5的顶部和底部均固定连接有滑动块10，通过设置滑动块10，起到对伸缩桌板5进行定位的作用，避免伸缩桌板5出现倾斜，滑动块10远离伸缩桌板5的一端与桌板1的内腔滑动连接，桌板1的内腔设置有伸缩管2，伸缩管2包括套管21，套管21的顶部和底部均固定连接有两个支撑杆3，支撑杆3远离套管21的一端与桌板1的内腔固定连接，套管21的内腔设置有两个限位板23，限位板23的顶部和底部均固定连接有滑块22，通过设置滑块22，增加限位板23左右滑动时的灵敏性，同时也减轻了限位板23的顶部和底部与套管21内壁之间的摩擦，延长了限位板23的使用寿命，滑块22远离限位板23的一端与套管21的内壁滑动连接，套管21的两侧均开设有与滑杆25配合使用的通孔24，通过设置通孔24，方便滑杆25左右滑动，固定板12的表面开设有与伸缩桌板5配合使用的开口11，通过设置开口11，方便伸缩桌板5进行左右滑动，两个限位板23的相反一侧均固定连接有滑杆25，滑杆25远离限位板23的一端贯穿至套管21的外侧并固定连接有伸缩桌板5，桌板1内腔的两侧均设置有固定板12，伸缩桌板5远离滑杆25的一端贯穿至固定板12的外侧并固定连接有第二挡板8，通过设置第二挡板8，避免伸缩桌板5顶部的物品出现掉落的现象，第二挡板8远离伸缩桌板5一侧的顶部固定连接有把手9，把手9的表面设置有防滑纹，通过设置把手9，方便使用者拉动第二挡板8，通过设置防滑纹，增大了使用者的手部与把手9之间的摩擦力，桌板1的底部固定连接有桌体6，桌体6的两侧均固定连接有支撑板7，通过

设置桌板1、伸缩管2、套管21、滑块22、限位板23、通孔24、滑杆25、支撑杆3、第一挡板4、伸缩桌板5、桌体6、支撑板7、第二挡板8、把手9、滑动块10、开口11和固定板12的配合使用，解决了现有讲台桌不能调节使用面积的问题，该可增大使用面积的讲台桌，具备可调节讲台桌使用面积大小的优点，方便了使用者的使用，提高了现有讲台桌的使用性，值得推广。

[0016] 使用时，使用者拉动把手9，把手9通过第二挡板8带动伸缩桌板5移动，伸缩桌板5移动的同时带动滑杆25从套管21内腔伸出，当伸缩桌板5从桌板1内伸出时，使用者即可在伸缩桌板5的顶部放置教学器材，当需要将使用面积调小时，反之即可。

[0017] 综上所述：该可增大使用面积的讲台桌，通过设置桌板1、伸缩管2、套管21、滑块22、限位板23、通孔24、滑杆25、支撑杆3、第一挡板4、伸缩桌板5、桌体6、支撑板7、第二挡板8、把手9、滑动块10、开口11和固定板12的配合使用，解决了现有讲台桌不能调节使用面积的问题。

[0018] 尽管已经示出和描述了本发明的实施例，对于本领域的普通技术人员而言，可以理解在不脱离本发明的原理和精神的情况下可以对这些实施例进行多种变化、修改、替换和变型，本发明的范围由所附权利要求及其等同物限定。

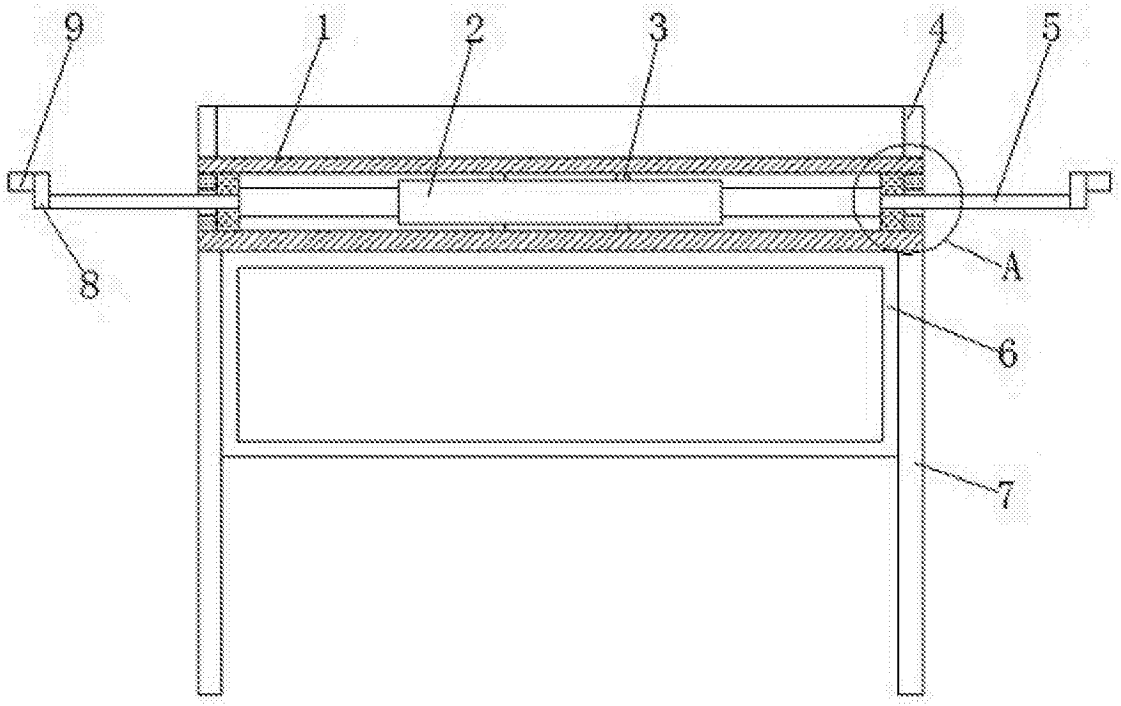

图1

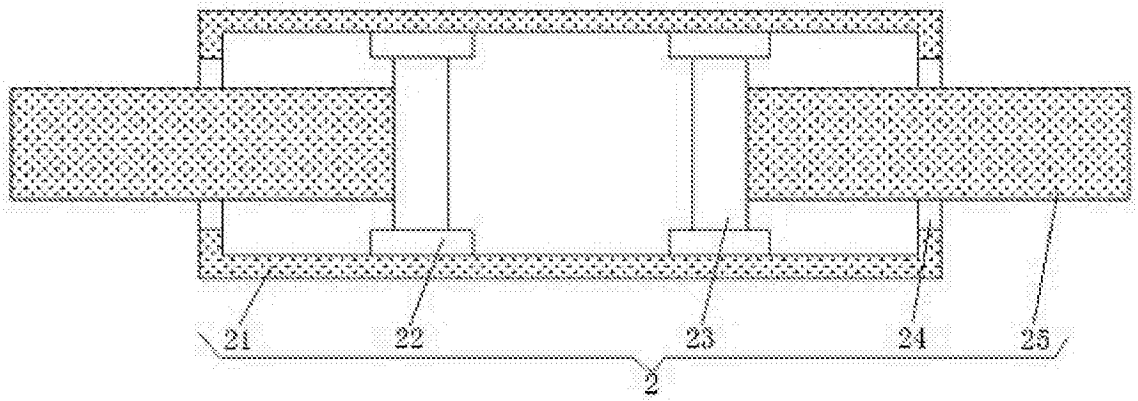

图2

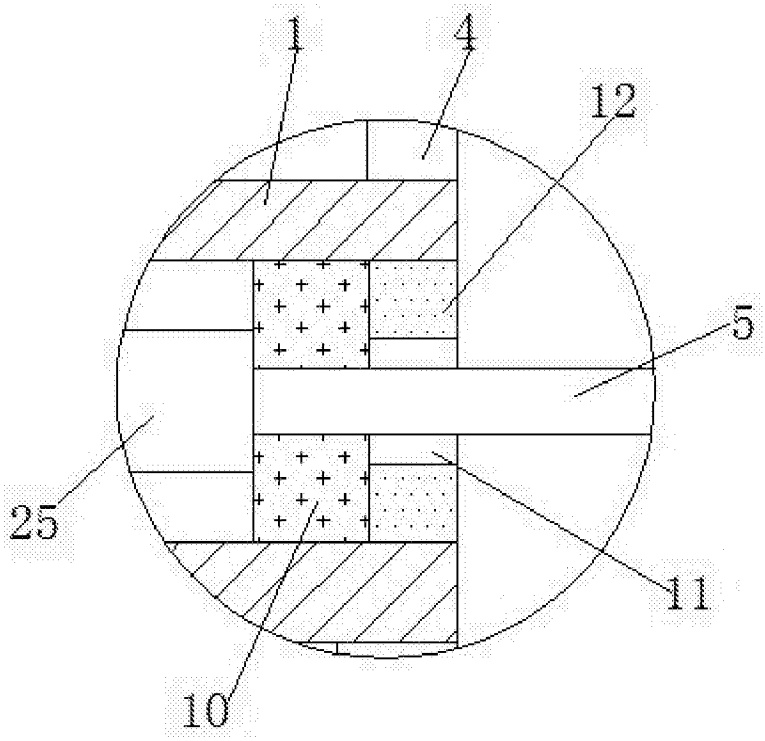

图3