(19) OFICIUL DE STAT
PENTRU INVENŢII ŞI MĂRCI
Bucureşti

ROMÂNIA

(11) **122805 B1**

(51) **Int.Cl.**
A62C 3/07 (2006.01);
A62C 5/02 (2006.01)

(12) # BREVET DE INVENŢIE

(21) Nr. cerere: **a 2006 00365**

(22) Data de depozit: **29.05.2006**

(45) Data publicării menţiunii acordării brevetului: **26.02.2010** BOPI nr. **2/2010**

(41) Data publicării cererii:
30.11.2007 BOPI nr. **11/2007**

(73) Titular:
• **DOBRE VLADIMIR EUGEN**, *BD UNIRII, NR. 12/A, AP. 16, BAIA MARE, MM, RO*

(72) Inventatori:
• **DOBRE VLADIMIR EUGEN**, *BD UNIRII, NR. 12/A, AP. 16, BAIA MARE, MM, RO*

(56) Documente din stadiul tehnicii:
US 2004/0226726

(54) # DISPOZITIV PENTRU STINGEREA INCENDIILOR

(57) Rezumat:

Invenţia se referă la un dispozitiv pentru stingerea incendiilor, utilizat la protecţia automobilelor contra incendiilor. Dispozitivul pentru stingerea incendiilor, conform invenţiei, este montat în interiorul spaţiului unui vehicul, în legătură cu o sursă de aer comprimat, şi asigură plasarea unei substanţe stingătoare stocate în imediata apropiere a unui motor prin aceea că rezervorul de lichid spumant este constituit dintr-un cilindru (**1**) prevăzut cu un compartiment central (**2**), racordat la sursa de aer comprimat, şi din două compartimente laterale (**6**), prevăzute cu nişte orificii (**8**) de umplere şi cu câte un piston (**5**) acţionat de aerul comprimat din compartimentul central (**2**).

Revendicări: 1
Figuri: 2

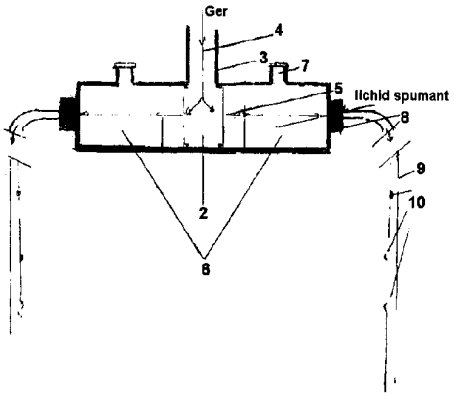

Fig. 2

RO 122805 B1

Examinator: **ing. COMANESCU ROMIŢA**

Orice persoană are dreptul să formuleze în scris şi motivat, la OSIM, o cerere de revocare a brevetului de invenţie, în termen de 6 luni de la publicarea menţiunii hotărârii de acordare a acesteia

Invenția se referă la un dispozitiv pentru stingerea incendiilor, utilizat la protecția automobilelor contra incendiilor.

Este cunoscut un dispozitiv de stingere a incendiilor, montat direct în interiorul unui autovehicul, plasat în partea din spate a vehiculului şi racordat la un distribuitor la care sunt ataşate două conducte prevăzute cu supape, ce sunt plasate în imediata apropiere a rezervorului şi prin care lichidul stingător ajunge la rezervorul de combustibil care eventual este incendiat (**FR 2790394**, 2000).

Este cunoscut un dispozitiv de stingere a incendiilor la automobile, montat în interiorul automobilelor, alcătuit dintr-un rezervor în care se stochează un gaz propulsor şi un fluid stingător, rezervor conectat la o sursă de presiune a maşinii şi care este conectat cu două țevi prin care se difuzează fluidul stingător (**US 2004/0226726**).

Dispozitivul pentru stingerea incendiilor, conform invenției, asigură plasarea unei substanțe stingătoare, stocată în imediata apropiere a unui motor de autovehicul care poate fi incendiat, prin aceea că rezervorul de lichid spumant este constituit dintr-un cilindru prevăzut cu un compartiment central racordat la o sursă de aer comprimat şi din două compartimente laterale prevăzute cu nişte orificii de umplere şi cu câte un piston acționat de aerul comprimat din compartimentul central.

Prin aplicarea invenției, se obțin următoarele avantaje:

- stingerea eventualului incendiu prin punerea în funcțiune a dispozitivului, prin declanşarea aerului din air-bag-urile automobilului imediat la impact.

Se dă, în continuare, un exemplu de realizare, în legătură şi cu figurile care reprezintă:

- fig. 1, vedere a unui automobil echipat cu un dispozitiv conform invenției;
- fig. 2, secțiune longitudinală prin dispozitivul conform invenției.

Dispozitivul pentru stingerea incendiilor, conform invenției, este alcătuit dintr-un cilindru **1** orizontal, metalic, cu o grosime a pereților ce le conferă o rezistență la de 3-4 at presiune interioară. Acest cilindru **1** este la rândul său divizat în trei compartimente:

- un compartiment central **2**, de dimensiuni mai reduse, circa 1/7 din spațiul interior al cilindrului **1**, care are în partea sa superioară un orificiu **3**, legat printr-o conductă **4** de rezervorul cu aer comprimat al air-bag-ului. Lateral, acest compartiment **2** este delimitat de câte un piston **5**;
- două compartimente laterale **6**, simetrice, umplute cu lichid spumant aflat sub o presiune de 2- 3 at, inferioară celei a aerului din air-bag. Umplerea lor se face prin nişte orificii superioare, închise prin nişte buşoane înfiletate **7**. La extremități, cele două compartimente **6** sunt prevăzute cu ventile de presiune, montate în axul lor **8**, care nu permit pierderea lichidului spumant decât în cazurile în care tensiunea acestuia creşte brusc.

La aceste două compartimente laterale **6**, sunt montate, în continuarea axului lor, două conducte metalice **9**, fixate pe caroseria automobilului, sub capota acestuia. Fiecare din aceste conducte este prevăzută cu 3 - 4 orificii **10**, prin care lichidul spumant va fi împrăştiat deasupra focului.

În momentul impactului, o fracțiune din aerul air-bag-ului pătrunde în compartimentul central **2**. Presiunea ridicată din acesta va acționa lateral, îndepărtând cele două pistoane **5**, care, la rândul lor, vor forța lichidul spumant să treacă de cele două ventile în conductele **9**, aflate de o parte şi de alta, deasupra motorului, şi prin care acesta se va dispersa pentru a stinge focul.

Dispozitivul utilizează o fracțiune din aerul comprimat aflat în rezervorul air-bag-ului şi poate fi dimensionat în funcție de caracteristicile automobilului.

Revendicare

Dispozitiv pentru stingerea incendiilor, montat în interiorul spațiului unui vehicul, în legătură cu o sursă de aer comprimat, alcătuit dintr-un rezervor de stocare a lichidului spumant stingător, care este racordat la nişte conducte laterale de difuzare a fluidului stingător, **caracterizat prin aceea că** rezervorul de lichid spumant este constituit dintr-un cilindru (**1**) prevăzut cu un compartiment central (**2**) racordat la sursa de aer comprimat şi din două compartimente laterale (**6**) prevăzute cu nişte orificii (**8**) de umplere şi cu câte un piston (**5**) acționat de aerul comprimat din compartimentul central (**2**).

(51) Int.Cl.
A62C 3/07 (2006.01);
A62C 5/02 (2006.01)

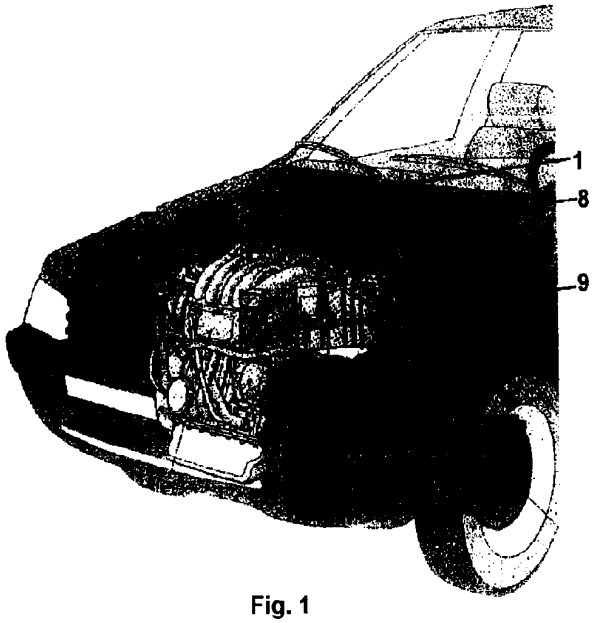

Fig. 1

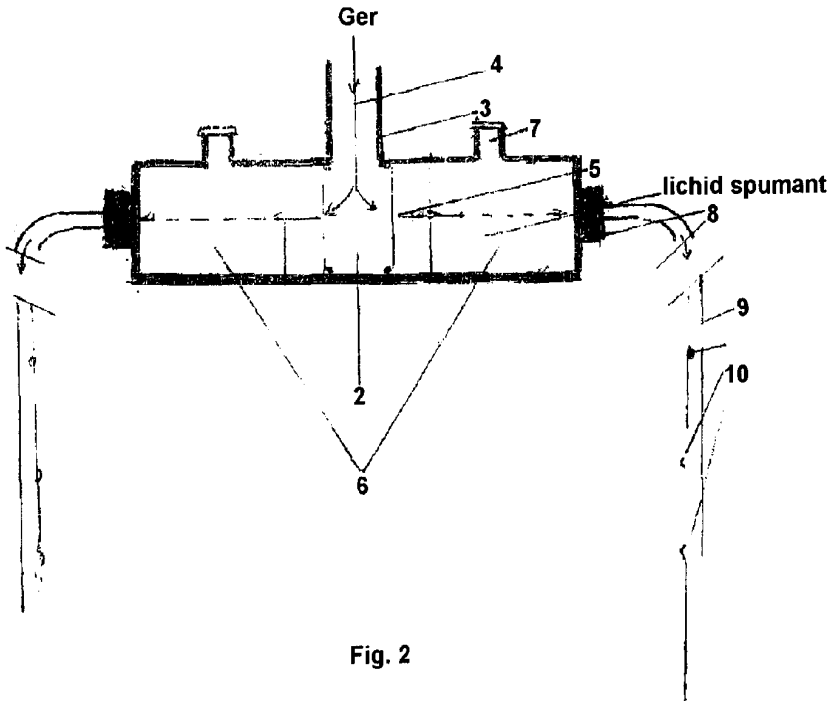

Fig. 2

Editare şi tehnoredactare computerizată - OSIM
Tipărit la: Oficiul de Stat pentru Invenţii şi Mărci