(19)中华人民共和国国家知识产权局

(12)发明专利申请

(10)申请公布号 CN 109481171 A
(43)申请公布日 2019.03.19

(21)申请号 201811408669.9

(22)申请日 2018.11.23

(71)申请人 神农架林区人民医院
地址 430071 湖北省神农架林区松柏镇神农大道61号

(72)发明人 邓婷 解龙川

(74)专利代理机构 北京远大卓悦知识产权代理事务所(普通合伙) 11369
代理人 史霞

(51)Int.Cl.
A61G 7/00(2006.01)
A61G 7/05(2006.01)
A61G 7/075(2006.01)

权利要求书1页 说明书4页 附图2页

(54)发明名称

经外周静脉置入中心静脉导管的置管床

(57)摘要

本发明公开了一种经外周静脉置入中心静脉导管的置管床，包括床体，还包括：支撑板，其位于床体下方，所述支撑板上端两侧均固设有支撑杆，所述支撑杆上端与床体下端固连，所述支撑板上端面设有第一滑板，所述第一滑板可沿支撑板长度方向滑动；第二滑板，其设于所述第一滑板上端面，所述第二滑板可沿支撑板宽度方向滑动连接于第一滑板；托板，其位于第二滑板上方，所述托板下端两侧通过伸缩装置与第二滑板连接。本发明的置管床，通过设置托板，这样在进行置管时病人手臂可伸直放在托板上，且托板的上下以及前后位置可调，这样可适应不同身材的病人，尽可能使病人手臂伸直放在托板上时处于最适当的位置，减少痛苦。

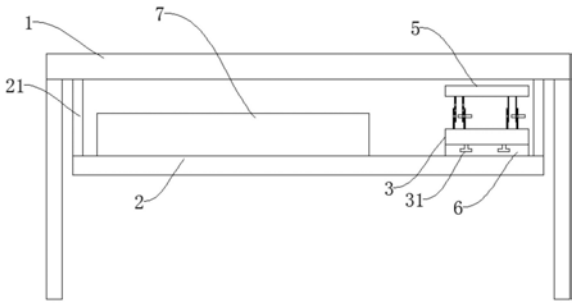

CN 109481171 A

1.经外周静脉置入中心静脉导管的置管床,包括床体,其特征在于,还包括:

支撑板,其位于床体下方,所述支撑板上端两侧均固设有支撑杆,所述支撑杆上端与床体下端固连,所述支撑板上端面设有第一滑板,所述第一滑板可沿支撑板长度方向滑动;

第二滑板,其设于所述第一滑板上端面,所述第二滑板可沿支撑板宽度方向滑动连接于第一滑板;

托板,其位于第二滑板上方,所述托板下端两侧通过伸缩装置与第二滑板连接,所述伸缩装置包括:

第一套筒,其上端与托板连接,所述第一套筒侧壁由上至下开设有多个第一通孔;

第二套筒,其下端与第二滑板连接,所述第一套筒下端同轴套设于第二套筒内且可沿第二套筒轴线方向移动,所述第二套筒侧壁设有第二通孔,所述第一通孔、第二通孔直径相等,一插销经第二通孔、第一通孔插设于第一套筒内。

2.如权利要求1所述的经外周静脉置入中心静脉导管的置管床,其特征在于,所述托板上端面设有一凹槽,其与人体手臂相适配,所述凹槽上至少设有一半圆环,所述半圆环的一端与凹槽的一侧铰接、另一端与凹槽的另一侧可拆卸连接。

3.如权利要求2所述的经外周静脉置入中心静脉导管的置管床,其特征在于,所述半圆环的另一端设有一凸起,所述凹槽的另一侧设有一卡槽,所述凸起可卡设于卡槽中。

4.如权利要求1所述的经外周静脉置入中心静脉导管的置管床,其特征在于,所述第二滑板下端面两侧沿支撑板宽度方向设有倒T形滑轨,所述第一滑板上端面对应滑轨处设有与滑轨相适配的滑槽,所述滑轨可沿滑槽滑动。

5.如权利要求1所述的经外周静脉置入中心静脉导管的置管床,其特征在于,所述支撑板上端面位于第一滑板的一侧还设有置管工作台,所述置管工作台可沿支撑板宽度方向滑动。

6.如权利要求5所述的经外周静脉置入中心静脉导管的置管床,其特征在于,所述置管工作台的宽度为支撑板宽度的1/4～1/3。

经外周静脉置入中心静脉导管的置管床

技术领域

[0001] 本发明涉及医用床技术领域，更具体地说，本发明涉及一种经外周静脉置入中心静脉导管的置管床。

背景技术

[0002] 经外周静脉置入中心静脉导管(peripherally inserted central catheter，PICC)是指经外周静脉穿刺插入中心静脉的导管，PICC导管的尖端经外周静脉(首选贵要静脉，其次为肘正中静脉)穿刺置入，最后定位于上腔静脉的1/3处。PICC导管是当前医疗护理的新概念，是高科技时代在医疗护理领域里开发的一门新技术。这门新技术自90年代引进我国以来，已经发展成为一种安全、方便、有效的置管技术，并以其明显的优势在临床上得到广泛的应用。PICC导管这门新技术正逐渐被广泛用于化疗、胃肠外营养、中长期输液及输注刺激性、高渗性及粘稠药物的患者，并取得良好的效果。PICC导管的置管操作一般在病床上进行，患者平躺在床面上进行经外周静脉置管，需要将手臂伸直，由于床面宽度较窄，对患者进行经外周静脉置管时，患者胳膊展放较为不便，这大大增加了患者的痛苦。因此，需要一种可便于展放患者胳膊的置管床。

发明内容

[0003] 本发明的一个目的是解决至少上述问题，并提供至少后面将说明的优点。

[0004] 本发明还有一个目的是提供一种经外周静脉置入中心静脉导管的置管床，通过设置托板，这样在进行置管时病人手臂可伸直放在托板上，且托板的上下以及前后位置可调，这样可适应不同身材的病人，尽可能使病人手臂伸直放在托板上时处于最适当的位置，减少痛苦。

[0005] 为了实现根据本发明的这些目的和其它优点，提供了经外周静脉置入中心静脉导管的置管床，包括床体，还包括：

[0006] 支撑板，其位于床体下方，所述支撑板上端两侧均固设有支撑杆，所述支撑杆上端与床体下端固连，所述支撑板上端面设有第一滑板，所述第一滑板可沿支撑板长度方向滑动；

[0007] 第二滑板，其设于所述第一滑板上端面，所述第二滑板可沿支撑板宽度方向滑动连接于第一滑板；

[0008] 托板，其位于第二滑板上方，所述托板下端两侧通过伸缩装置与第二滑板连接，所述伸缩装置包括：

[0009] 第一套筒，其上端与托板连接，所述第一套筒侧壁由上至下开设有多个第一通孔；

[0010] 第二套筒，其下端与第二滑板连接，所述第一套筒下端同轴套设于第二套筒内且可沿第二套筒轴线方向移动，所述第二套筒侧壁设有第二通孔，所述第一通孔、第二通孔直径相等，一插销经第二通孔、第一通孔插设于第一套筒内。

[0011] 优选的是，所述的经外周静脉置入中心静脉导管的置管床，所述托板上端面设有

一凹槽，其与人体手臂相适配，所述凹槽上至少设有一半圆环，所述半圆环的一端与凹槽的一侧铰接、另一端与凹槽的另一侧可拆卸连接。

[0012] 优选的是，所述的经外周静脉置入中心静脉导管的置管床，所述半圆环的另一端设有一凸起，所述凹槽的另一侧设有一卡槽，所述凸起可卡设于卡槽中。

[0013] 优选的是，所述的经外周静脉置入中心静脉导管的置管床，所述第二滑板下端面两侧沿支撑板宽度方向设有倒T形滑轨，所述第一滑板上端面对应滑轨处设有与滑轨相适配的滑槽，所述滑轨可沿滑槽滑动。

[0014] 优选的是，所述的经外周静脉置入中心静脉导管的置管床，所述支撑板上端面位于第一滑板的一侧还设有置管工作台，所述置管工作台可沿支撑板宽度方向滑动。

[0015] 优选的是，所述的经外周静脉置入中心静脉导管的置管床，所述置管工作台的宽度为支撑板宽度的1/4～1/3。

[0016] 本发明至少包括以下有益效果：

[0017] 1、本发明的经外周静脉置入中心静脉导管的置管床，通过设置托板，这样在进行置管时病人手臂可伸直放在托板上，且托板的上下以及前后位置可调，这样可适应不同身材的病人，尽可能使病人手臂伸直放在托板上时处于最适当的位置，减少痛苦。

[0018] 本发明的其它优点、目标和特征将部分通过下面的说明体现，部分还将通过对本发明的研究和实践而为本领域的技术人员所理解。

附图说明

[0019] 图1为本发明的经外周静脉置入中心静脉导管的置管床其中一个技术方案的主视图；

[0020] 图2为本发明的经外周静脉置入中心静脉导管的置管床其中一个技术方案的俯视图；

[0021] 图3为本发明的经外周静脉置入中心静脉导管的置管床其中一个技术方案中伸缩装置的结构示意图；

[0022] 图4为本发明的经外周静脉置入中心静脉导管的置管床其中一个技术方案中半圆环的结构示意图。

具体实施方式

[0023] 下面结合附图对本发明做进一步的详细说明，以令本领域技术人员参照说明书文字能够据以实施。

[0024] 需要说明的是，在本发明的描述中，术语“横向”、“纵向”、“上”、“下”、“前”、“后”、“左”、“右”、“竖直”、“水平”、“顶”、“底”、“内”、“外”等指示的方位或位置关系为基于附图所示的方位或位置关系，仅是为了便于描述本发明和简化描述，并不是指示或暗示所指的装置或元件必须具有特定的方位、以特定的方位构造和操作，因此不能理解为对本发明的限制。

[0025] 如图1～4所示，提供了一种经外周静脉置入中心静脉导管的置管床，包括床体1，还包括：

[0026] 支撑板2，其位于床体2下方，所述支撑板2上端两侧均固设有支撑杆21，所述支撑

杆21上端与床体1下端固连，所述支撑板2上端面设有第一滑板6，所述第一滑板6可沿支撑板2长度方向滑动；

[0027] 第二滑板3，其设于所述第一滑板6上端面，所述第二滑板3可沿支撑板宽度方向滑动连接于第一滑板6；

[0028] 托板5，其位于第二滑板3上方，所述托板5下端两侧通过伸缩装置与第二滑板3连接，所述伸缩装置包括：

[0029] 第一套筒41，其上端与托板5连接，所述第一套筒41侧壁由上至下开设有多个第一通孔43；

[0030] 第二套筒42，其下端与第二滑板3连接，所述第一套筒41下端同轴套设于第二套筒42内且可沿第二套筒42轴线方向移动，所述第二套筒42侧壁设有第二通孔44，所述第一通孔43、第二通孔44直径相等，一插销45经第二通孔44、第一通孔43插设于第一套筒41内。

[0031] 本发明的经外周静脉置入中心静脉导管的置管床，包括床体1，该床体1为常规的病床，在使用时，通过滑动第二滑板3即可滑出托板，这样病人在进行经外周静脉置管时手臂伸直放在托板5上，即可，同时第一滑板6可沿支撑板2长度方向滑动，这样可在支撑板2长度方向调整托板5位置，以适应不同体型的病人。同时，托板5下方设有伸缩装置，当拔出插销45后，然后上下移动第一套筒41，使第二通孔44与其中一个第一通孔43连通，再将插销45插入第二通孔44、第一通孔43中使第一套筒41固定，通过这种方法，可上下调整托板5的位置，这样使病人手臂伸直放在托板5上时处于最适当的位置，减少痛苦。

[0032] 在另一种技术方案中，所述的经外周静脉置入中心静脉导管的置管床，所述托板5上端面设有一凹槽51，其与人体手臂相适配，所述凹槽51上至少设有一半圆环52，所述半圆环52的一端与凹槽51的一侧铰接、另一端与凹槽51的另一侧可拆卸连接。在本技术方案中，托板5上端面设有一凹槽51，病人手臂伸直时放置在凹槽51中，同时在凹槽51上至少设置一个半圆环52，该半圆环52一端与凹槽51的一侧铰接、另一端卡接，转动半圆环52并使另一端与凹槽51卡接，这样通过半圆环52可将病人伸直后的手臂限制在凹槽51中，这样在进行经外周静脉置管时手臂不会发生晃动，保证经外周静脉置管的顺利进行。

[0033] 在另一种技术方案中，所述的经外周静脉置入中心静脉导管的置管床，所述半圆环52的另一端设有一凸起53，所述凹槽51的另一侧设有一卡槽，所述凸起53可卡设于卡槽中。在本技术方案中，通过凸起53卡接于凹槽51中即可实现半圆环52与凹槽的可拆卸连接

[0034] 在另一种技术方案中，所述的经外周静脉置入中心静脉导管的置管床，所述第二滑板3下端面两侧沿支撑板宽度方向设有倒T形滑轨31，所述第一滑板6上端面对应滑轨31处设有与滑轨31相适配的滑槽，所述滑轨31可沿滑槽滑动。在本技术方案中，通过倒T形滑轨31在滑槽中滑动即可实现第二滑板的滑动。

[0035] 在另一种技术方案中，所述的经外周静脉置入中心静脉导管的置管床，所述支撑板2上端面位于第一滑板6的一侧还设有置管工作台7，所述置管工作台7可沿支撑板2宽度方向滑动。在本技术方案中，还设置有置管工作台7，在进行经外周静脉置管时，可将置管工作台7可沿支撑板2宽度方向滑出床体，进行操作。在另一种技术方案中，所述的经外周静脉置入中心静脉导管的置管床，所述置管工作台7的宽度为支撑板2宽度的1/4～1/3。置管工作台7的宽度为支撑板2宽度的1/4～1/3即同时为托板5长度的1/4～1/3，这样留有空间便于置管操作。

[0036] 这里说明的设备数量和处理规模是用来简化本发明的说明的。对本发明的应用、修改和变化对本领域的技术人员来说是显而易见的。

[0037] 尽管本发明的实施方案已公开如上，但其并不仅仅限于说明书和实施方式中所列运用，它完全可以被适用于各种适合本发明的领域，对于熟悉本领域的人员而言，可容易地实现另外的修改，因此在不背离权利要求及等同范围所限定的一般概念下，本发明并不限于特定的细节和这里示出与描述的图例。

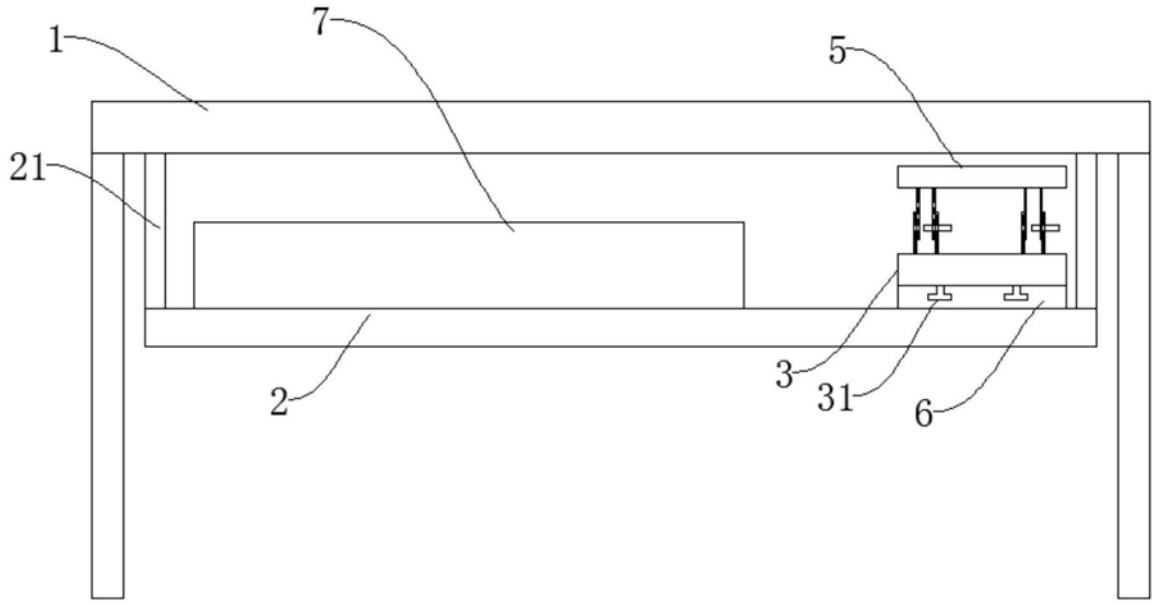

图1

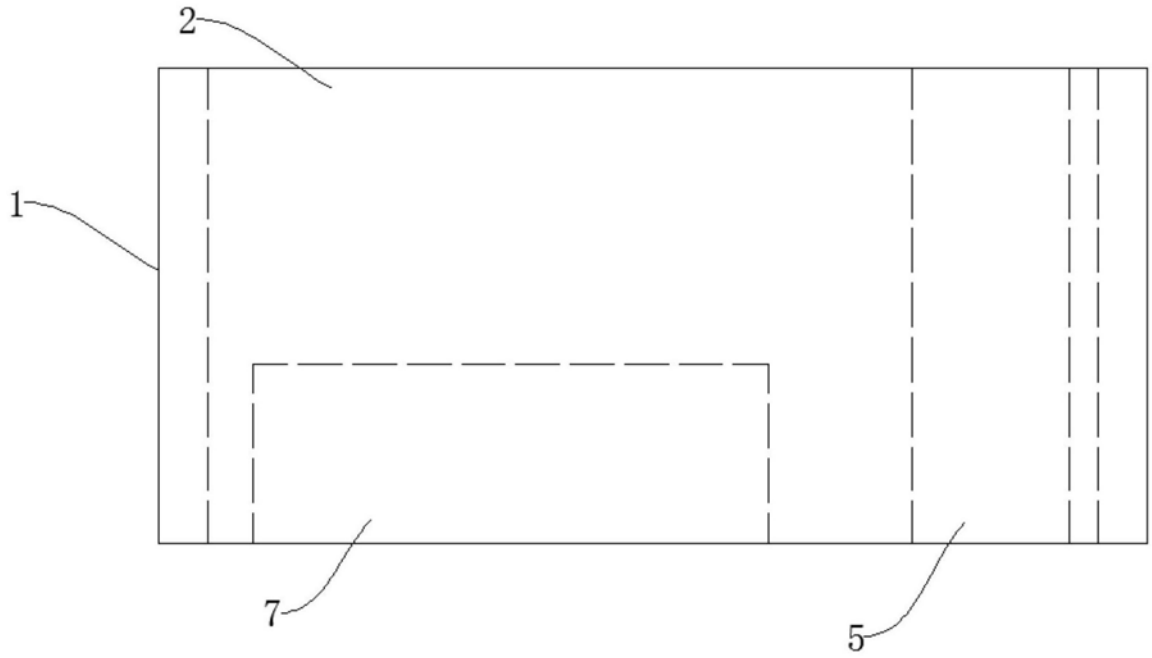

图2

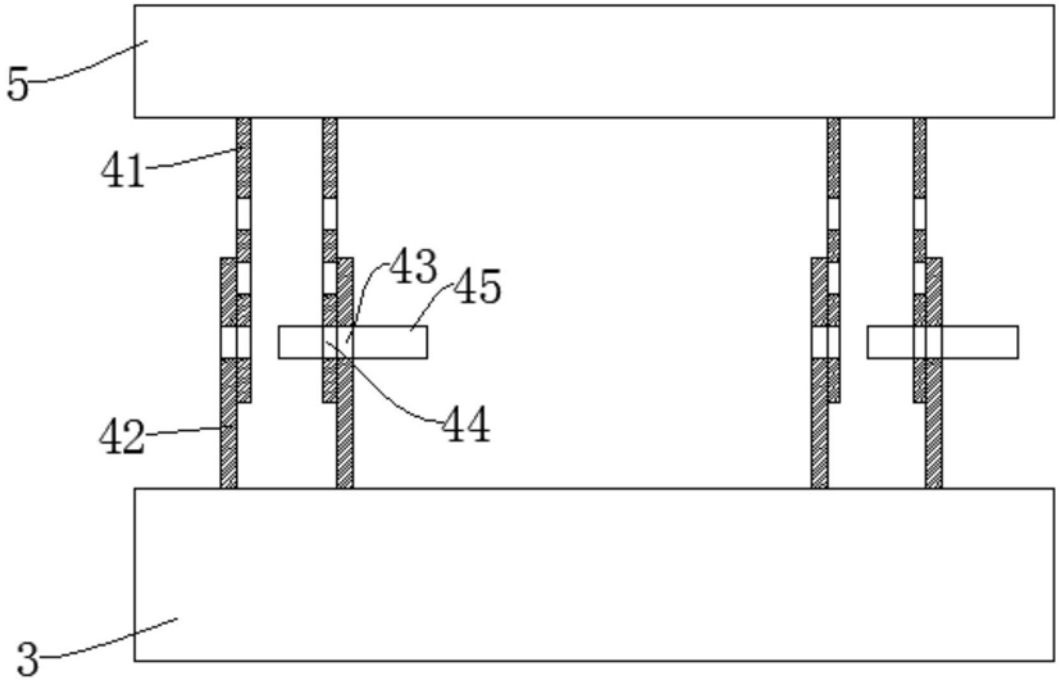

图3

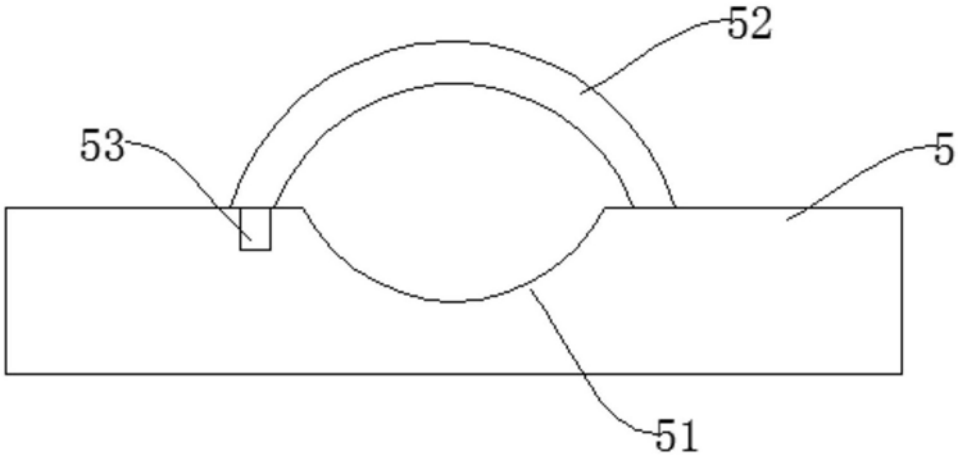

图4