(19)国家知识产权局

(12)实用新型专利

(10)授权公告号 CN 217448241 U
(45)授权公告日 2022.09.20

(21)申请号 202221317029.9

(22)申请日 2022.05.30

(73)专利权人 北京积水潭医院
地址 100035 北京市西城区新街口东街31号

(72)发明人 朱笑丛

(74)专利代理机构 北京超凡宏宇专利代理事务所(特殊普通合伙) 11463
专利代理师 王雪莎

(51)Int.Cl.
A61F 13/14(2006.01)

权利要求书1页 说明书5页 附图1页

(54)实用新型名称

乳腺癌术后伤口加压胸带

(57)摘要

本实用新型提供了一种乳腺癌术后伤口加压胸带，涉及医疗器械的技术领域。乳腺癌术后伤口加压胸带包括胸带本体和上臂约束带；胸带本体上设置有用于为患者术后伤口加压止血的充气囊；胸带本体的两端可拆卸连接，以使胸带本体围绕在患者的胸部；胸带本体的内侧设置有多个压力传感器，且胸带本体的外侧设置有显色光带，显色光带与压力传感器连接；上臂约束带设置在胸带本体上。达到了使用效果好的技术效果。

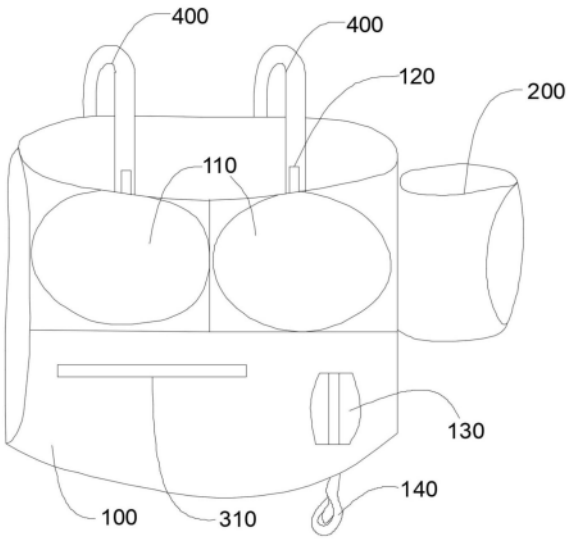

CN 217448241 U

1.一种乳腺癌术后伤口加压胸带,其特征在于,包括:胸带本体(100)和上臂约束带(200);

所述胸带本体(100)上设置有用于为患者术后伤口加压止血的充气囊(110);

所述胸带本体(100)的两端可拆卸连接,以使所述胸带本体(100)围绕在患者的胸部;

所述胸带本体(100)的内侧设置有多个压力传感器(300),且所述胸带本体(100)的外侧设置有显色光带(310),所述显色光带(310)与所述压力传感器(300)连接;

所述上臂约束带(200)设置在所述胸带本体(100)上。

2.根据权利要求1所述的乳腺癌术后伤口加压胸带,其特征在于,所述充气囊(110)的数量为两个,所述充气囊(110)设置在所述胸带本体(100)的内部。

3.根据权利要求2所述的乳腺癌术后伤口加压胸带,其特征在于,所述胸带本体(100)上设置有与所述充气囊(110)的充气口相连的充气管路(120)。

4.根据权利要求1所述的乳腺癌术后伤口加压胸带,其特征在于,所述显色光带(310)包括绿光带和红光带。

5.根据权利要求1所述的乳腺癌术后伤口加压胸带,其特征在于,所述胸带本体(100)内设置有用于安装引流管的安装槽(130),且所述胸带本体(100)上开设有供引流管通过的通孔。

6.根据权利要求5所述的乳腺癌术后伤口加压胸带,其特征在于,所述安装槽(130)内设置有用于固定引流管的固定夹。

7.根据权利要求1所述的乳腺癌术后伤口加压胸带,其特征在于,所述胸带本体(100)上设置有用于挂设引流瓶的挂钩(140)。

8.根据权利要求1-7任一项所述的乳腺癌术后伤口加压胸带,其特征在于,所述胸带本体(100)的两端通过魔术贴(500)连接;

所述上臂约束带(200)的两端通过魔术贴(500)连接。

9.根据权利要求8所述的乳腺癌术后伤口加压胸带,其特征在于,所述上臂约束带(200)的数量为两个。

10.根据权利要求1-7任一项所述的乳腺癌术后伤口加压胸带,其特征在于,还包括肩带(400),所述胸带本体(100)上设置有两个所述肩带(400),所述肩带(400)的一端与所述胸带本体(100)固定连接,另一端与所述胸带本体(100)可拆卸连接。

乳腺癌术后伤口加压胸带

技术领域

[0001] 本实用新型涉及医疗器械技术领域，具体而言，涉及乳腺癌术后伤口加压胸带。

背景技术

[0002] 乳腺癌术后伤口需要加压止血并限制患肢活动，促进皮瓣愈合，防止皮瓣由于患肢活动引起受损，让伤口皮瓣更好的愈合。目前临床上使用棉垫置于伤口，再使用胸带包扎，再使用约束带捆绑患肢来限制患者的患肢活动。

[0003] 但是在临床上患者一旦活动会造成加压的棉垫移位，并没有起到加压的目的，同时只能凭经验包扎胸带，力度不好控制，太松加压无效，太紧患肢不适甚至呼吸困难，还有的患者由于加压过紧导致皮肤压疮和引流管压伤皮肤。由于约束带(限制患肢活动)和胸带不是一体，经常出现移位及患肢不适。

[0004] 因此，提供一种使用效果好的乳腺癌术后伤口加压胸带成为本领域技术人员所要解决的重要技术问题。

实用新型内容

[0005] 本实用新型的目的在于提供一种乳腺癌术后伤口加压胸带，以缓解现有技术中使用效果差的技术问题。

[0006] 第一方面，本实用新型实施例提供了一种乳腺癌术后伤口加压胸带，包括胸带本体和上臂约束带；

[0007] 所述胸带本体上设置有用于为患者术后伤口加压止血的充气囊；

[0008] 所述胸带本体的两端可拆卸连接，以使所述胸带本体围绕在患者的胸部；

[0009] 所述所述胸带本体的内侧设置有多个压力传感器，且所述胸带本体的外侧设置有显色光带，所述显色光带与所述压力传感器连接；

[0010] 所述上臂约束带设置在所述胸带本体上。

[0011] 结合第一方面，本实用新型实施例提供了第一方面的一种可能的实施方式，其中，上述充气囊的数量为两个，所述充气囊设置在所述胸带本体的内部。

[0012] 结合第一方面，本实用新型实施例提供了第一方面的一种可能的实施方式，其中，上述胸带本体上设置有与所述充气囊的充气口相连的充气管路。

[0013] 结合第一方面，本实用新型实施例提供了第一方面的一种可能的实施方式，其中，上述显色光带包括绿光带和红光带。

[0014] 结合第一方面，本实用新型实施例提供了第一方面的一种可能的实施方式，其中，上述胸带本体内设置有用于安装引流管的安装槽，且所述胸带本体上开设有供引流管通过的通孔。

[0015] 结合第一方面，本实用新型实施例提供了第一方面的一种可能的实施方式，其中，上述安装槽内设置有用于固定引流管的固定夹。

[0016] 结合第一方面，本实用新型实施例提供了第一方面的一种可能的实施方式，其中，

上述胸带本体上设置有用于挂设引流瓶的挂钩。

[0017] 结合第一方面，本实用新型实施例提供了第一方面的一种可能的实施方式，其中，上述胸带本体的两端通过魔术贴连接；

[0018] 所述上臂约束带的两端通过魔术贴连接。

[0019] 结合第一方面，本实用新型实施例提供了第一方面的一种可能的实施方式，其中，上述上臂约束带的数量为两个。

[0020] 结合第一方面，本实用新型实施例提供了第一方面的一种可能的实施方式，其中，上述乳腺癌术后伤口加压胸带还包括肩带，所述胸带本体上设置有两个所述肩带，所述肩带的一端与所述胸带本体固定连接，另一端与所述胸带本体可拆卸连接。

[0021] 有益效果：

[0022] 本实用新型提供了一种乳腺癌术后伤口加压胸带，包括胸带本体和上臂约束带；胸带本体上设置有用于为患者术后伤口加压止血的充气囊；胸带本体的两端可拆卸连接，以使胸带本体围绕在患者的胸部；胸带本体的内侧设置有多个压力传感器，且胸带本体的外侧设置有显色光带，显色光带与压力传感器连接；上臂约束带设置在胸带本体上。

[0023] 具体的，在对乳腺癌术后的患者佩戴胸带时，先将胸带本体包裹在患者的胸部，然后对充气囊进行充气，然后根据显色光带的显色情况实时调整胸带本体的松紧情况，从而既能实现加压止血，促进皮瓣愈合，又不会出现加压过紧导致皮肤压疮和引流管压伤皮肤，通过这样的设置，提高患者的使用感受。

附图说明

[0024] 为了更清楚地说明本实用新型具体实施方式或现有技术中的技术方案，下面将对具体实施方式或现有技术描述中所需要使用的附图作简单地介绍，显而易见地，下面描述中的附图是本实用新型的一些实施方式，对于本领域普通技术人员来讲，在不付出创造性劳动的前提下，还可以根据这些附图获得其他的附图。

[0025] 图1为本实用新型实施例提供的乳腺癌术后伤口加压胸带的示意图；

[0026] 图2为本实用新型实施例提供的乳腺癌术后伤口加压胸带的展开示意图。

[0027] 图标：

[0028] 100-胸带本体；110-充气囊；120-充气管路；130-安装槽；140-挂钩；

[0029] 200-上臂约束带；

[0030] 300-压力传感器；310-显色光带；

[0031] 400-肩带；

[0032] 500-魔术贴。

具体实施方式

[0033] 下面将结合附图对本实用新型的技术方案进行清楚、完整地描述，显然，所描述的实施例是本实用新型一部分实施例，而不是全部的实施例。基于本实用新型中的实施例，本领域普通技术人员在没有做出创造性劳动前提下所获得的所有其他实施例，都属于本实用新型保护的范围。

[0034] 在本实用新型的描述中，需要理解的是，术语“中心”、“纵向”、“横向”、“长度”、“宽

度”、“厚度”、“上”、“下”、“前”、“后”、“左”、“右”、“竖直”、“水平”、“顶”、“底”、“内”、“外”、“顺时针”、“逆时针”、“轴向”、“径向”、“周向”等指示的方位或位置关系为基于附图所示的方位或位置关系，仅是为了便于描述本实用新型和简化描述，而不是指示或暗示所指的装置或元件必须具有特定的方位、以特定的方位构造和操作，因此不能理解为对本实用新型的限制。

[0035] 此外，术语“第一”、“第二”仅用于描述目的，而不能理解为指示或暗示相对重要性或者隐含指明所指示的技术特征的数量。由此，限定有“第一”、“第二”的特征可以明示或者隐含地包括一个或者更多个该特征。在本实用新型的描述中，“多个”的含义是两个或两个以上，除非另有明确具体的限定。

[0036] 在本实用新型中，除非另有明确的规定和限定，术语“安装”、“相连”、“连接”、“固定”等术语应做广义理解，例如，可以是固定连接，也可以是可拆卸连接，或成一体；可以是机械连接，也可以是电连接；可以是直接相连，也可以通过中间媒介间接相连，可以是两个元件内部的连通或两个元件的相互作用关系。对于本领域的普通技术人员而言，可以根据具体情况理解上述术语在本实用新型中的具体含义。

[0037] 下面通过具体的实施例并结合附图对本实用新型做进一步的详细描述。

[0038] 参见图1和图2所示，本实用新型实施例提供了一种乳腺癌术后伤口加压胸带，包括胸带本体100和上臂约束带200；胸带本体100上设置有用于为患者术后伤口加压止血的充气囊110；胸带本体100的两端可拆卸连接，以使胸带本体100围绕在患者的胸部；胸带本体100的内侧设置有多个压力传感器300，且胸带本体100的外侧设置有显色光带310，显色光带310与压力传感器300连接；上臂约束带200设置在胸带本体100上。

[0039] 具体的，在对乳腺癌术后的患者佩戴胸带时，先将胸带本体100包裹在患者的胸部，然后对充气囊110进行充气，然后根据显色光带310的显色情况实时调整胸带本体100的松紧情况，从而既能实现加压止血，促进皮瓣愈合，又不会出现加压过紧导致皮肤压疮和引流管压伤皮肤，通过这样的设置，提高患者的使用感受。

[0040] 其中，在对单一患者使用时，医务人员可以先绑扎好胸带本体100，然后通过询问患者松紧程度，从而确定胸带本体100对于此患者的舒适压力区间，胸带本体100上设置有控制屏幕，可以设置压力区间，在后续几天的换药等操作后在此穿戴胸带本体100时，医务人员可以通过显色光带310的显色判断胸带本体100是否穿戴合适，显色光带310受压力传感器300实时监测的数据控制，当压力传感器300监测的数据小于设定的压力区间时，显色光带310不发光，当压力传感器300监测的数据位于设定的压力区间内时，显色光带310亮绿光，当压力传感器300监测的数据大于设定的压力区间时，显色光带310亮红光。

[0041] 另外，还可以在控制屏幕中预先设置压力区间数据，然后在后续几天的换药等操作后在此穿戴胸带本体100时，医务人员可以通过显色光带310的显色判断胸带本体100是否穿戴合适，显色光带310受压力传感器300实时监测的数据控制，当压力传感器300监测的数据小于设定的压力区间时，显色光带310不发光，当压力传感器300监测的数据位于设定的压力区间内时，显色光带310亮绿光，当压力传感器300监测的数据大于设定的压力区间时，显色光带310亮红光。

[0042] 需要指出的是，通过控制屏幕调整压力传感器300的压力区间响应控制可以采用现有技术，在此不再赘述。

[0043] 另外，还可以通过大量试验获取患者的可承受压力区间。另外，还可以根据青年、中老年划分患者，然后通过大量试验获取患者的可承受压力区间。此数据均可预先存储在控制屏幕内，医务人员可以根据患者进行选择。

[0044] 还需要说明的是，本实施例提供的乳腺癌术后伤口加压胸带为辅助治疗，以保证医务人员快速对术后的患者进行加压包扎，但是医务人员在包扎过程中以患者的感受为主要判断依据。

[0045] 参见图1和图2所示，本实施例的可选方案中，充气囊110的数量为两个，充气囊110设置在胸带本体100的内部。

[0046] 具体的，充气囊110的数量可以设置为两个，并且两个充气囊110均设置在胸带本体100的内部，根据患者的时间情况对左右两个充气囊110进行充气。

[0047] 另外，将充气囊110设置在胸带本体100内部，降低充气囊110受损漏气的概率。

[0048] 另外，胸带本体100上位于充气囊110的位置为可拉伸布料，以保证充气囊110能够压紧在患者的胸部。

[0049] 参见图1和图2所示，本实施例的可选方案中，胸带本体100上设置有与充气囊110的充气口相连的充气管路120。

[0050] 具体的，在胸带本体100上设置有充气管路120，方便医务人员在患者佩戴胸带本体100时对充气囊110进行充气或者放气。

[0051] 参见图1和图2所示，本实施例的可选方案中，显色光带310包括绿光带和红光带。

[0052] 具体的，显色光带310包括绿光带和红光带，通过红绿光提醒医务人员，从而辅助医务人员能够快速的完成胸带本体100的合适的佩戴。

[0053] 参见图1和图2所示，本实施例的可选方案中，胸带本体100内设置有用于安装引流管的安装槽130，且胸带本体100上开设有供引流管通过的通孔。

[0054] 具体的，在胸带本体100内设置安装槽130，安装槽130内可以设置引流管，通过安装槽130的设置，当胸带本体100穿戴在患者身上时，引流管不会压迫在患者身上，提高患者的舒适度，而且，降低引流管压伤皮肤的概率。

[0055] 本实施例的可选方案中，安装槽130内设置有用于固定引流管的固定夹。

[0056] 具体的，在安装槽130内设置有固定夹，固定夹固定设置在安装槽130内，固定夹能够夹紧引流管，避免引流管在安装槽130内随意移动，而且降低引流管拉拽患者身上的引流口的几率。

[0057] 参见图1和图2所示，本实施例的可选方案中，胸带本体100上设置有用于挂设引流瓶的挂钩140。

[0058] 具体的，在胸带本体100上设置有挂钩140，引流瓶可以挂设在挂钩140上。

[0059] 参见图1和图2所示，本实施例的可选方案中，胸带本体100的两端通过魔术贴500连接；上臂约束带200的两端通过魔术贴500连接。

[0060] 具体的，胸带本体100的两端通过魔术贴500连接，方便医务人员调整胸带本体100的松紧。

[0061] 其中，上臂约束带200的两端通过魔术贴500连接，方便用户穿戴。

[0062] 参见图1和图2所示，本实施例的可选方案中，上臂约束带200的数量为两个。

[0063] 具体的，根据手术情况，使患者的上臂穿戴上臂约束带200。例如，患者仅一侧胸部

手术时，患者可以仅同侧的上臂穿戴上臂约束带200。

[0064] 参见图1和图2所示，本实施例的可选方案中，乳腺癌术后伤口加压胸带还包括肩带400，胸带本体100上设置有两个肩带400，肩带400的一端与胸带本体100固定连接，另一端与胸带本体100可拆卸连接。

[0065] 具体的，通过肩带400的设置，避免胸带本体100下滑。

[0066] 另外，肩带400的一端与胸带本体100固定连接，另一端与胸带本体100可拆卸连接，通过这样的设置，方便患者穿戴肩带400，无需患者抬起上臂即可穿戴肩带400。

[0067] 最后应说明的是：以上实施例仅用以说明本实用新型的技术方案，而非对其限制；尽管参照前述实施例对本实用新型进行了详细的说明，本领域的普通技术人员应当理解：其依然可以对前述实施例所记载的技术方案进行修改，或者对其中部分或者全部技术特征进行等同替换；而这些修改或者替换，并不使相应技术方案的本质脱离本实用新型实施例技术方案的范围。

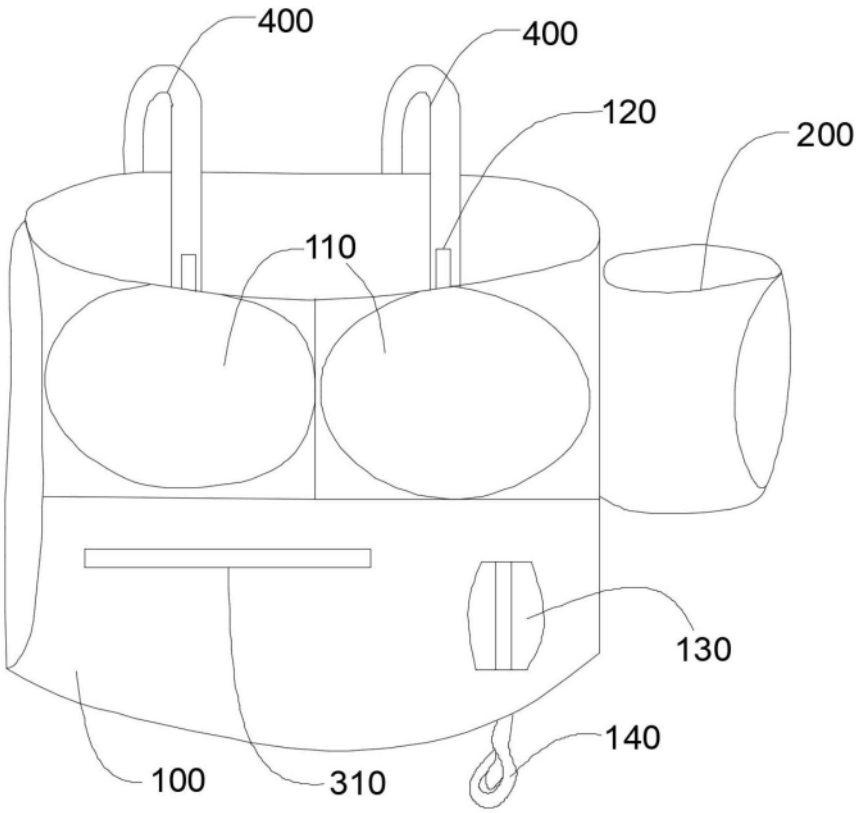
400
400
120
200
110
130
140
100
310

图1

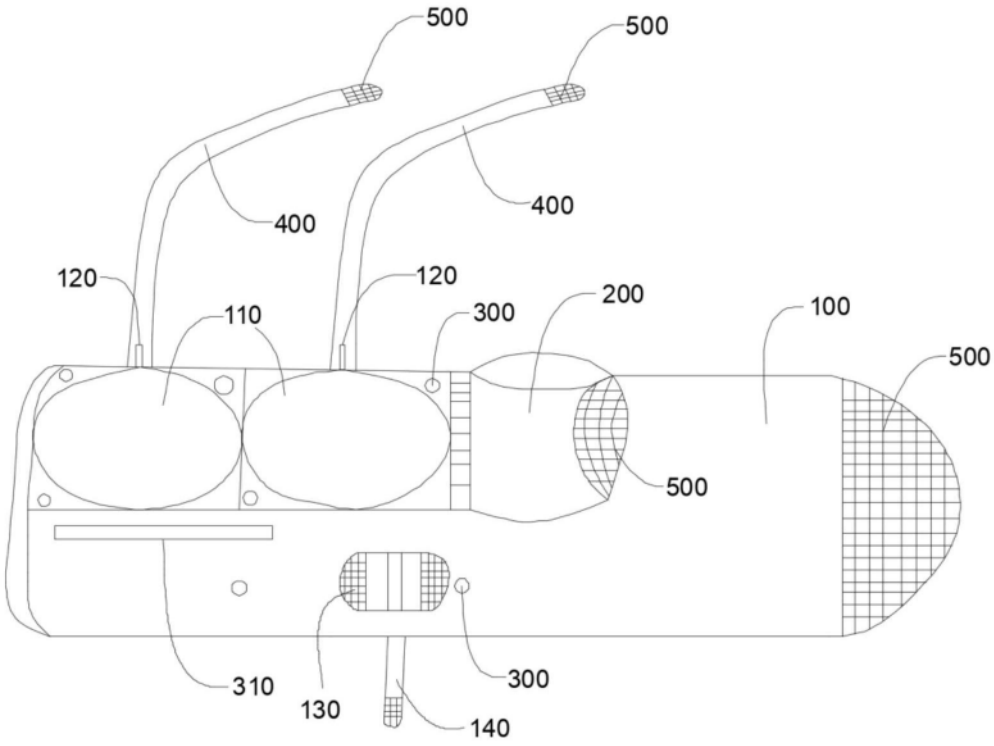
500
500
400
400
120
120
110
300
200
100
500
500
310
130
300
140

图2