(19)中华人民共和国国家知识产权局

(12)实用新型专利

(10)授权公告号 CN 205646358 U
(45)授权公告日 2016.10.12

(21)申请号 201620416322.9

(22)申请日 2016.05.10

(73)专利权人 道思新能源(厦门)有限公司
地址 361011 福建省厦门市火炬高新区(翔安)产业区强业楼601、602室

(72)发明人 郑新华

(74)专利代理机构 北京科亿知识产权代理事务所(普通合伙) 11350
代理人 汤东凤

(51)Int.Cl.
H01R 13/717(2006.01)
H01R 13/46(2006.01)
H01R 13/502(2006.01)
H01R 13/73(2006.01)
H01R 27/00(2006.01)
H01R 35/00(2006.01)

权利要求书1页 说明书2页 附图1页

(54)实用新型名称

一种多功能插座

(57)摘要

本实用新型公开了一种多功能插座，其包括插座主体、旋转环和底板，插座主体通过旋转环连接在底板上，插座主体的上侧面设有多个正插孔和多个USB插孔，插座主体的侧面上设有多个侧插孔块，侧插孔块上设有侧插孔，插座主体的上端设有一圈荧光条，底板的下端设有黏贴条，底板上还设有钉孔。本实用新型的有益效果有：插座主体可在旋转环内发生旋转，可以通过旋转来尽可能满足插头的角度需求；正面及四周均设有插孔，这样可有效避免插头之间的相互干扰；可通过钉孔或黏贴条固定在墙壁或其他地方，以便于使用；设有USB插孔，可直接插入USB线使用；设有指示灯，可直观提示相应插孔是否有电；设有荧光条，便于黑暗条件下能迅速的找到插座。

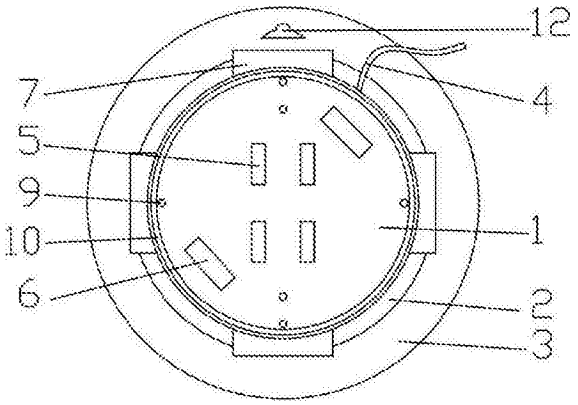

CN 205646358 U

1.一种多功能插座，其特征在于：其包括插座主体(1)、旋转环(2)和底板(3)，所述插座主体(1)通过所述旋转环(2)连接在所述底板(3)上，电源进线(4)连接在所述插座主体(1)上，所述插座主体(1)的上侧面设有多个正插孔(5)和多个USB插孔(6)，所述插座主体(1)的侧面上设有多个侧插孔块(7)，所述侧插孔块(7)上设有侧插孔(8)，所述正插孔(5)旁边设有指示灯(9)，每个所述侧插孔块(7)的旁边也设有对应的指示灯(9)，所述插座主体(1)的上端设有一圈荧光条(10)，所述底板(3)的下端设有黏贴条(11)，所述底板(3)上还设有钉孔(12)。

2.根据权利要求1所述的一种多功能插座，其特征在于：所述旋转环(2)可带动所述插座主体(1)绕着所述底板(3)旋转。

3.根据权利要求1所述的一种多功能插座，其特征在于：所述插座主体(1)为圆柱形，所述侧插孔块(7)与所述插座主体(1)的连接处设有贴合圆柱形的弧面。

一种多功能插座

技术领域

[0001] 本实用新型涉及一种插座，特别涉及一种多功能插座。

背景技术

[0002] 插座，是指有一个或一个以上电路接线可插入的座，通过它可插入各种接线，便于与其他电路接通。随着家用电器越大越多，每个家庭都需要使用大量的操作。在使用的过程中，经常出现插头相互干扰的情况，还有插头角度不对的情况，这给正常使用带来了很大的不便。

实用新型内容

[0003] 本实用新型要解决的技术问题，在于提供一种多功能插座，该插座能有限避免插头之间的干扰，同时可通过旋转来尽可能满足插头的角度需求。

[0004] 本实用新型通过下述方案实现：一种多功能插座，其包括插座主体、旋转环和底板，所述插座主体通过所述旋转环连接在所述底板上，电源进线连接在所述插座主体上，所述插座主体的上侧面设有多个正插孔和多个USB插孔，所述插座主体的侧面上设有多个侧插孔块，所述侧插孔块上设有侧插孔，所述正插孔旁边设有指示灯，每个所述侧插孔块的旁边也设有对应的指示灯，所述插座主体的上端设有一圈荧光条，所述底板的下端设有黏贴条，所述底板上还设有钉孔。

[0005] 所述旋转环可带动所述插座主体绕着所述底板旋转。

[0006] 所述插座主体为圆柱形，所述侧插孔块与所述插座主体的连接处设有贴合圆柱形的弧面。

[0007] 本实用新型的有益效果为：

[0008] 1、本实用新型一种多功能插座的插座主体可在旋转环内发生旋转，可以通过旋转来尽可能满足插头的角度需求；

[0009] 2、本实用新型一种多功能插座的正面及四周均设有插孔，这样可有效避免插头之间的相互干扰；

[0010] 3、本实用新型一种多功能插座可通过钉孔或黏贴条固定在墙壁或其他地方，以便于使用；

[0011] 4、本实用新型一种多功能插座设有USB插孔，可直接插入USB线使用；

[0012] 5、本实用新型一种多功能插座设有指示灯，可直观提示相应插孔是否有电；

[0013] 6、本实用新型一种多功能插座设有荧光条，便于黑暗条件下能迅速的找到插座。

附图说明

[0014] 图1为本实用新型一种多功能插座的俯视结构示意图。

[0015] 图2为本实用新型一种多功能插座的侧视结构示意图。

[0016] 图3为本实用新型一种多功能插座的底板仰视结构示意图。

[0017] 图中：1为插座主体，2为旋转环，3为底板，4为电源进线，5为正插孔，6为USB插孔，7为侧插孔块，8为侧插孔，9为指示灯，10为荧光条，11为黏贴条，12为钉孔。

具体实施方式

[0018] 下面结合图1-3对本实用新型进一步说明，但本实用新型保护范围不局限所述内容。

[0019] 其中相同的零部件用相同的附图标记表示。需要说明的是，下面描述中使用的词语“前”、“后”、“左”、“右”、“上”和“下”指的是附图中的方向，词语“内”和“外”分别指的是朝向或远离特定部件几何中心的方向。

[0020] 一种多功能插座，其包括插座主体1、旋转环2和底板3，插座主体1通过旋转环2连接在底板3上，电源进线4连接在插座主体1上，插座主体1的上侧面设有多个正插孔5和多个USB插孔6，插座主体1的侧面上设有多个侧插孔块7，侧插孔块7上设有侧插孔8，正插孔5旁边设有指示灯9，每个侧插孔块7的旁边也设有对应的指示灯9，插座主体1的上端设有一圈荧光条10，底板3的下端设有黏贴条11，底板3上还设有钉孔12，旋转环2可带动插座主体1绕着底板3旋转，插座主体1为圆柱形，侧插孔块7与插座主体1的连接处设有贴合圆柱形的弧面，电源进线4与插孔之间的连接为现有技术，其内部电路结构、工作原理和工作过程在此不再赘述。

[0021] 尽管已经对本实用新型的技术方案做了较为详细的阐述和列举，应当理解，对于本领域技术人员来说，对上述实施例做出修改或者采用等同的替代方案，这对本领域的技术人员而言是显而易见，在不偏离本实用新型精神的基础上所做的这些修改或改进，均属于本实用新型要求保护的范围。

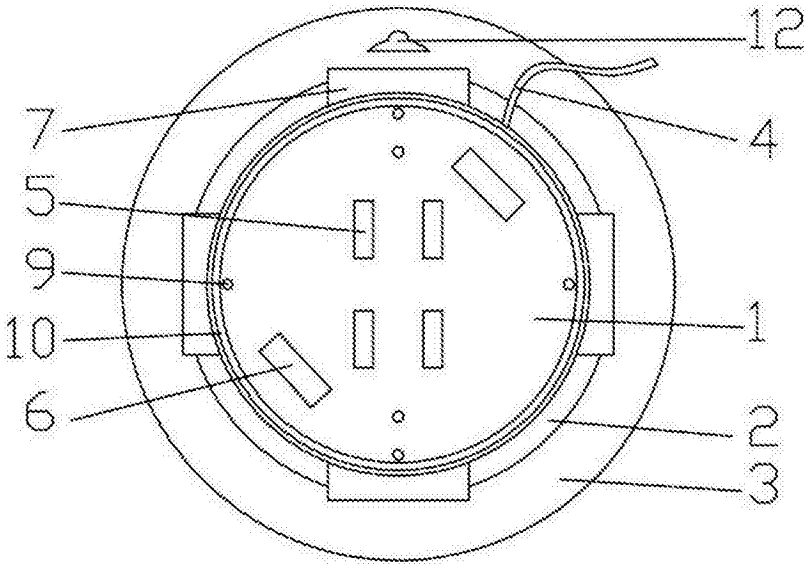

图1

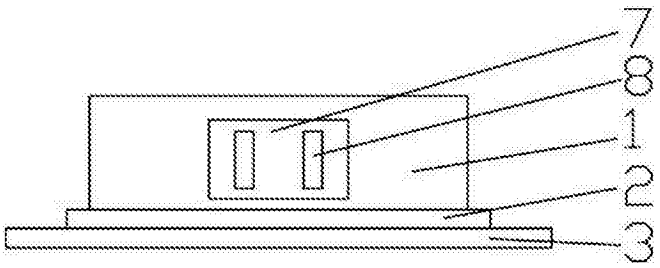

图2

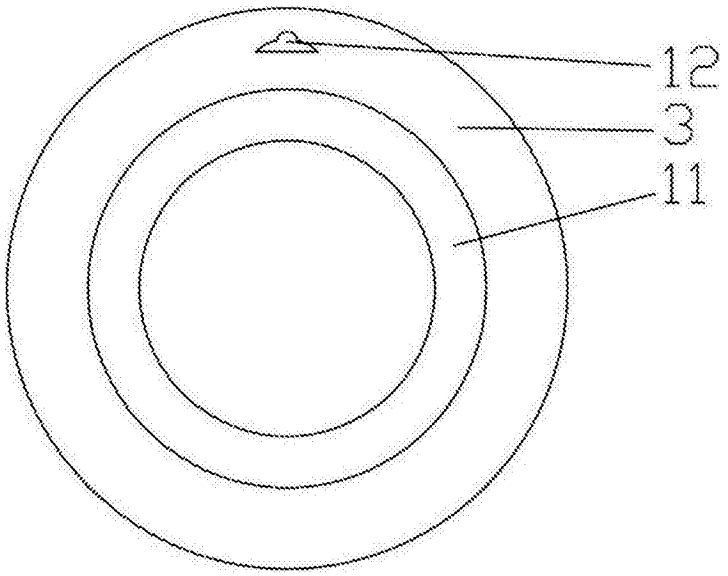

图3