(19)中华人民共和国国家知识产权局

(12)实用新型专利

(10)授权公告号 CN 210229408 U
(45)授权公告日 2020.04.03

(21)申请号 201920780555.0

(22)申请日 2019.05.28

(73)专利权人 河北鼎润智能装备制造有限公司
地址 056300 河北省邯郸市武安市工业园区泉上大道

(72)发明人 徐政

(51)Int.Cl.
B01D 46/02(2006.01)
B01D 46/04(2006.01)

权利要求书2页 说明书6页 附图3页

(54)实用新型名称

一种脉冲布袋除尘器

(57)摘要

本实用新型涉及废料回收附属装置的技术领域，特别是涉及一种脉冲布袋除尘器，废屑杂质以及外界灰尘粘附在过滤布袋侧壁上时，能够方便进行降尘处理，降低工作人员工作强度，提高其实用性；包括固定板、过滤布袋、固定环和传输管，传输管上密封连通有传输泵；还包括固定箱、两组支撑杆和支撑环，固定箱内设置有固定腔，固定箱右侧壁上连通设置有安装口，支撑环外侧设置有橡胶保护套，固定箱顶部和底部均连通设置有出风口，还包括两组卡板、两组抽拉杆、两组第一套簧、两组密封塞、两组连接杆和两组捶打块，固定箱顶部和底部均连接有支撑轴组，两组支撑轴组外侧均连接有定位板，两组定位板上均设置有移动孔，两组捶打块外侧均套设有橡胶缓冲套。

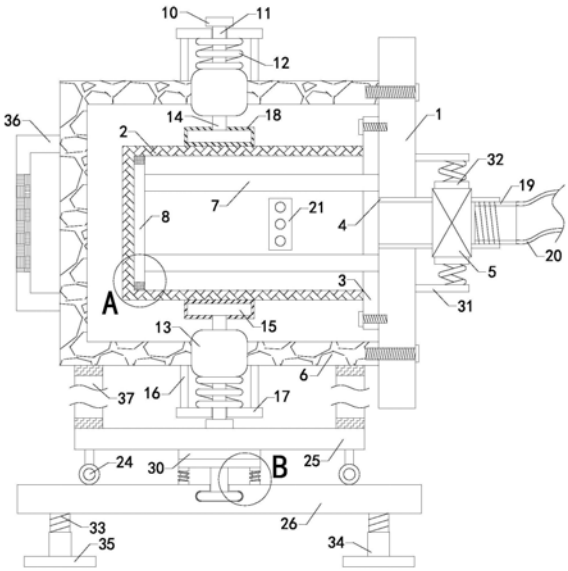

CN 210229408 U

1.一种脉冲布袋除尘器，包括固定板(1)、过滤布袋(2)、固定环(3)和传输管(4)，过滤布袋(2)取放口处与固定环(3)左侧壁连通，固定环(3)螺装在固定板(1)左侧壁上，传输管(4)输出端密封连通在固定板(1)右侧，传输管(4)上密封连通有传输泵(5)；其特征在于，还包括固定箱(6)、两组支撑杆(7)和支撑环(8)，固定箱(6)内设置有固定腔，固定箱(6)右侧壁上连通设置有安装口，固定板(1)螺装在固定箱(6)右侧壁上，过滤布袋(2)和固定环(3)均位于固定箱(6)内，两组支撑杆(7)左端和右端分别与支撑环(8)右侧和固定板(1)左侧连接，两组支撑杆(7)和支撑环(8)均位于过滤布袋(2)内部，且支撑环(8)外侧设置有橡胶保护套(9)，橡胶保护套(9)与过滤布袋(2)内左侧壁接触，固定箱(6)顶部和底部均连通设置有出风口，还包括两组卡板(10)、两组抽拉杆(11)、两组第一套簧(12)、两组密封塞(13)、两组连接杆(14)和两组捶打块(15)，固定箱(6)顶部和底部均连接有支撑轴组(16)，两组支撑轴组(16)外侧均连接有定位板(17)，两组定位板(17)上均设置有移动孔，两组抽拉杆(11)外端分别与两组卡板(10)连接，两组抽拉杆(11)内端分别穿过两组移动孔并分别伸入至两组移动孔内侧方与两组密封塞(13)连接，两组密封塞(13)四周分别贴紧两组出风口内侧壁，两组连接杆(14)外端分别与两组密封塞(13)连接，两组连接杆(14)内端分别与两组捶打块(15)连接，两组捶打块(15)外侧均套设有橡胶缓冲套(18)，两组橡胶缓冲套(18)分别与过滤布袋(2)顶底两侧壁接触，两组第一套簧(12)分别套装在的两组抽拉杆(11)外侧，两组第一套簧(12)外端分别与两组定位板(17)内侧连接，两组第一套簧(12)内端分别与两组密封塞(13)外侧连接。

2.如权利要求1所述的一种脉冲布袋除尘器，其特征在于，还包括连通管(19)和连通软管(20)，连通软管(20)左侧输出端与连通管(19)右侧输入端密封连通，传输管(4)右侧输入端内侧壁设置有第一螺纹，连通管(19)左侧输出端外侧壁设置有与第一螺纹相配合的第二螺纹，连通管(19)左侧输出端螺装至传输管(4)右侧输入端内部。

3.如权利要求2所述的一种脉冲布袋除尘器，其特征在于，还包括固定圈(21)、调节弹簧组和调节环(22)，固定圈(21)安装在固定箱(6)前侧壁，调节弹簧组一端与固定圈(21)内侧连接，调节弹簧组另一端与调节环(22)连接，调节环(22)上设置有缺口，调节环(22)卡套在连通软管(20)输入端外侧。

4.如权利要求3所述的一种脉冲布袋除尘器，其特征在于，还包括转轴(23)、两组滑轮(24)、上板体(25)和下板体(26)，下板体(26)顶端中部设置有转动槽，转轴(23)底端设置有转动片(27)，转动片(27)位于转动槽内部，且转动片(27)可相对转动槽旋转，转轴(23)顶端与上板体(25)底端连接，两组滑轮(24)的顶端分别与上板体(25)底端左侧和右侧连接，且两组滑轮(24)的底端均与下板体(26)顶端接触。

5.如权利要求4所述的一种脉冲布袋除尘器，其特征在于，还包括四组上连接柱、四组第二套簧(28)、四组可伸缩管、四组下连接柱、环形铁片(29)和环形吸铁石片(30)，环形铁片(29)可转动套装在转轴(23)外侧，环形吸铁石片(30)固定套装在转轴(23)外侧，四组上连接柱的顶端分别安装在环形铁片(29)底端左前侧、右前侧、左后侧和右后侧，四组第二套簧(28)的一端分别与四组上连接柱连接，四组第二套簧(28)的另一端分别与四组下连接柱连接，四组可伸缩管的一端分别与四组上连接柱连接，四组可伸缩管的另一端分别与四组下连接柱连接，四组第二套簧(28)分别套装在四组可伸缩管外侧，四组下连接柱均安装在下板体(26)顶端中部，环形铁片(29)和环形吸铁石片(30)相互吸附。

6.如权利要求5所述的一种脉冲布袋除尘器，其特征在于，还包括两组缓震块(31)、两组缓震弹簧和两组缓震板(32)，两组缓震块(31)左侧分别安装在固定板(1)右侧壁上方和下方，两组缓震弹簧一端分别与两组缓震块(31)内侧连接，两组缓震弹簧另一端分别与两组缓震板(32)连接，传输泵(5)卡装在两组缓震板(32)之间。

7.如权利要求6所述的一种脉冲布袋除尘器，其特征在于，还包括四组螺纹杆(33)、四组螺纹管(34)和四组加重块(35)，四组螺纹杆(33)的顶端分别安装在下板体(26)底端左前侧、右前侧、左后侧和右后侧，四组螺纹杆(33)底端分别螺装至四组螺纹管(34)顶端内部，四组加重块(35)分别安装在四组螺纹管(34)底端，固定箱(6)左侧设置有提手(36)。

8.如权利要求7所述的一种脉冲布袋除尘器，其特征在于，还包括两组连接板(37)，两组连接板(37)的顶端分别与固定箱(6)底端左右两侧连接，两组连接板(37)的底端均安装在上板体(25)顶端。

一种脉冲布袋除尘器

技术领域

[0001] 本实用新型涉及废料回收附属装置的技术领域，特别是涉及一种脉冲布袋除尘器。

背景技术

[0002] 众所周知，脉冲布袋除尘器是一种用于机械加工过程中，对加工产生的废屑杂质等进行回收处理，以减少对环境质量的影响的附属装置，其在废料回收的领域中得到了广泛的使用；现有的脉冲布袋除尘器包括固定板、过滤布袋、固定环和传输管，固定板中央区域设置有通孔，过滤布袋取放口处与固定环左侧壁连通，固定环螺装在固定板左侧壁上，传输管输出端密封连通在固定板右侧，传输管上密封连通有传输泵；现有的脉冲布袋除尘器使用时，将固定板安装在固定位置，将传输泵与市电电连接，并启动传输泵，将传输管输入端对准废屑杂质，在传输泵的作用下通过传输管将废屑杂质通过传输管导入过滤布袋内部，空气通过过滤布袋的孔眼排出，传输泵为市面常见电器件，买回使用时仅需按照一同购回的使用说明书电连接即可进行使用，故在此不再赘述；现有的脉冲布袋除尘器使用中发现，其废屑杂质以及外界灰尘较易粘附在过滤布袋内侧壁上，容易影响后续过滤处理，加大工作人员工作强度，从而导致其实用性较差。

实用新型内容

[0003] 为解决上述技术问题，本实用新型提供一种其废屑杂质以及外界灰尘粘附在过滤布袋侧壁上时，能够方便进行降尘处理，降低工作人员工作强度，从而提高其实用性的脉冲布袋除尘器。

[0004] 本实用新型的一种脉冲布袋除尘器，包括固定板、过滤布袋、固定环和传输管，过滤布袋取放口处与固定环左侧壁连通，固定环螺装在固定板左侧壁上，传输管输出端密封连通在固定板右侧，传输管上密封连通有传输泵；还包括固定箱、两组支撑杆和支撑环，固定箱内设置有固定腔，固定箱右侧壁上连通设置有安装口，固定板螺装在固定箱右侧壁上，过滤布袋和固定环均位于固定箱内，两组支撑杆左端和右端分别与支撑环右侧和固定板左侧连接，两组支撑杆和支撑环均位于过滤布袋内部，且支撑环外侧设置有橡胶保护套，橡胶保护套与过滤布袋内左侧壁接触，固定箱顶部和底部均连通设置有出风口，还包括两组卡板、两组抽拉杆、两组第一套簧、两组密封塞、两组连接杆和两组捶打块，固定箱顶部和底部均连接有支撑轴组，两组支撑轴组外侧均连接有定位板，两组定位板上均设置有移动孔，两组抽拉杆外端分别与两组卡板连接，两组抽拉杆内端分别穿过两组移动孔并分别伸入至两组移动孔内侧方与两组密封塞连接，两组密封塞四周分别贴紧两组出风口内侧壁，两组连接杆外端分别与两组密封塞连接，两组连接杆内端分别与两组捶打块连接，两组捶打块外侧均套设有橡胶缓冲套，两组橡胶缓冲套分别与过滤布袋顶底两侧壁接触，两组第一套簧分别套装在的两组抽拉杆外侧，两组第一套簧外端分别与两组定位板内侧连接，两组第一套簧内端分别与两组密封塞外侧连接。

[0005] 本实用新型的一种脉冲布袋除尘器，还包括连通管和连通软管，连通软管左侧输出端与连通管右侧输入端密封连通，传输管右侧输入端内侧壁设置有第一螺纹，连通管左侧输出端外侧壁设置有与第一螺纹相配合的第二螺纹，连通管左侧输出端螺装至传输管右侧输入端内部。

[0006] 本实用新型的一种脉冲布袋除尘器，还包括固定圈、调节弹簧组和调节环，固定圈安装在固定箱前侧壁，调节弹簧组一端与固定圈内侧连接，调节弹簧组另一端与调节环连接，调节环上设置有缺口，调节环卡套在连通软管输入端外侧。

[0007] 本实用新型的一种脉冲布袋除尘器，还包括转轴、两组滑轮、上板体和下板体，下板体顶端中部设置有转动槽，转轴底端设置有转动片，转动片位于转动槽内部，且转动片可相对转动槽旋转，转轴顶端与上板体底端连接，两组滑轮的顶端分别与上板体底端左侧和右侧连接，且两组滑轮的底端均与下板体顶端接触。

[0008] 本实用新型的一种脉冲布袋除尘器，还包括四组上连接柱、四组第二套簧、四组可伸缩管、四组下连接柱、环形铁片和环形吸铁石片，环形铁片可转动套装在转轴外侧，环形吸铁石片固定套装在转轴外侧，四组上连接柱的顶端分别安装在环形铁片底端左前侧、右前侧、左后侧和右后侧，四组第二套簧的一端分别与四组上连接柱连接，四组第二套簧的另一端分别与四组下连接柱连接，四组可伸缩管的一端分别与四组上连接柱连接，四组可伸缩管的另一端分别与四组下连接柱连接，四组第二套簧分别套装在四组可伸缩管外侧，四组下连接柱均安装在下板体顶端中部，环形铁片和环形吸铁石片相互吸附。

[0009] 本实用新型的一种脉冲布袋除尘器，还包括两组缓震块、两组缓震弹簧和两组缓震板，两组缓震块左侧分别安装在固定板右侧壁上方和下方，两组缓震弹簧一端分别与两组缓震块内侧连接，两组缓震弹簧另一端分别与两组缓震板连接，传输泵卡装在两组缓震板之间。

[0010] 本实用新型的一种脉冲布袋除尘器，还包括四组螺纹杆、四组螺纹管和四组加重块，四组螺纹杆的顶端分别安装在下板体底端左前侧、右前侧、左后侧和右后侧，四组螺纹杆底端分别螺装至四组螺纹管顶端内部，四组加重块分别安装在四组螺纹管底端，固定箱左侧设置有提手。

[0011] 本实用新型的一种脉冲布袋除尘器，还包括两组连接板，两组连接板的顶端分别与固定箱底端左右两侧连接，两组连接板的底端均安装在上板体顶端。

[0012] 与现有技术相比本实用新型的有益效果为：其可以通过两组支撑杆和支撑环对过滤布袋起到一定的限位作用，将其撑起，使过滤布袋始终处于伸展状态，进入过滤布袋内的空气通过过滤布袋过滤后进入固定箱内，当固定箱内空气较多时，使固定箱内压强发生变化，对两组密封塞具有一定的压力，使两组密封塞压缩两组第一套簧，固定箱内的空气通过两组出气口排出，当空气大部分排出时，两组密封塞放松，在两组第一套簧的弹力作用下回到出风口处，此时两组捶打块与过滤布袋接触，使过滤布袋振动，进而使粘附在过滤布袋侧壁上的废屑杂质振落，反复振动可以减少废屑杂质粘附在过滤布袋内壁上，通过两组抽拉杆在两组移动孔处的移动方便两组第一套簧不易扭曲变形，限定两组密封塞的移动方向，使两组密封塞可以准确的回到两组出风口处，工作箱辅助缓解外界灰尘的进入，进而使得外界灰尘不易粘附在过滤布袋壁上，卡板配合定位板辅助对第一套簧限位，防止捶打块过度对过滤布袋进行捶打而造成过滤布袋损坏，废屑杂质以及外界灰尘粘附在过滤布袋侧壁

上时，能够方便进行降尘处理，降低工作人员工作强度，从而提高其实用性，两组橡胶缓冲套减少两组捶打块对过滤布袋的冲力，进而可以进一步减少两组捶打块对过滤布袋的损坏，橡胶保护套减少支撑环对过滤布袋内侧壁的磨损。

附图说明

[0013] 图1是本实用新型的结构示意图；

[0014] 图2是固定圈和调节环连接的结构示意图；

[0015] 图3是图1的A部局部放大图；

[0016] 图4是图1的B部局部放大图；

[0017] 附图中标记：1、固定板；2、过滤布袋；3、固定环；4、传输管；5、传输泵；6、固定箱；7、支撑杆；8、支撑环；9、橡胶保护套；10、卡板；11、抽拉杆；12、第一套簧；13、密封塞；14、连接杆；15、捶打块；16、支撑轴组；17、定位板；18、橡胶缓冲套；19、连通管；20、连通软管；21、固定圈；22、调节环；23、转轴；24、滑轮；25、上板体；26、下板体；27、转动片；28、第二套簧；29、环形铁片；30、环形吸铁石片；31、缓震块；32、缓震板；33、螺纹杆；34、螺纹管；35、加重块；36、提手；37、连接板。

具体实施方式

[0018] 下面结合附图和实施例，对本实用新型的具体实施方式作进一步详细描述。以下实施例用于说明本实用新型，但不用来限制本实用新型的范围。

[0019] 如图1至图4所示，本实用新型的一种脉冲布袋除尘器，包括固定板1、过滤布袋2、固定环3和传输管4，过滤布袋2取放口处与固定环3左侧壁连通，固定环3螺装在固定板1左侧壁上，传输管4输出端密封连通在固定板1右侧，传输管4上密封连通有传输泵5；还包括固定箱6、两组支撑杆7和支撑环8，固定箱6内设置有固定腔，固定箱6右侧壁上连通设置有安装口，固定板1螺装在固定箱6右侧壁上，过滤布袋2和固定环3均位于固定箱6内，两组支撑杆7左端和右端分别与支撑环8右侧和固定板1左侧连接，两组支撑杆7和支撑环8均位于过滤布袋2内部，且支撑环8外侧设置有橡胶保护套9，橡胶保护套9与过滤布袋2内左侧壁接触，固定箱6顶部和底部均连通设置有出风口，还包括两组卡板10、两组抽拉杆11、两组第一套簧12、两组密封塞13、两组连接杆14和两组捶打块15，固定箱6顶部和底部均连接有支撑轴组16，两组支撑轴组16外侧均连接有定位板17，两组定位板17上均设置有移动孔，两组抽拉杆11外端分别与两组卡板10连接，两组抽拉杆11内端分别穿过两组移动孔并分别伸入至两组移动孔内侧方与两组密封塞13连接，两组密封塞13四周分别贴紧两组出风口内侧壁，两组连接杆14外端分别与两组密封塞13连接，两组连接杆14内端分别与两组捶打块15连接，两组捶打块15外侧均套设有橡胶缓冲套18，两组橡胶缓冲套18分别与过滤布袋2顶底两侧壁接触，两组第一套簧12分别套装在的两组抽拉杆11外侧，两组第一套簧12外端分别与两组定位板17内侧连接，两组第一套簧12内端分别与两组密封塞13外侧连接；其可以通过两组支撑杆和支撑环对过滤布袋起到一定的限位作用，将其撑起，使过滤布袋始终处于伸展状态，进入过滤布袋内的空气通过过滤布袋过滤后进入固定箱内，当固定箱内空气较多时，使固定箱内压强发生变化，对两组密封塞具有一定的压力，使两组密封塞压缩两组第一套簧，固定箱内的空气通过两组出气口排出，当空气大部分排出时，两组密封塞放松，在两

组第一套簧的弹力作用下回到出风口处，此时两组捶打块与过滤布袋接触，使过滤布袋振动，进而使粘附在过滤布袋侧壁上的废屑杂质振落，反复振动可以减少废屑杂质粘附在过滤布袋内壁上，通过两组抽拉杆在两组移动孔处的移动方便两组第一套簧不易扭曲变形，限定两组密封塞的移动方向，使两组密封塞可以准确的回到两组出风口处，工作箱辅助缓解外界灰尘的进入，进而使得外界灰尘不易粘附在过滤布袋壁上，卡板配合定位板辅助对第一套簧限位，防止捶打块过度对过滤布袋进行捶打而造成过滤布袋损坏，废屑杂质以及外界灰尘粘附在过滤布袋侧壁上时，能够方便进行降尘处理，降低工作人员工作强度，从而提高其实用性，两组橡胶缓冲套减少两组捶打块对过滤布袋的冲力，进而可以进一步减少两组捶打块对过滤布袋的损坏，橡胶保护套减少支撑环对过滤布袋内侧壁的磨损。

[0020] 本实用新型的一种脉冲布袋除尘器，还包括连通管19和连通软管20，连通软管20左侧输出端与连通管19右侧输入端密封连通，传输管4右侧输入端内侧壁设置有第一螺纹，连通管19左侧输出端外侧壁设置有与第一螺纹相配合的第二螺纹，连通管19左侧输出端螺装至传输管4右侧输入端内部；其可以通过连通软管的软性增加气体吸入范围，当连通软管无需使用时，手动旋转连通管方便连通管及连通软管的拆装，使用更加方便。

[0021] 本实用新型的一种脉冲布袋除尘器，还包括固定圈21、调节弹簧组和调节环22，固定圈21安装在固定箱6前侧壁，调节弹簧组一端与固定圈21内侧连接，调节弹簧组另一端与调节环22连接，调节环22上设置有缺口，调节环22卡套在连通软管20输入端外侧；其可以通过连通软管输出端卡装在调节环内部的设计在连通软管闲置时进行固定整理，提高实用性，减缓连通软管下垂晃动。

[0022] 本实用新型的一种脉冲布袋除尘器，还包括转轴23、两组滑轮24、上板体25和下板体26，下板体26顶端中部设置有转动槽，转轴23底端设置有转动片27，转动片27位于转动槽内部，且转动片27可相对转动槽旋转，转轴23顶端与上板体25底端连接，两组滑轮24的顶端分别与上板体25底端左侧和右侧连接，且两组滑轮24的底端均与下板体26顶端接触；其可以通过手动转动转轴配合转动片可相对转动槽旋转的设计使上板体工作时能够方便进行转动，加大空气吸入范围，并通过两组滑轮辅助转轴转动并提高支撑能力，提高可靠性。

[0023] 本实用新型的一种脉冲布袋除尘器，还包括四组上连接柱、四组第二套簧28、四组可伸缩管、四组下连接柱、环形铁片29和环形吸铁石片30，环形铁片29可转动套装在转轴23外侧，环形吸铁石片30固定套装在转轴23外侧，四组上连接柱的顶端分别安装在环形铁片29底端左前侧、右前侧、左后侧和右后侧，四组第二套簧28的一端分别与四组上连接柱连接，四组第二套簧28的另一端分别与四组下连接柱连接，四组可伸缩管的一端分别与四组上连接柱连接，四组可伸缩管的另一端分别与四组下连接柱连接，四组第二套簧28分别套装在四组可伸缩管外侧，四组下连接柱均安装在下板体26顶端中部，环形铁片29和环形吸铁石片30相互吸附；其可以通过环形铁片和环形吸铁石片相互吸附方便对转轴进行限位，在转轴转动时，通过手动挤压两组第二套簧使环形铁片和环形吸铁石片不再相互吸附，方便转轴再次转动，两组可伸缩管辅助两组第二套簧在支撑时不易扭曲变形。

[0024] 本实用新型的一种脉冲布袋除尘器，还包括两组缓震块31、两组缓震弹簧和两组缓震板32，两组缓震块31左侧分别安装在固定板1右侧壁上方和下方，两组缓震弹簧一端分别与两组缓震块31内侧连接，两组缓震弹簧另一端分别与两组缓震板32连接，传输泵5卡装在两组缓震板32之间；其可以通过两组缓震板对传输泵进行固定，并通过两组缓震弹簧带

动两组缓震板对传输泵进行挤压缓震，提高其实用性。

[0025] 本实用新型的一种脉冲布袋除尘器，还包括四组螺纹杆33、四组螺纹管34和四组加重块35，四组螺纹杆33的顶端分别安装在下板体26底端左前侧、右前侧、左后侧和右后侧，四组螺纹杆33底端分别螺装至四组螺纹管34顶端内部，四组加重块35分别安装在四组螺纹管34底端，固定箱6左侧设置有提手36；其当整体放置面不够平坦时可以通过手动旋转四组螺纹管使其与螺纹杆配合长度适应放置面，提高实用性，四组加重块提高整体放置稳定性，提手方便手提，提高便携性。

[0026] 本实用新型的一种脉冲布袋除尘器，还包括两组连接板37，两组连接板37的顶端分别与固定箱6底端左右两侧连接，两组连接板37的底端均安装在上板体25顶端；其可以通过两组连接板对固定箱进行固定，并预留出位于下方的卡板移动距离，避免上板体限制位于下方的卡板移动，提高使用可靠性。

[0027] 本实用新型的一种脉冲布袋除尘器，其在工作时，可以通过两组支撑杆和支撑环对过滤布袋起到一定的限位作用，将其撑起，使过滤布袋始终处于伸展状态，进入过滤布袋内的空气通过过滤布袋过滤后进入固定箱内，当固定箱内空气较多时，使固定箱内压强发生变化，对两组密封塞具有一定的压力，使两组密封塞压缩两组第一套簧，固定箱内的空气通过两组出气口排出，当空气大部分排出时，两组密封塞放松，在两组第一套簧的弹力作用下回到出风口处，此时两组捶打块与过滤布袋接触，使过滤布袋振动，进而使粘附在过滤布袋侧壁上的废屑杂质振落，反复振动可以减少废屑杂质粘附在过滤布袋内壁上，通过两组抽拉杆在两组移动孔处的移动方便两组第一套簧不易扭曲变形，限定两组密封塞的移动方向，使两组密封塞可以准确的回到两组出风口处，工作箱辅助缓解外界灰尘的进入，进而使得外界灰尘不易粘附在过滤布袋壁上，卡板配合定位板辅助对第一套簧限位，防止捶打块过度对过滤布袋进行捶打而造成过滤布袋损坏，废屑杂质以及外界灰尘粘附在过滤布袋侧壁上时，能够方便进行降尘处理，降低工作人员工作强度，从而提高其实用性，两组橡胶缓冲套减少两组捶打块对过滤布袋的冲力，进而可以进一步减少两组捶打块对过滤布袋的损坏，橡胶保护套减少支撑环对过滤布袋内侧壁的磨损；可以通过连通软管的软性增加气体吸入范围，当连通软管无需使用时，手动旋转连通管方便连通管及连通软管的拆装，使用更加方便；可以通过连通软管输出端卡装在调节环内部的设计在连通软管闲置时进行固定整理，提高实用性，减缓连通软管下垂晃动；可以通过手动转动转轴配合转动片可相对转动槽旋转的设计使上板体工作时能够方便进行转动，加大空气吸入范围，并通过两组滑轮辅助转轴转动并提高支撑能力，提高可靠性；可以通过环形铁片和环形吸铁石片相互吸附方便对转轴进行限位，在转轴转动时，通过手动挤压两组第二套簧使环形铁片和环形吸铁石片不再相互吸附，方便转轴再次转动，两组可伸缩管辅助两组第二套簧在支撑时不易扭曲变形；可以通过两组缓震板对传输泵进行固定，并通过两组缓震弹簧带动两组缓震板对传输泵进行挤压缓震，提高其实用性；当整体放置面不够平坦时可以通过手动旋转四组螺纹管使其与螺纹杆配合长度适应放置面，提高实用性，四组加重块提高整体放置稳定性，提手方便手提，提高便携性；可以通过两组连接板对固定箱进行固定，并预留出位于下方的卡板移动距离，避免上板体限制位于下方的卡板移动，提高使用可靠性。

[0028] 本实用新型的一种脉冲布袋除尘器，以上所述所有部件的安装方式、连接方式或设置方式均为焊接、铆接或其他常见机械方式，其中可滑动/转动固定即为滑动/转动状态

下不脱落，密封连通即两连接件连通的同时进行密封，并且其所有部件的具体结构、型号和系数指标均为其自带技术，只要能够达成其有益效果的均可进行实施，上述所有用电模块及用电器均为市面常见电器件，买回使用时仅需按照一同购回的使用说明书相互电连接即可进行使用，且控制模块为其常见自带模块，故均在此不再赘述。

[0029] 本实用新型的一种脉冲布袋除尘器，在未作相反说明的情况下，“上下左右、前后内外以及垂直水平”等包含在术语中的方位词仅代表该术语在常规使用状态下的方位，或为本领域技术人员理解的俗称，而不应视为对该术语的限制，与此同时，“第一”、“第二”和“第三”等数列名词不代表具体的数量及顺序，仅仅是用于名称的区分，而且，术语“包括”、“包含”或者其任何其他变体意在涵盖非排他性的包含，从而使得包括一系列要素的过程、方法、物品或者设备不仅包括那些要素，而且还包括没有明确列出的其他要素，或者是还包括为这种过程、方法、物品或者设备所固有的要素。

[0030] 以上所述仅是本实用新型的优选实施方式，应当指出，对于本技术领域的普通技术人员来说，在不脱离本实用新型技术原理的前提下，还可以做出若干改进和变型，这些改进和变型也应视为本实用新型的保护范围。

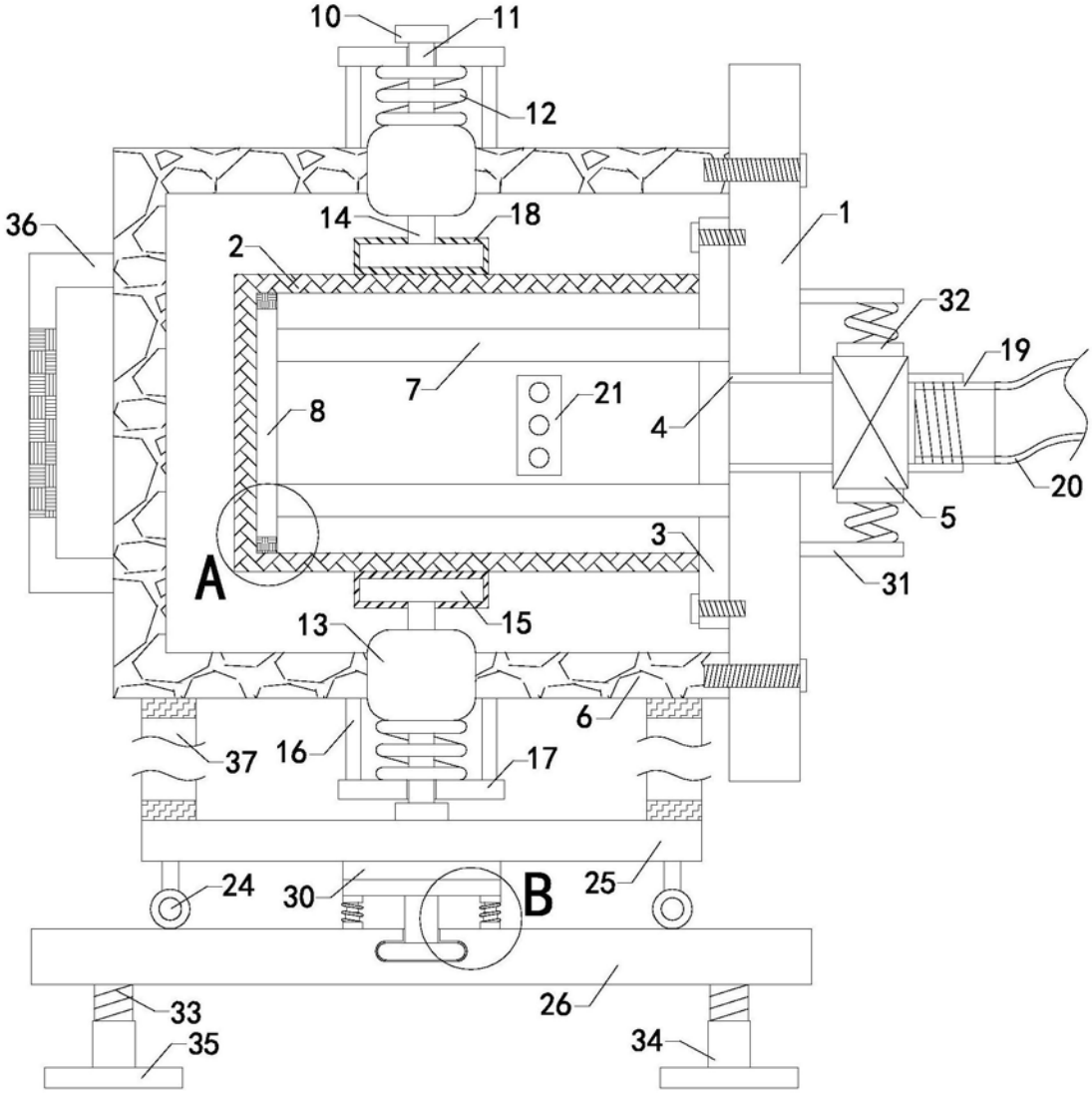
10
11
12
36
14
18
1
2
32
19
7
21
8
4
20
5
3
A
31
13
15
6
37
16
17
24
30
B
25
26
33
35
34

图1

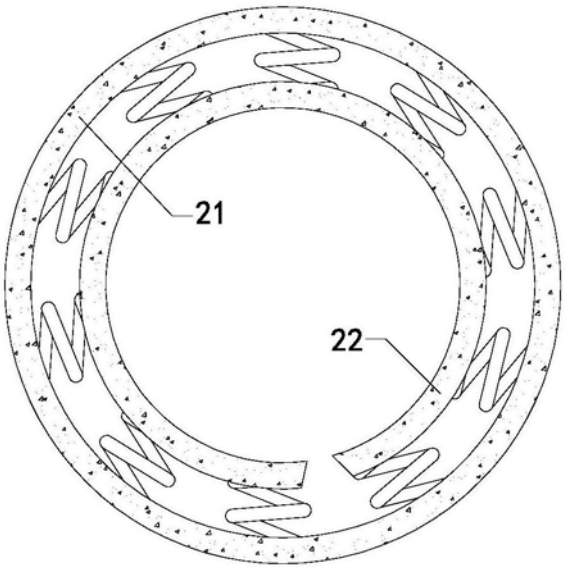

图2

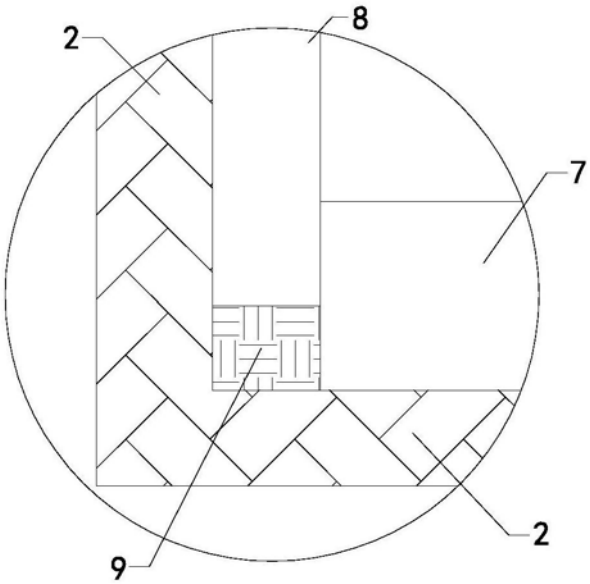

图3

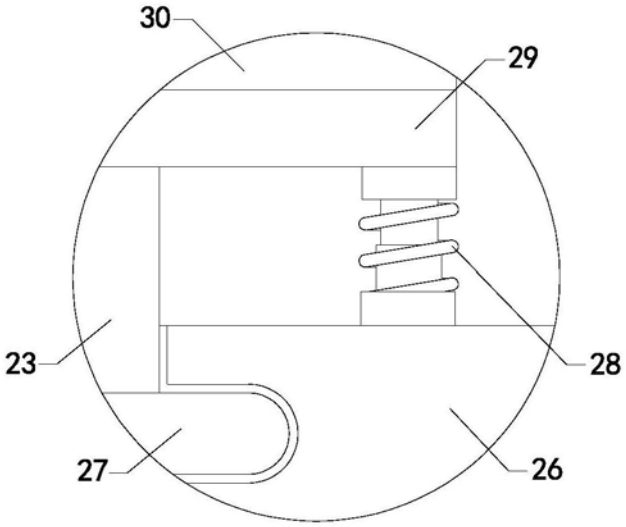

图4