(19)中华人民共和国国家知识产权局

(12)实用新型专利

(10)授权公告号 CN 205396355 U
(45)授权公告日 2016.07.27

(21)申请号 201620162869.0

(22)申请日 2016.02.29

(73)专利权人 卢立武
地址 321000 浙江省永康市经济开发区金山公寓6幢1单元401室

(72)发明人 卢立武

(51)Int.Cl.
B62K 9/02(2006.01)
B62B 9/20(2006.01)

权利要求书1页 说明书2页 附图1页

(54)实用新型名称

一种防夹脚的儿童三轮车

(57)摘要

本实用新型是一种防夹脚的儿童三轮车，包括车架，及设置在车架左下方的前轮，及设置在车架右后方两侧的后轮，及设置在车架中央上方的座垫，及设置在车架中央下方的放置台，及设置在车架左侧上方的把手，及设置在车架右侧上方的接杆，所述车架左侧连接有储物袋，车架右侧连接有后备箱，所述座垫的右侧连接有靠背，座垫的上方设置有护把，且护把与座垫之间连接有档布，所述接杆与把手之间连接有连杆，接杆中央设置有伸缩杆，接杆的上方连接有扶手，所述前轮的两侧设置有档板与脚踏板；该防夹脚的儿童三轮车不仅便于家长对小学生进行监护，也极大的增加小学生的使用安全性，有效的避免小学生在使用的过程中出现意外坠落或卡脚等情况。

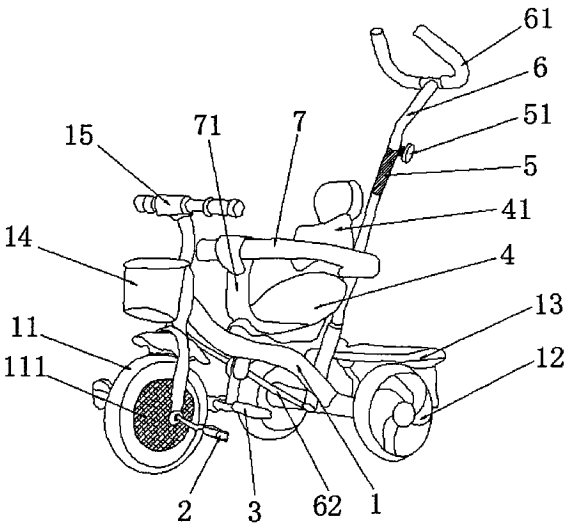

CN 205396355 U

1.一种防夹脚的儿童三轮车，其特征在于：包括车架，及设置在车架左下方的前轮，及设置在车架右后方两侧的后轮，及设置在车架中央上方的座垫，及设置在车架中央下方的放置台，及设置在车架左侧上方的把手，及设置在车架右侧上方的接杆，所述车架左侧连接有储物袋，车架右侧连接有后备箱，所述座垫的右侧连接有靠背，座垫的上方设置有护把，且护把与座垫之间连接有档布，所述接杆与把手之间连接有连杆，接杆中央设置有伸缩杆，接杆的上方连接有扶手，所述前轮的两侧设置有档板与脚踏板。

2.根据权利要求1所述的一种防夹脚的儿童三轮车，其特征在于：所述伸缩杆位于接杆的中央，且伸缩杆的外侧设置有紧固钮。

3.根据权利要求1所述的一种防夹脚的儿童三轮车，其特征在于：所述座垫与车架之间通过焊接连接，档布与座垫之间通过螺丝固定。

4.根据权利要求1所述的一种防夹脚的儿童三轮车，其特征在于：所述护把与座垫之间通过螺丝固定，且护把的外侧设置有橡胶。

5.根据权利要求1所述的一种防夹脚的儿童三轮车，其特征在于：所述档板设置有两块，且档板分别位于前轮的两侧。

一种防夹脚的儿童三轮车

技术领域

[0001] 本实用新型涉及一种防夹脚的儿童三轮车。

背景技术

[0002] 目前，常规的小学生三轮车在小学生进行使用的过程中很容易出现安全问题，如小学生的脚被卡前轮卡住，或在使用的过程中因意外情况而出现车子侧翻，使用者坠落等安全事故，在使用的过程中根本无法很好的对小学生进行有效的保护；并且常规的小学生三轮车还无法对扶手下方的接杆长度进行调节，极大的影响了家长对三轮车的使用，不利于家长对小学生进行保护。

实用新型内容

[0003] 本实用新型主要解决现有技术所存在的技术问题，从而提供一种结构简单、节约能源、使用寿命长的防夹脚的儿童三轮车。

[0004] 本实用新型是一种防夹脚的儿童三轮车，包括车架，及设置在车架左下方的前轮，及设置在车架右后方两侧的后轮，及设置在车架中央上方的座垫，及设置在车架中央下方的放置台，及设置在车架左侧上方的把手，及设置在车架右侧上方的接杆，所述车架左侧连接有储物袋，车架右侧连接有后备箱，所述座垫的右侧连接有靠背，座垫的上方设置有护把，且护把与座垫之间连接有档布，所述接杆与把手之间连接有连杆，接杆中央设置有伸缩杆，接杆的上方连接有扶手，所述前轮的两侧设置有档板与脚踏板。

[0005] 作为优选，所述伸缩杆位于接杆的中央，且伸缩杆的外侧设置有紧固钮。

[0006] 作为优选，所述座垫与车架之间通过焊接连接，档布与座垫之间通过螺丝固定。

[0007] 作为优选，所述护把与座垫之间通过螺丝固定，且护把的外侧设置有橡胶。

[0008] 作为优选，所述档板设置有两块，且档板分别位于前轮的两侧。

[0009] 本实用新型的有益效果是：由于前轮的两侧都设置有设置有档板，有效的避免小学生在使用的过程中出现脚卡进前轮的情况；而座垫的上方设置有护把，座垫与护把之间连接有档布，让小学生能够很好的坐在座垫上，有效的避免小学生在使用的过程中出现侧翻情况，大大的增加小学生的使用安全；而接杆上方连接有扶手，接杆与把手之间通过连杆相连，使得扶手与接杆能够对连杆与把手进行控制，从而让让家长能够通过扶手对把手进行很好的转向，有效的提高家长对小学生的监护，而接杆中央设置有伸缩杆，且伸缩杆上设置有紧固钮，让家长能够通过伸缩杆对接杆的长度进行调节，并通过紧固钮对调节好的长度进行固定，有效的提高家长的使用，极大的提高家长对小学生进行监护的便利性。

附图说明

[0010] 为了更清楚地说明本实用新型实施例或现有技术中的技术方案，下面将对实施例或现有技术描述中所需要使用的附图作简单地介绍，显而易见地，下面描述中的附图仅仅是本实用新型的一些实施例，对于本领域普通技术人员来讲，在不付出创造性劳动的前提

下，还可以根据这些附图获得其他的附图。

[0011] 图1为本实用新型一种防夹脚的儿童三轮车的结构示意图。

具体实施方式

[0012] 下面结合附图对本实用新型的优选实施例进行详细阐述，以使本实用新型的优点和特征能更易于被本领域技术人员理解，从而对本实用新型的保护范围做出更为清楚明确的界定。

[0013] 如图1所示的一种防夹脚的儿童三轮车，包括车架1，及设置在车架1左下方的前轮11，及设置在车架1右后方两侧的后轮12，及设置在车架1中央上方的座垫4，及设置在车架1中央下方的放置台3，及设置在车架1左侧上方的把手15，及设置在车架1右侧上方的接杆6，所述车架1左侧连接有储物袋14，车架1右侧连接有后备箱13，所述座垫4的右侧连接有靠背41，座垫4的上方设置有护把7，且护把7与座垫4之间连接有档布71，所述接杆6与把手之15间连接有连杆62，接杆6中央设置有伸缩杆5，接杆6的上方连接有扶手61，所述前轮11的两侧设置有档板111与脚踏板2。

[0014] 所述伸缩杆5位于接杆6的中央，且伸缩杆5的外侧设置有紧固钮51。

[0015] 所述座垫4与车架1之间通过焊接连接，档布71与座垫4之间通过螺丝(未标注)固定。

[0016] 所述护把7与座垫4之间通过螺丝固定，且护把7的外侧设置有橡胶(未标注)。

[0017] 所述档板111设置有两块，且档板111分别位于前轮11的两侧。

[0018] 当家长需要让小学生使用该防夹脚的儿童三轮车时，家长只需将小学生放置到座垫4的上方，并通过档布71与护把7对小学生进行保护；而后家长就可通过扶手61对该三轮车进行控制与移动；当需要对扶手61的高度进行调节时，只需松开紧固钮51，并对伸缩杆5的长度进行调节，而后通过紧固钮51对伸缩杆5的长度进行固定即可；后备箱13与储物袋14的设置则便于小学生将物品进行放置，脚踏板2的设置则便于小学生使用该三轮车，而放置台3的设置使得家长在移动该三轮车设置能够让小学生将脚放置在放置台3上，有效的避免小学生的脚部被卡的现象，大大的增加小学生的使用安全。

[0019] 本实用新型的有益效果是：由于前轮的两侧都设置有设置有档板，有效的避免小学生在使用的过程中出现脚卡进前轮的情况；而座垫的上方设置有护把，座垫与护把之间连接有档布，让小学生能够很好的坐在座垫上，有效的避免小学生在使用的过程中出现侧翻情况，大大的增加小学生的使用安全；而接杆上方连接有扶手，接杆与把手之间通过连杆相连，使得扶手与接杆能够对连杆与把手进行控制，从而让让家长能够通过扶手对把手进行很好的转向，有效的提高家长对小学生的监护，而接杆中央设置有伸缩杆，且伸缩杆上设置有紧固钮，让家长能够通过伸缩杆对接杆的长度进行调节，并通过紧固钮对调节好的长度进行固定，有效的提高家长的使用，极大的提高家长对小学生进行监护的便利性。

[0020] 以上所述，仅为本实用新型的具体实施方式，但本实用新型的保护范围并不局限于此，任何不经过创造性劳动想到的变化或替换，都应涵盖在本实用新型的保护范围之内。因此，本实用新型的保护范围应该以权利要求书所限定的保护范围为准。

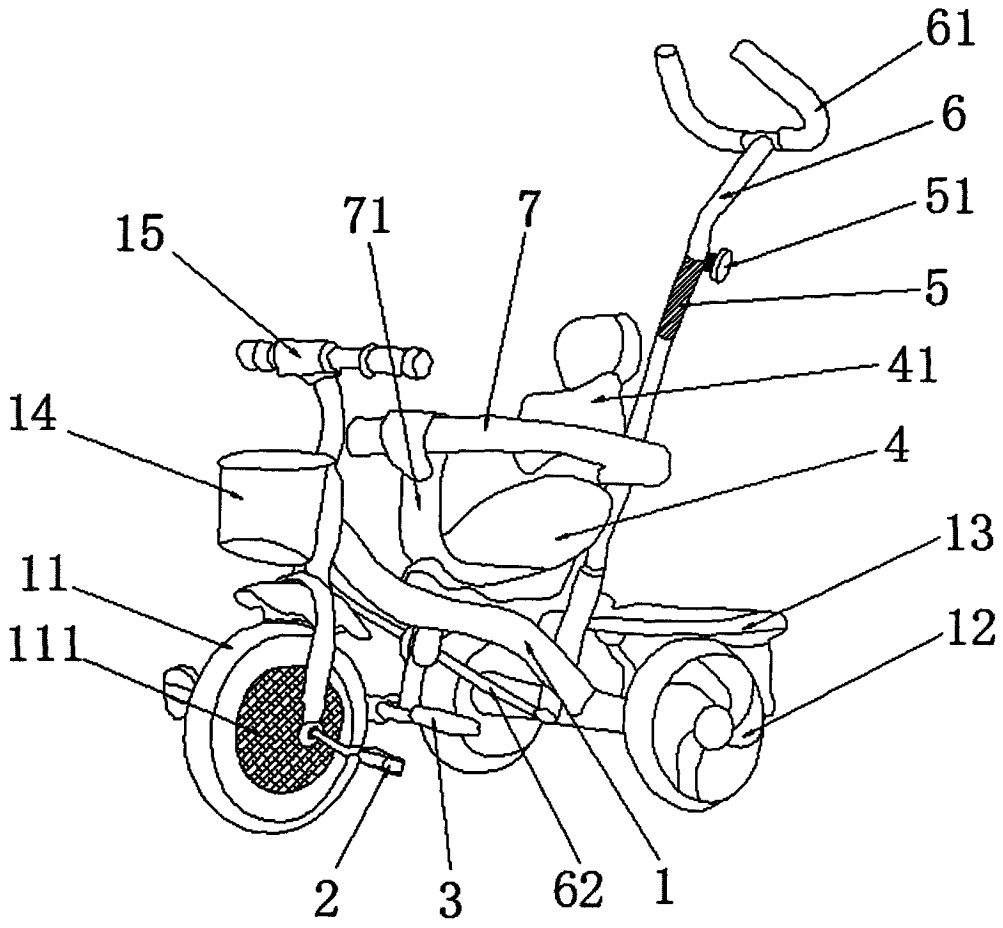

图1