(19)国家知识产权局

(12)实用新型专利

(10)授权公告号 CN 221451024 U
(45)授权公告日 2024.08.02

(21)申请号 202221145172.4

(22)申请日 2022.05.12

(73)专利权人 浙江大学医学院附属第一医院
地址 310000 浙江省杭州市上城区庆春路79号

(72)发明人 丁悦

(74)专利代理机构 温州青科专利代理事务所(特殊普通合伙) 33390
专利代理师 虞乘乘

(51)Int.Cl.
A61G 12/00(2006.01)

权利要求书1页 说明书4页 附图4页

(54)实用新型名称

一种接触隔离患者专用护理车

(57)摘要

本实用新型涉及护理用具技术领域,具体为一种接触隔离患者专用护理车,包括呈长方体空腔结构的隔离箱,隔离箱的左半边设有医疗耗材区,隔离箱的右半边设有生活用品区和治疗区,治疗区位于隔离箱的右上方处,医疗耗材区从上至下设置有若干抽屉和一个卫生腔,生活用品区包括从隔离箱顶部至其底部之间设置的储物腔、位于储物腔内且用于任意分层的分隔组和隔离箱右下方设置的饮水区,隔离箱的顶面且偏向左侧处设有仪器区。本实用新型通过将隔离箱按左右分区设有医疗耗材区、生活用品区和治疗区,再将医疗耗材物品、生活用品和治疗药物及医疗垃圾分别放入中,使它们隔离放置,且不外露,便于安全取用。

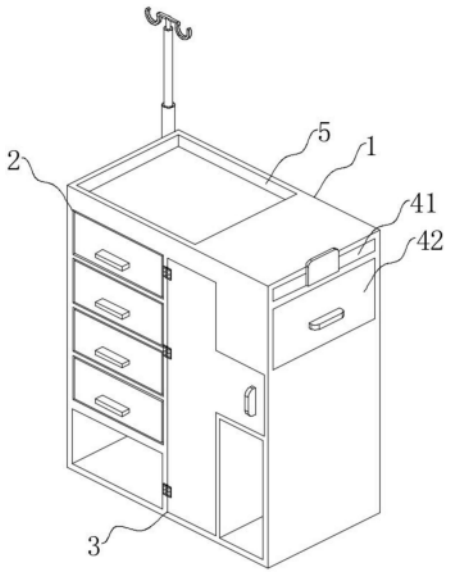

CN 221451024 U

1.一种接触隔离患者专用护理车,其特征在于:包括呈长方体空腔结构的隔离箱(1),所述隔离箱(1)的左半边设有医疗耗材区(2),所述隔离箱(1)的右半边设有生活用品区(3)和治疗区(4),所述治疗区(4)位于隔离箱(1)的右上方处,所述医疗耗材区(2)从上至下设置有若干抽屉(21)和一个卫生腔(22),所述生活用品区(3)包括从隔离箱(1)顶部至其底部之间设置的储物腔(31)、位于储物腔(31)内且用于任意分层的分隔组(32)和隔离箱(1)右下方设置的饮水区(33),所述分隔组(32)包括呈相互铰接的子分隔板(321)和母分隔板(322)以及嵌设于子分隔板(321)和母分隔板(322)内部的弹压板(323),所述弹压板(323)的一侧端对称设有可贯穿子分隔板(321)和母分隔板(322)圆弧端的联动杆(3231),所述弹压板(323)的此侧端设置有拉簧(3232)。

2.根据权利要求1所述的接触隔离患者专用护理车,其特征在于:所述子分隔板(321)的圆弧端拐角处开设有凹槽(3211),所述母分隔板(322)的圆弧端拐角处设有凸环(3221)。

3.根据权利要求2所述的接触隔离患者专用护理车,其特征在于:所述凹槽(3211)与所述凸环(3221)通过销钉转动连接。

4.根据权利要求1所述的接触隔离患者专用护理车,其特征在于:所述子分隔板(321)和母分隔板(322)的内部呈中空结构且其另一端均开口,所述子分隔板(321)和母分隔板(322)的圆弧端开设有与联动杆(3231)插接的通槽(3212)。

5.根据权利要求1所述的接触隔离患者专用护理车,其特征在于:所述子分隔板(321)和母分隔板(322)展开的宽度小于储物腔(31)的内宽,所述弹压板(323)的外端粘接有硅胶条。

6.根据权利要求1所述的接触隔离患者专用护理车,其特征在于:所述拉簧(3232)的两端粘接有用于定位拉簧(3232)首尾端的固定块(3233)。

7.根据权利要求1所述的接触隔离患者专用护理车,其特征在于:所述治疗区(4)呈扁小下高的长方体空腔结构,所述治疗区(4)的上下空间分别插接有治疗盘(41)和回收盒(42),所述隔离箱(1)的顶面且偏向左侧处设有仪器区(5)。

一种接触隔离患者专用护理车

技术领域

[0001] 本实用新型涉及护理用具技术领域,具体为一种接触隔离患者专用护理车。

背景技术

[0002] 目前接触隔离患者都要配备专用护理车,护理车及护理用品由护士自己准备,不仅占用临床护理时间,也容易遗漏物品配备,此外,原有护理车,其结构外露不封闭,做不到隔离分类的效果,放置物品时杂乱,不便取用,而且其内部空间不便调整。鉴于此,我们提出一种接触隔离患者专用护理车。

实用新型内容

[0003] 本实用新型的目的在于提供一种接触隔离患者专用护理车,以解决上述背景技术中提出的问题。

[0004] 为实现上述目的,本实用新型提供如下技术方案:

[0005] 一种接触隔离患者专用护理车,包括呈长方体空腔结构的隔离箱,所述隔离箱的左半边设有医疗耗材区,所述隔离箱的右半边设有生活用品区和治疗区,所述治疗区位于隔离箱的右上方处,所述医疗耗材区从上至下设置有若干抽屉和一个卫生腔,所述生活用品区包括从隔离箱顶部至其底部之间设置的储物腔、位于储物腔内且用于任意分层的分隔组和隔离箱右下方设置的饮水区,所述分隔组包括呈相互铰接的子分隔板和母分隔板以及嵌设于子分隔板和母分隔板内部的弹压板,所述弹压板的一侧端对称设有可贯穿子分隔板和母分隔板圆弧端的联动杆,所述弹压板的此侧端设置有拉簧。

[0006] 优选的,所述子分隔板的圆弧端拐角处开设有凹槽,所述母分隔板的圆弧端拐角处设有凸环。

[0007] 优选的,所述凹槽与所述凸环通过销钉转动连接。

[0008] 优选的,所述子分隔板和母分隔板的内部呈中空结构且其另一端均开口,所述子分隔板和母分隔板的圆弧端开设有与联动杆插接的通槽。

[0009] 优选的,所述子分隔板和母分隔板展开的宽度小于储物腔的内宽,所述弹压板的外端粘接有硅胶条。

[0010] 优选的,所述拉簧的两端粘接有用于定位拉簧首尾端的固定块。

[0011] 优选的,所述治疗区呈扁小下高的长方体空腔结构,所述治疗区的上下空间分别插接有治疗盘和回收盒,所述隔离箱的顶面且偏向左侧处设有仪器区。

[0012] 与现有技术相比,本实用新型的有益效果:

[0013] 1、该接触隔离患者专用护理车,通过将隔离箱按左右分区设有医疗耗材区、生活用品区和治疗区,再将医疗耗材物品、生活用品和治疗药物及医疗垃圾分别放入中,使它们隔离放置,且不外露,便于安全取用。

[0014] 2、该接触隔离患者专用护理车,通过设置的分隔组,将分隔板和母分隔板展平后,致使弹压板挤压在储物腔侧壁,而保证分隔组悬空撑物,当需要调整分隔组的位置时,

通过上顶子分隔板和母分隔板连接处,便可改变分隔组的位置,以调整储物腔的空间大小,其设计巧妙,设有便捷,且能任意调整储物腔的空间,以满足储物需要,并可取代床头柜,而节省病房空间。

附图说明

[0015] 图1为本实用新型的整体组装结构示意图;

[0016] 图2为本实用新型的隔离箱内部结构示意图;

[0017] 图3为本实用新型的隔离箱局部拆分图;

[0018] 图4为本实用新型的分隔组局部拆分图;

[0019] 图5为本实用新型的弹压板装配结构示意图;

[0020] 图6为本实用新型的分隔组折叠状态结构示意图;

[0021] 图中各个标号的意义为:

[0022] 1、隔离箱;2、医疗耗材区;21、抽屉;22、卫生腔;

[0023] 3、生活用品区;31、储物腔;32、分隔组;321、子分隔板;3211、凹槽;3212、通槽;322、母分隔板;3221、凸环;3222、限位条;323、弹压板;3231、联动杆;3232、拉簧;3233、固定块;33、饮水腔;34、储物格;

[0024] 4、治疗区;41、治疗盘;42、回收盒;5、仪器区。

具体实施方式

[0025] 下面将结合本实用新型实施例中的附图,对本实用新型实施例中的技术方案进行清楚、完整地描述,显然,所描述的实施例仅仅是本实用新型一部分实施例,而不是全部的实施例。基于本实用新型中的实施例,本领域普通技术人员在没有做出创造性劳动前提下所获得的所有其他实施例,都属于本实用新型保护的范围。

[0026] 在本实用新型的描述中,需要理解的是,术语“中心”、“中心线”、“纵向”、“横向”、“长度”、“宽度”、“厚度”、“深度”、“上”、“下”、“前”、“后”、“左”、“右”、“竖直”、“水平”、“顶”、“底”、“内”、“外”、“顺时针”、“逆时针”等指示的方位或位置关系为基于附图所示的方位或位置关系,仅是为了便于描述本实用新型和简化描述,而不是指示或暗示所指的设备或元件必须具有特定的方位、以特定的方位构造和操作,因此不能理解为对本实用新型的限制,另外在本实用新型的描述中,“若干”的含义是两个或两个以上,除非另有明确具体的限定。

[0027] 请参阅图1-图6,本实用新型提供一种技术方案:

[0028] 一种接触隔离患者专用护理车,包括呈长方体空腔结构的隔离箱1,隔离箱1的左半边设有医疗耗材区2,隔离箱1的右半边设有生活用品区3和治疗区4,治疗区4位于隔离箱1的右上方处,使得医疗耗材物品、生活用品和治疗药物及医疗垃圾隔离放置,其中治疗区4的需位置靠近床头侧而方便给卧床患者进行治疗。医疗耗材区2从上至下设置有若干抽屉21和一个卫生腔22,抽屉21数量优选为四层,其从上至下分别放入消毒湿巾、手套、垃圾袋、一次性帘子,卫生腔22内放入便盆和尿壶等辅助患者排泄的物品,便于做到隐藏隔离的效果。生活用品区3包括从隔离箱1顶部至其底部之间设置的储物腔31、位于储物腔31内且用于任意分层的分隔组32和隔离箱1右下方设置的饮水区33,储物腔31用于放入大物品,饮水区33内放入热水壶,饮水区33的正上方设置有储物格34,其空间小于饮水区33空间,用于存

放常用的小物品,以便随时拿放。其中利用分隔组32将储物腔31进行上下任意分层,以便根据患者生活用品的体积进行分类放置。分隔组32包括呈相互铰接的子分隔板321和母分隔板322以及嵌设于子分隔板321和母分隔板322内部的弹压板323,弹压板323的一侧端对称设有可贯穿子分隔板321和母分隔板322圆弧端的联动杆3231,弹压板323的此侧端设置有拉簧3232,母分隔板322的圆弧端顶面设有限位条3222,以便卡接在子分隔板321圆弧端上方,形成限位结构,避免子分隔板321和母分隔板322展开后受力而向下折叠,保证两者能稳定支托上方的物品。拉簧3232用于牵拉弹压板323回退到子分隔板321或母分隔板322内,当子分隔板321和母分隔板322展平后,它们内部的联动杆3231会接触相互挤压而退入内部,致使弹压板323凸出于子分隔板321和母分隔板322的开口端,进而挤压在储物腔31侧壁,而保证分隔组32悬空稳定,且能支托其上方的物品,当需要调整分隔组32的位置时,通过上顶子分隔板321和母分隔板322连接处,而使它们向上折叠,联动杆3231则在拉簧3232的拉力下凸出于子分隔板321或母分隔板322的圆弧端,进而带动弹压板323回退,则子分隔板321和母分隔板322不再施压储物腔31侧壁,便可改变分隔组32的位置,以调整储物腔31的空间大小。

[0029] 本实施例中,隔离箱1、分隔组32均采用PP材质制成一体成型结构,其质轻、韧性好且强度刚硬,使其经久耐用。

[0030] 进一步的,子分隔板321的圆弧端拐角处开设有凹槽3211,母分隔板322的圆弧端拐角处设有凸环3221,凹槽3211与凸环3221卡接后并通过销钉转动连接,使得它们在向上折叠和展平之间切换。

[0031] 进一步的,子分隔板321和母分隔板322的内部呈中空结构且其另一端均开口,子分隔板321和母分隔板322的圆弧端开设有与联动杆3231插接的通槽3212。

[0032] 具体的,子分隔板321和母分隔板322展开的宽度小于储物腔31的内宽,弹压板323的外端粘接有硅胶条,通过弹压板323伸出子分隔板321或母分隔板322开口端而施压硅胶条压在储物腔31侧壁,利用彼此的摩擦力保证分隔组32稳定悬空,并能支撑小体积且轻便的生活用品。

[0033] 进一步的,拉簧3232的两端粘接有用于定位拉簧3232首尾端的固定块3233,其中一个固定块3233与弹压板323的内端粘接,另一个固定块3233与子分隔板321或母分隔板322的侧边通过销钉插接配合,使得拉簧3232得以被联动杆3231移动时拉伸。

[0034] 除此之外,治疗区4呈扁小下高的长方体空腔结构,治疗区4的上下空间分别插接有治疗盘41和回收盒42,治疗盘41内可临时放置医疗器材和药品,回收盒42内分为两个空间,分别放入垃圾盒和利器盒,以便医护人员护理后及时处理医疗垃圾,并做到隔离。隔离箱1的顶面且偏向左侧处设有仪器区5,用于放置微泵和监护仪等设备。

[0035] 本实用新型的接触隔离患者专用护理车在使用时,通过将医疗耗材物品、生活用品和治疗药物及医疗垃圾分别放入医疗耗材区2、生活用品区3和治疗区4中,使它们隔离放置,其中储物腔31的空间可通过改变分隔组32的位置而任意调整,具体为将分隔板321和母分隔板322展平后,致使弹压板323凸出于子分隔板321和母分隔板322的开口端,进而挤压在储物腔31侧壁,而保证分隔组32悬空稳定,且能支托其上方的物品,当需要调整分隔组32的位置时,通过上顶子分隔板321和母分隔板322连接处,而使它们向上折叠,联动杆3231则在拉簧3232的拉力下凸出于子分隔板321或母分隔板322的圆弧端,进而带动弹压板323回

退,则子分隔板321和母分隔板322不再施压储物腔31侧壁,便可改变分隔组32的位置,以调整储物腔31的空间大小,其可取代床头柜,而节省病房空间。

[0036] 以上显示和描述了本实用新型的基本原理、主要特征和本实用新型的优点。本行业的技术人员应该了解,本实用新型不受上述实施例的限制,上述实施例和说明书中描述的仅为本实用新型的优选例,并不用来限制本实用新型,在不脱离本实用新型精神和范围的前提下,本实用新型还会有各种变化和改进,这些变化和改进都落入要求保护的本实用新型范围内。本实用新型要求保护范围由所附的权利要求书及其等效物界定。

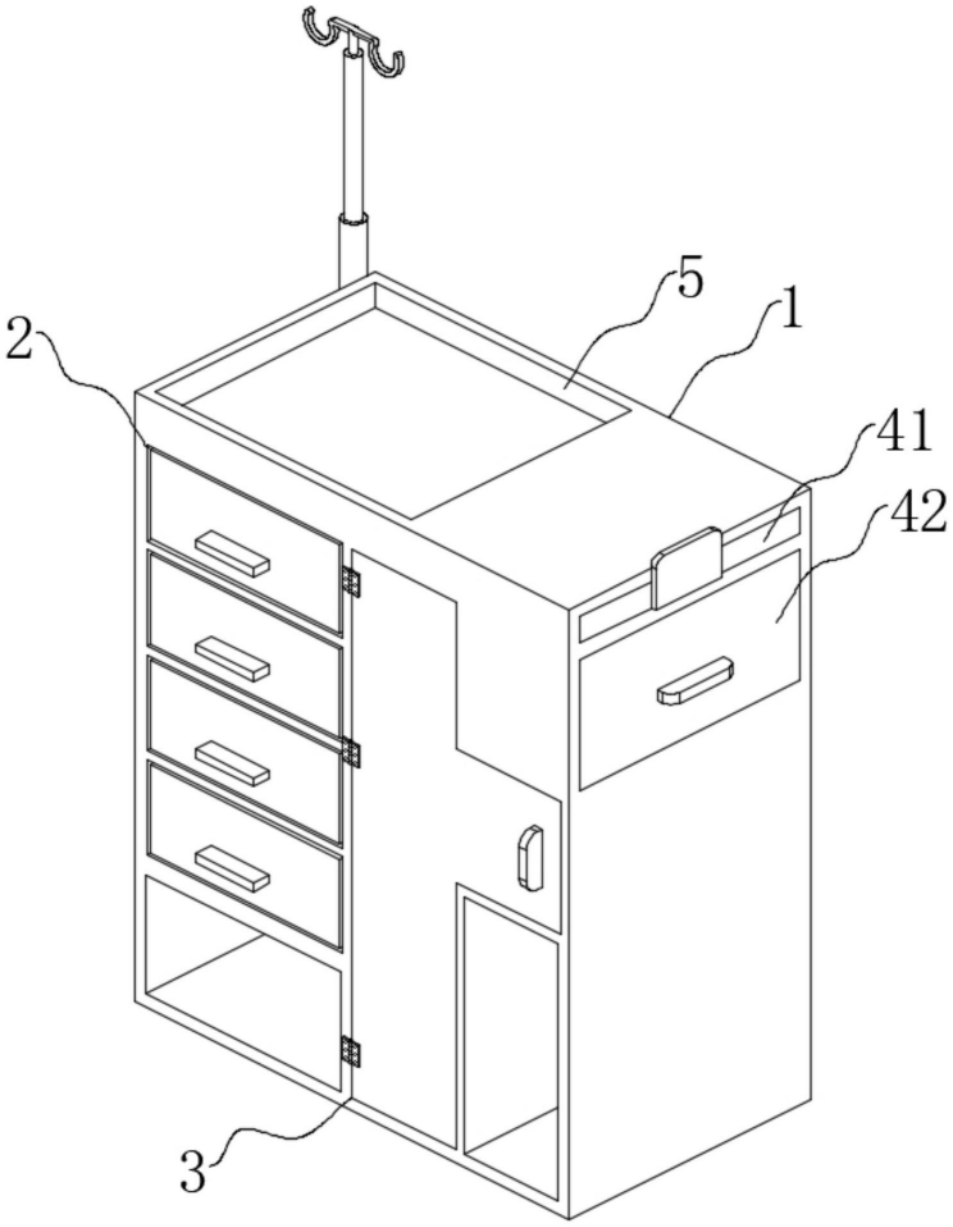

图1

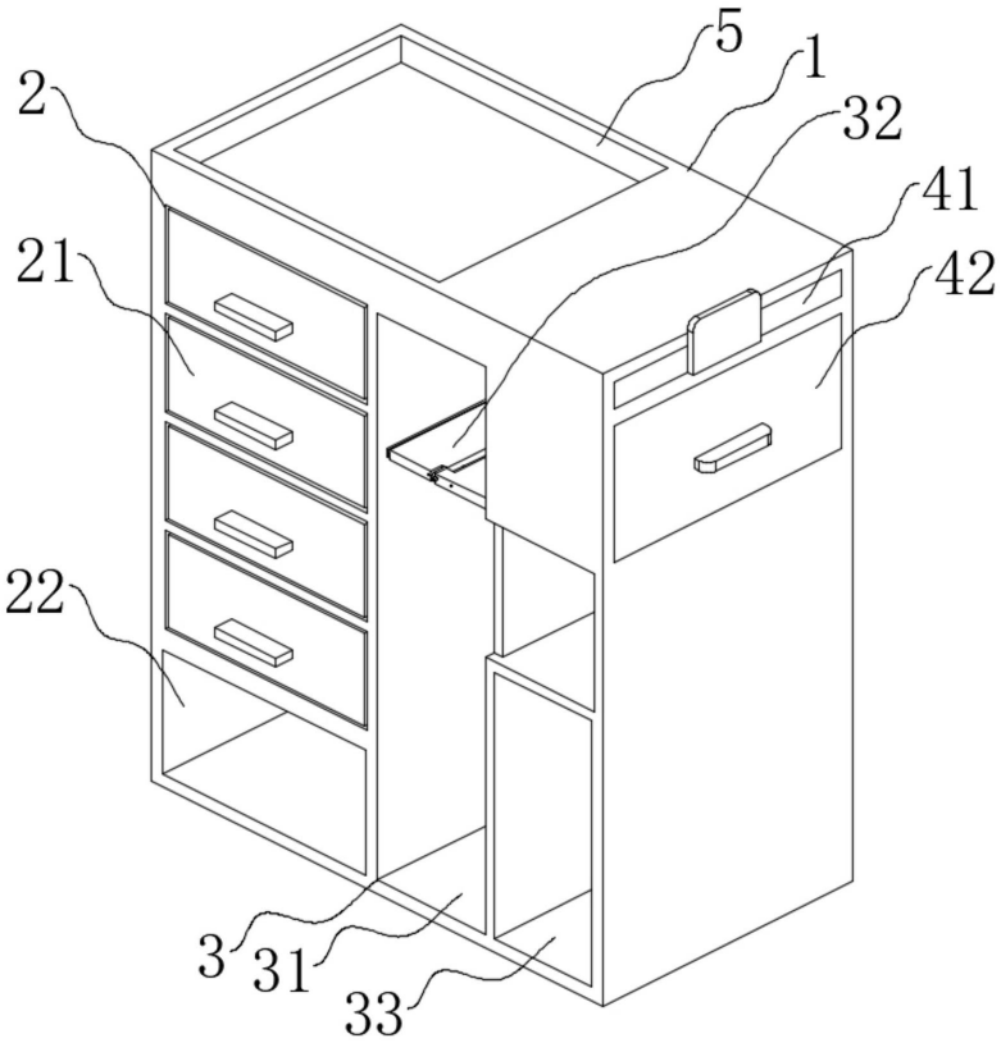

图2

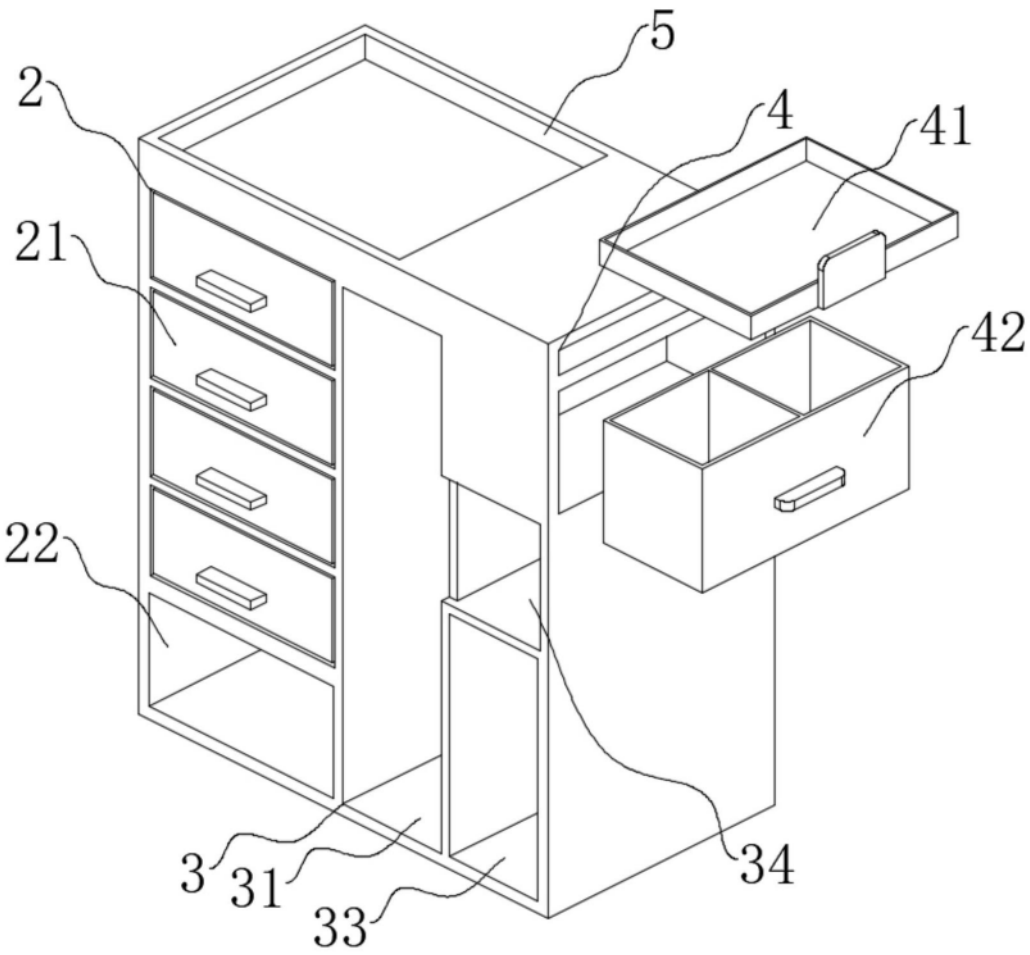

图3

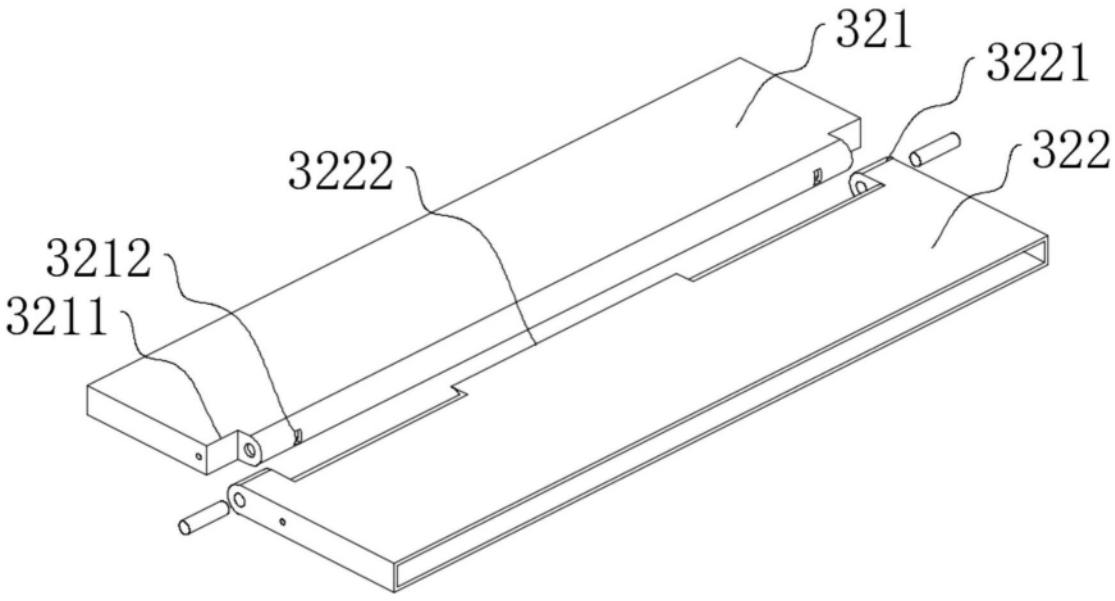

图4

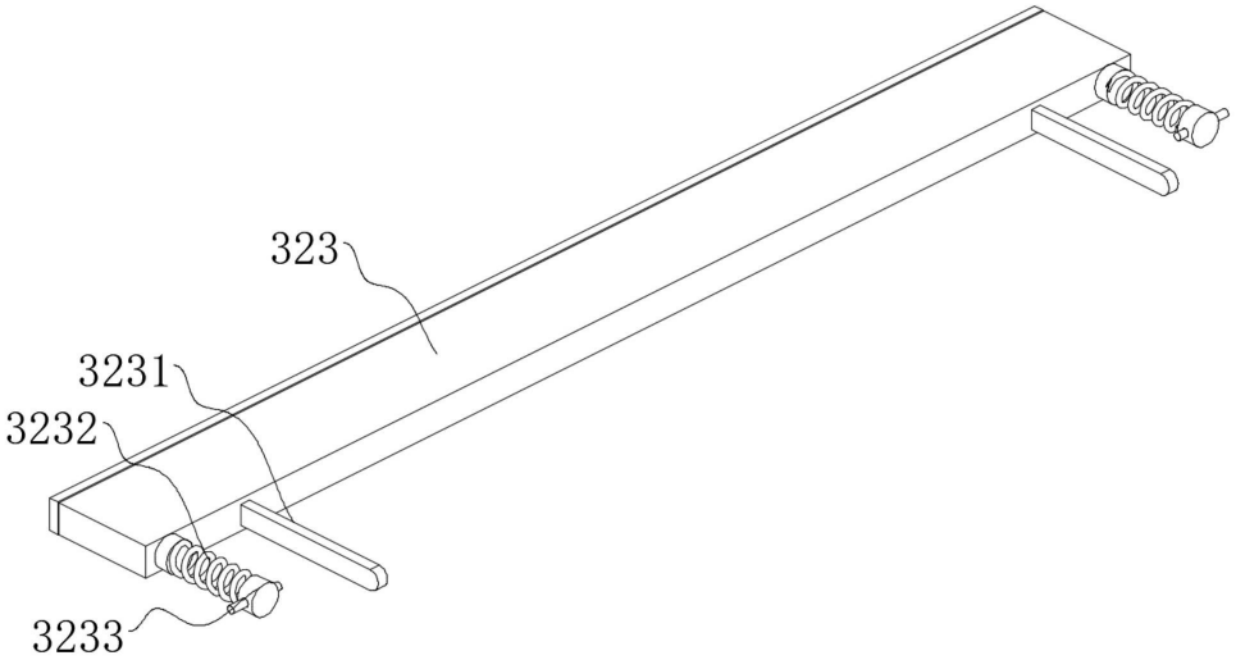

图5

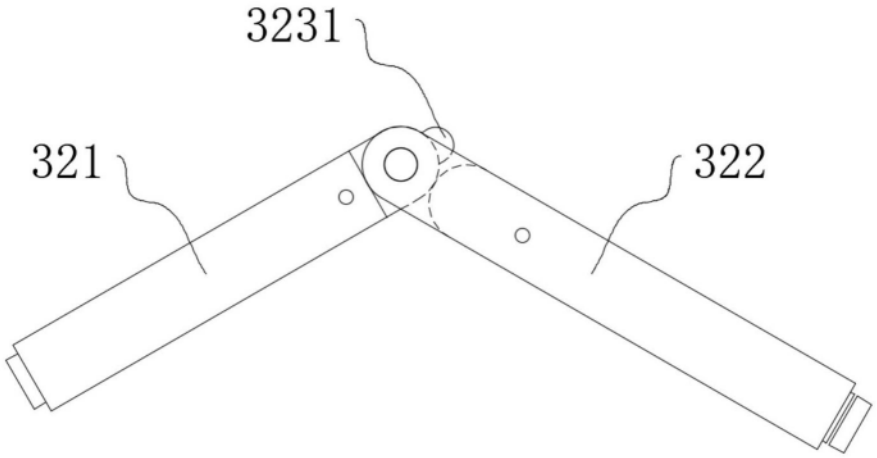

图6