(19) DANMARK

(12) PATENTANSØGNING (10) DK 0239/95 L

Patentdirektoratet

(21) Patentansøgning nr.: 0239/95
(22) Indleveringsdag:.... 09 mar 1995
(24) Løbedag:..... 09 mar 1995
(41) Alm. tilgængelig:.... 10 sep 1996
(62) Stamansøgningsnummer:.....
(86) International ansøgning nr.:.. -
(86) International indleveringsdag:
(85) Videreførselsdag:
(30) Prioritet: -
(51) Int.Cl.6: F 23 K 1/02
(71) Ansøger: La *Cour Administration (Pindstrup Foderindustri A/S), Randersvej 29; 8544 Mørke, DK
(72) Opfinder: Hans Henrik La *Cour, Randersvej 29; 8544 Mørke, DK
(74) Fuldmægtig: Hofman-Bang & Boutard, Lehmann & Ree A/S, Ryesgade 3; Postboks 367, 8100, Aarhus C

(54) Fremgangsmåde og apparat til fremføring af et faststofbrændsel

(57) Sammendrag

239-95

Der anvises en fremgangsmåde, der gør det muligt at fyre med faststofbrændsel 3 i en traditionel oliefyret kedel 4. Den traditionelle olietank 1, der er fyldt med olie 2, anvendes til opbevaring af faststofbrændslet 3. Faststofbrændslet føres via en sugeledning 10 til en afdræningsenhed 14 og videre til en stoker 6, der er monteret på kedlen i stedet for en traditionel oliebrænder. Faststofbrændslet afdrænes i afdræningsenheden 7, og olien føres via en ledning 8 retur til olietanken. Det er således olieofdrænet faststofbrændsel i form af oliemættede piller, der indføres ved hjælp af stokeren 6. Stokeren 6 samt afdræningsenheden 7 vil kunne erstatte en traditionel oliebrænder, og systemet skal endvidere blot modificeres ved at føre en ekstra ledning, nemlig sugeledningen 10.

fortsættes

239-95

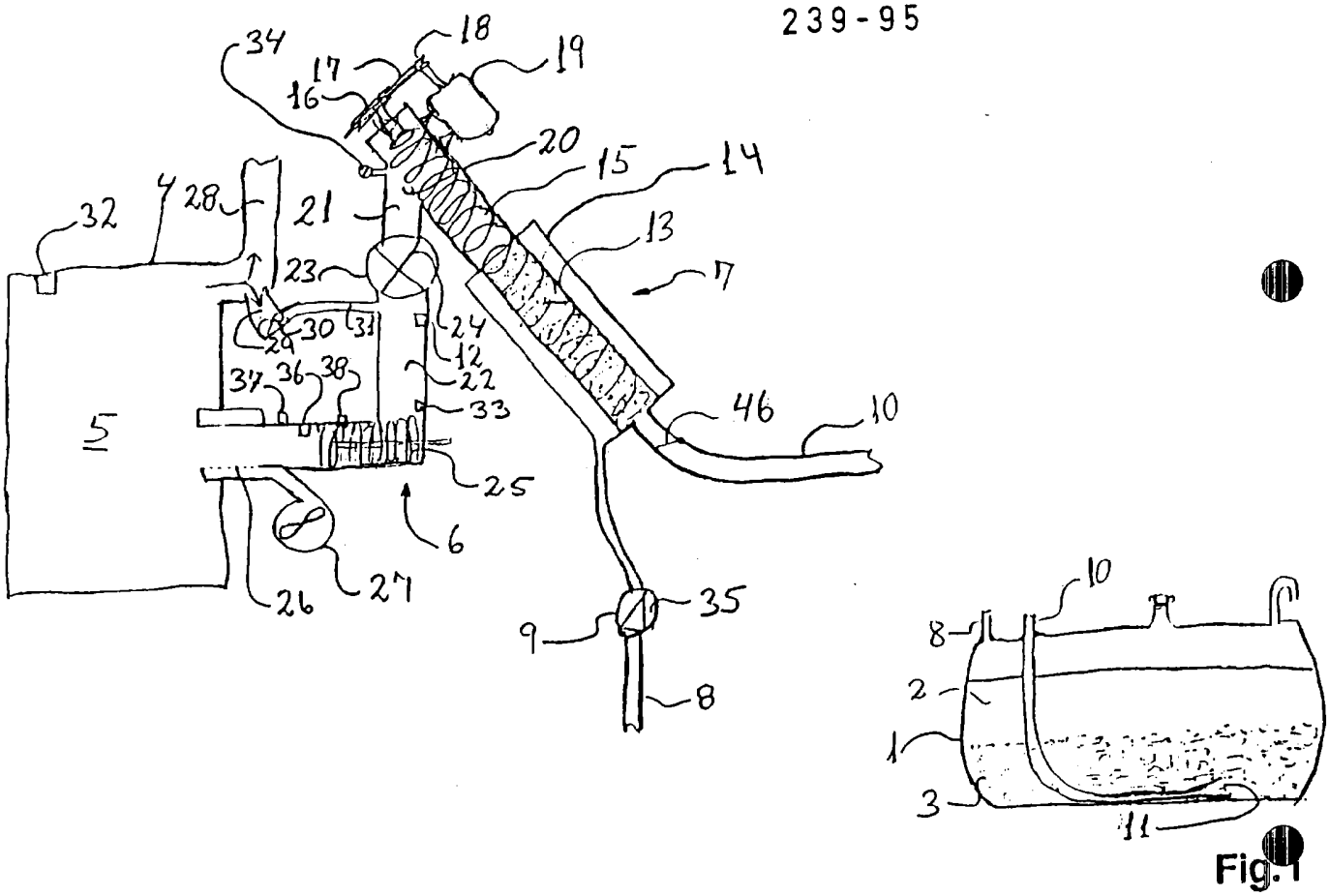
34
18
17
19
16
20
15
14
32
4
28
21
13
23
7
24
30
31
29
12
22
37
36
38
33
46
10
5
25
6
27
26
35
9
8

10
8
2
1
3
11

Fig.1