(19)中华人民共和国国家知识产权局

(12)实用新型专利

(10)授权公告号 CN 202406553 U
(45)授权公告日 2012.09.05

(21)申请号 201120483353.3

(22)申请日 2011.11.29

(73)专利权人 山东科技大学
地址 266510 山东省青岛市经济技术开发区前湾港路 579 号

(72)发明人 许守彪

(74)专利代理机构 济南舜源专利事务所有限公司 37205
代理人 王连君

(51)Int.Cl.
A01D 46/247(2006.01)

权利要求书 1 页 说明书 1 页 附图 1 页

(54)实用新型名称

果实采摘装置

(57)摘要

本实用新型公开了一种果实采摘装置，其包括竹竿，在竹竿的一端固定剪刀，在剪刀的其中一把手上系上绳子，绳子的另一端穿过剪刀的另一把手并顺延竹竿延伸至竹竿的另一端，在剪刀的下方设置有果实收集箱，果实收集箱通过铁丝固定在竹竿上。本实用新型可通过剪刀将果实的梗部剪断，并用果实收集箱将剪断后掉落的果实收集起来，避免了采摘果实时对果实造成的损害，而且结构简单，采摘容易，极大的提高了果农的采摘效率。

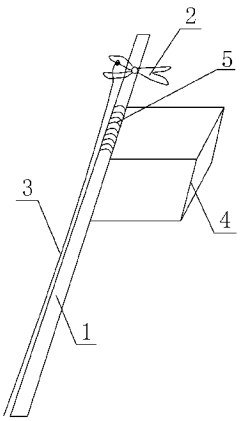

CN 202406553 U

1. 一种果实采摘装置，特征在于：其包括竹竿，在竹竿的一端固定剪刀，在剪刀的其中一把手上系上绳子，绳子的另一端穿过剪刀的另一把手并顺延竹竿延伸至竹竿的另一端，在剪刀的下方设置有果实收集箱，果实收集箱通过铁丝固定在竹竿上。

果实采摘装置

技术领域

[0001] 本实用新型涉及一种果实采摘装置。

背景技术

[0002] 现在有些城镇的居民基本上家家种植果树，但有时果实在树顶，不容易采摘，如果用竹竿敲打，容易发生竹竿打断果实，果实仍掉不下来的情况。再者就算果实掉在地上也容易摔坏。

实用新型内容

[0003] 为了解决上述技术问题，本实用新型提供一种果实采摘装置。

[0004] 其技术解决方案是：

[0005] 一种果实采摘装置，其包括竹竿，在竹竿的一端固定剪刀，在剪刀的其中一把手上系上绳子，绳子的另一端穿过剪刀的另一把手并顺延竹竿延伸至竹竿的另一端，在剪刀的下方设置有果实收集箱，果实收集箱通过铁丝固定在竹竿上。

[0006] 本实用新型的有益技术效果是：

[0007] 本实用新型可通过剪刀将果实的梗部剪断，并用果实收集箱将剪断后掉落的果实收集起来，避免了采摘果实时对果实造成的损害，而且结构简单，采摘容易，极大的提高了果农的采摘效率。

附图说明

[0008] 下面结合附图与具体实施方式对本实用新型作进一步说明：

[0009] 图 1 为本实用新型的结构示意图。

具体实施方式

[0010] 结合附图，一种果实采摘装置，其包括竹竿 1，在竹竿 1 的一端固定剪刀 2，在剪刀 2 的其中一把手上系上绳子 3，绳子 3 的另一端穿过剪刀的另一把手并顺延竹竿 1 延伸至竹竿的另一端，在剪刀 2 的下方设置有果实收集箱 4，果实收集箱 4 通过铁丝 5 固定在竹竿 1 上。

[0011] 需要采摘果实时，手举竹竿并让剪刀位于果实梗部，拉动绳子使剪刀闭合，剪断梗部，果实掉落进入果实收集箱中。

[0012] 需要说明的是，在本说明书的教导下，本领域技术人员所作出的任何等同替代方式，或明显变型方式，均应在本实用新型的保护范围之内。

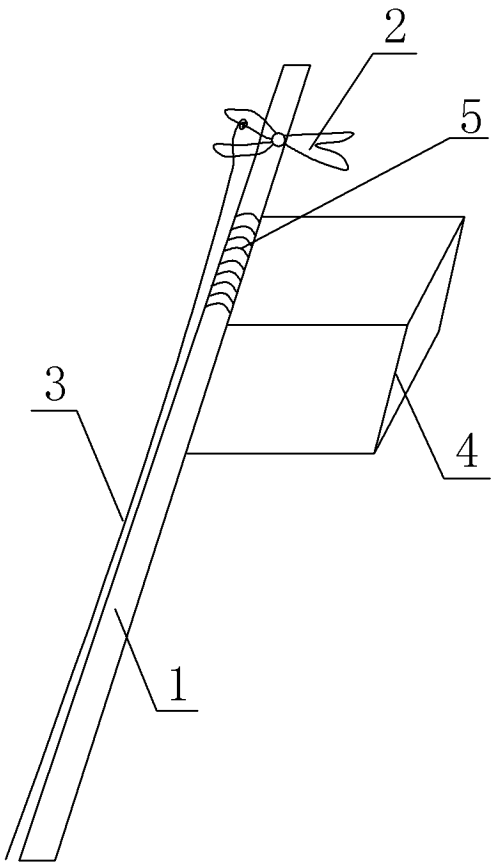

图 1