(19)国家知识产权局

(12)实用新型专利

(10)授权公告号 CN 218977412 U
(45)授权公告日 2023.05.09

(21)申请号 202223163855.5

(22)申请日 2022.11.28

(73)专利权人 杨利何
地址 671000 云南省大理白族自治州云龙县漕涧镇漕涧村委会硝水塘组14号

(72)发明人 杨利何

(74)专利代理机构 合肥市科融知识产权代理事务所(普通合伙) 34126
专利代理师 陈思聪

(51)Int.Cl.
A01G 9/02(2018.01)
A01G 7/04(2006.01)

权利要求书1页 说明书3页 附图3页

(54)实用新型名称

一种农业种植用培育架

(57)摘要

本实用新型涉及花卉种植技术领域，公开了一种农业种植用培育架，包括支撑架，支撑架的一侧壁上通过轴承安装有双向螺纹杆，双向螺纹杆的一端安装有摇把，双向螺纹杆的侧壁上通过螺纹连接有矩形块，矩形块的一侧壁上转动连接有连接杆，支撑架的一侧设置有活动板，活动板的一侧壁上安装有第一滑块，支撑架的一侧壁上开设有第一滑槽，且第一滑块与第一滑槽之间滑动卡接，活动板的一侧壁上安装有U形架，通过设置的双向螺纹杆、摇把、矩形块、连接杆、活动板、U形架、日光灯、第一滑块和第一滑槽，可以对日光灯的高度进行随意调节，从而让其可以更好的对植物进行照射，使得植物的生长效果会更好，不会有晒伤或阳光不足的情况。

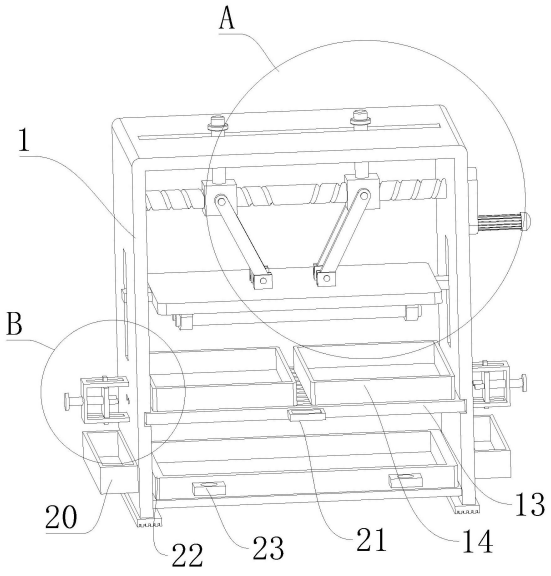

CN 218977412 U

1.一种农业种植用培育架,包括支撑架(1),其特征在于:所述支撑架(1)的一侧壁上通过轴承安装有双向螺纹杆(2),所述双向螺纹杆(2)的一端安装有摇把(3),所述双向螺纹杆(2)的侧壁上通过螺纹连接有矩形块(4),所述矩形块(4)的一侧壁上转动连接有连接杆(5),所述支撑架(1)的一侧设置有活动板(6),所述活动板(6)的一侧壁上安装有第一滑块(9),所述支撑架(1)的一侧壁上开设有第一滑槽(10),且所述第一滑块(9)与所述第一滑槽(10)之间滑动卡接,所述活动板(6)的一侧壁上安装有U形架(7),且所述U形架(7)与所述连接杆(5)相铰接,所述活动板(6)的一侧壁上设置有日光灯(8),所述支撑架(1)的一侧壁上设置有滤水板(13),所述滤水板(13)的顶部设置有培养仓(14)。

2.根据权利要求1所述的一种农业种植用培育架,其特征在于:所述支撑架(1)的一侧壁上安装有固定架(15),所述固定架(15)的一侧壁上滑动连接有圆杆(16),所述圆杆(16)的一端安装有圆形板(17),所述圆杆(16)远离所述圆形板(17)的一端安装有滑板(18),且所述滑板(18)与所述固定架(15)之间滑动卡接,所述滑板(18)的一侧壁上安装有卡杆(19),且所述卡杆(19)与所述滤水板(13)之间相卡接。

3.根据权利要求1所述的一种农业种植用培育架,其特征在于:所述矩形块(4)的顶部固定安装有滑杆(11),所述支撑架(1)的一侧壁上开设有第二滑槽(12),且所述滑杆(11)与所述第二滑槽(12)之间滑动连接。

4.根据权利要求1所述的一种农业种植用培育架,其特征在于:所述支撑架(1)的两侧壁上安装有存放箱(20)。

5.根据权利要求1所述的一种农业种植用培育架,其特征在于:所述滤水板(13)的一侧壁上安装有第一把手(21)。

6.根据权利要求1所述的一种农业种植用培育架,其特征在于:所述支撑架(1)的一侧壁上设置有废水箱(22)。

7.根据权利要求6所述的一种农业种植用培育架,其特征在于:所述废水箱(22)的一侧壁上安装有第二把手(23)。

一种农业种植用培育架

技术领域

[0001] 本实用新型涉及花卉种植技术领域，特别涉及一种农业种植用培育架。

背景技术

[0002] 花卉，是具有观赏价值的草本植物，是用来描绘欣赏的植物的统称，具有繁殖功能的短枝，有许多种类，典型的花，在一个有限生长的短轴上，着生花萼、花瓣和产生生殖细胞的雄蕊与雌蕊，花由花冠、花萼、花托、花蕊组成，有各种各样的颜色，长得也各种各样，有香味或无香味等。

[0003] 经检索实用新型专利CN217657292U公开了一种农业种子培养用拼接式培育架，包括支腿、横杆、培育仓、凸出部、连通腔、喷水孔，喷水孔与连通腔内部贯通，凸出部外壁上设有管接口，其中一组支腿上共同连接有背板，背板一面设有反光镜。通过外部水泵将水由管接口输送到连通腔内，再由喷水孔喷向培育仓内部，进而实现无人化灌溉，另外通过设置反光镜，能够对日光光线进行反射，以增加光线的反射区域，提升光照效率，进而在一定程度上提升种子发芽效率，通过驱动装置驱动背板翻转，以调节反光镜的光线反射角度，以调节对种子培育土壤的照射区域，通过将卡块的卡槽卡入横杆上，进而便于培育仓的安装，实现培育仓快速拼接在横杆上。

[0004] 现有的培育架没有调节日光灯距离功能，不能根据植物的生长习性调节使用，会影响到其生长效果，且拆卸起来不够便捷，不能及时的对滤水板表面的青苔等杂质进行去除，会存在异味。

实用新型内容

[0005] 本实用新型的目的在于提供一种农业种植用培育架，以解决上述背景技术中提出的现有的培育架没有调节日光灯距离功能的问题。

[0006] 为实现上述目的，本实用新型提供如下技术方案：一种农业种植用培育架，包括支撑架，所述支撑架的一侧壁上通过轴承安装有双向螺纹杆，所述双向螺纹杆的一端安装有摇把，所述双向螺纹杆的侧壁上通过螺纹连接有矩形块，所述矩形块的一侧壁上转动连接有连接杆，所述支撑架的一侧设置有活动板，所述活动板的一侧壁上安装有第一滑块，所述支撑架的一侧壁上开设有第一滑槽，且所述第一滑块与所述第一滑槽之间滑动卡接，所述活动板的一侧壁上安装有U形架，且所述U形架与所述连接杆相铰接，所述活动板的一侧壁上设置有日光灯，所述支撑架的一侧壁上设置有滤水板，所述滤水板的顶部设置有培养仓。

[0007] 作为优选方案，所述支撑架的一侧壁上安装有固定架，所述固定架的一侧壁上滑动连接有圆杆，所述圆杆的一端安装有圆形板，所述圆杆远离所述圆形板的一端安装有滑板，且所述滑板与所述固定架之间滑动卡接，所述滑板的一侧壁上安装有卡杆，且所述卡杆与所述滤水板之间相卡接。

[0008] 作为优选方案，所述矩形块的顶部固定安装有滑杆，所述支撑架的一侧壁上开设有第二滑槽，且所述滑杆与所述第二滑槽之间滑动连接。

[0009] 作为优选方案，所述支撑架的两侧壁上安装有存放箱。

[0010] 作为优选方案，所述滤水板的一侧壁上安装有第一把手。

[0011] 作为优选方案，所述支撑架的一侧壁上设置有废水箱。

[0012] 作为优选方案，所述废水箱的一侧壁上安装有第二把手。

[0013] 本实用新型的技术效果和优点：

[0014] 1、通过设置的双向螺纹杆、摇把、矩形块、连接杆、活动板、U形架、日光灯、第一滑块和第一滑槽，可以对日光灯的高度进行随意调节，从而让其可以更好的对植物进行照射，使得植物的生长效果会更好，不会有晒伤或阳光不足的情况。

[0015] 2、通过设置的固定架、圆杆、圆形板、滑板和卡杆，可以对滤水板进行快速拆卸，需要对其进行清理的时候会更方便，使得其表面上会更整洁，不会有生长青苔或出现异味的情况，保证了室内的空气质量。

附图说明

[0016] 图1为本实用新型整体结构的示意图。

[0017] 图2为本实用新型图1中A处结构的放大图。

[0018] 图3为本实用新型图1中B处结构的放大图。

[0019] 图中：1、支撑架；2、双向螺纹杆；3、摇把；4、矩形块；5、连接杆；6、活动板；7、U形架；8、日光灯；9、第一滑块；10、第一滑槽；11、滑杆；12、第二滑槽；13、滤水板；14、培养仓；15、固定架；16、圆杆；17、圆形板；18、滑板；19、卡杆；20、存放箱；21、第一把手；22、废水箱；23、第二把手。

具体实施方式

[0020] 下面将结合本实用新型实施例中的附图，对本实用新型实施例中的技术方案进行清楚、完整地描述，显然，所描述的实施例仅仅是本实用新型一部分实施例，而不是全部的实施例。基于本实用新型中的实施例，本领域普通技术人员在没有做出创造性劳动前提下所获得的所有其他实施例，都属于本实用新型保护的范围。

[0021] 本实用新型提供了如图1-3所示的一种农业种植用培育架，包括支撑架1，支撑架1的一侧壁上通过轴承安装有双向螺纹杆2，采用螺纹方式会让矩形块4移动起来更稳定，双向螺纹杆2的一端安装有摇把3，摇把3的表面上左右防滑设计，双向螺纹杆2的侧壁上通过螺纹连接有矩形块4，矩形块4的顶部固定安装有滑杆11，支撑架1的一侧壁上开设有第二滑槽12，且滑杆11与第二滑槽12之间滑动连接，矩形块4的一侧壁上转动连接有连接杆5，连接杆5的数量为两个，可以让矩形块4移动起来更稳定，支撑架1的一侧设置有活动板6，活动板6的一侧壁上安装有第一滑块9，支撑架1的一侧壁上开设有第一滑槽10，且第一滑块9与第一滑槽10之间滑动卡接，活动板6的一侧壁上安装有U形架7，且U形架7与连接杆5相铰接，活动板6的一侧壁上设置有日光灯8，支撑架1的一侧壁上设置有滤水板13，滤水板13表面上有多个条形滤水槽，滤水板13的一侧壁上安装有第一把手21，滤水板13的顶部设置有培养仓14，培养仓14的数量为两个，可以更好的利用滤水板13的放置空间，首先转动摇把3可以带动双向螺纹杆2进行转动，再由双向螺纹杆2带动矩形块4进行运动，从而让矩形块4可以通过连接杆5拉动活动板6进行运动，从而让活动板6可以带动第一滑块9在第一滑槽10的一侧

进行滑动，使得日光灯8和培养仓14之间的间距可以得到很好的控制，也让日光灯8的温度更温和，不会伤害到植物。

[0022] 在本实施例中，支撑架1的一侧壁上安装有固定架15，固定架15的一侧壁上滑动连接有圆杆16，圆杆16的一端安装有圆形板17，设置为圆形会更贴合手型，圆杆16远离圆形板17的一端安装有滑板18，且滑板18与固定架15之间滑动卡接，之所以采用滑动卡接会让其滑动起来更稳定，滑板18的一侧壁上安装有卡杆19，卡杆19的数量为两个，卡接之后不会滑动的情况，且卡杆19与滤水板13之间相卡接，拉动圆形板17可以通过圆杆16带动滑板18在卡杆19的一侧进行滑动，从而让卡杆19可以与滤水板13之间分离，然后利用第一把手21可以将滤水板13抽出以便于对滤水板13进行清刷，可以对其表面上的污渍进行清洗，且可以保证其表面上不会发臭。

[0023] 在本实施例中，支撑架1的两侧壁上安装有存放箱20，放置箱20的数量为两个，可以放置不同种类的物品，以便于找到，可以放置一些备用物品。

[0024] 在本实施例中，支撑架1的一侧壁上设置有废水箱22，废水箱22的一侧壁上安装有第二把手23，利用第二把手23便于拿起废水箱22来对其内部的废水进行处理。

[0025] 本实用工作原理：本实用新型为一种农业种植用培育架，首先转动摇把3可以带动双向螺纹杆2进行转动，再由双向螺纹杆2带动矩形块4进行运动，从而让矩形块4可以通过连接杆5拉动活动板6进行运动，从而让活动板6可以带动第一滑块9在第一滑槽10的一侧进行滑动。

[0026] 拉动圆形板17可以通过圆杆16带动滑板18在卡杆19的一侧进行滑动，从而让卡杆19可以与滤水板13之间分离，然后利用第一把手21可以将滤水板13抽出以便于对滤水板13进行清刷。

[0027] 最后应说明的是：以上所述仅为本实用新型的优选实施例而已，并不用于限制本实用新型，尽管参照前述实施例对本实用新型进行了详细的说明，对于本领域的技术人员来说，其依然可以对前述各实施例所记载的技术方案进行修改，或者对其中部分技术特征进行等同替换，凡在本实用新型的精神和原则之内，所作的任何修改、等同替换、改进等，均应包含在本实用新型的保护范围之内。

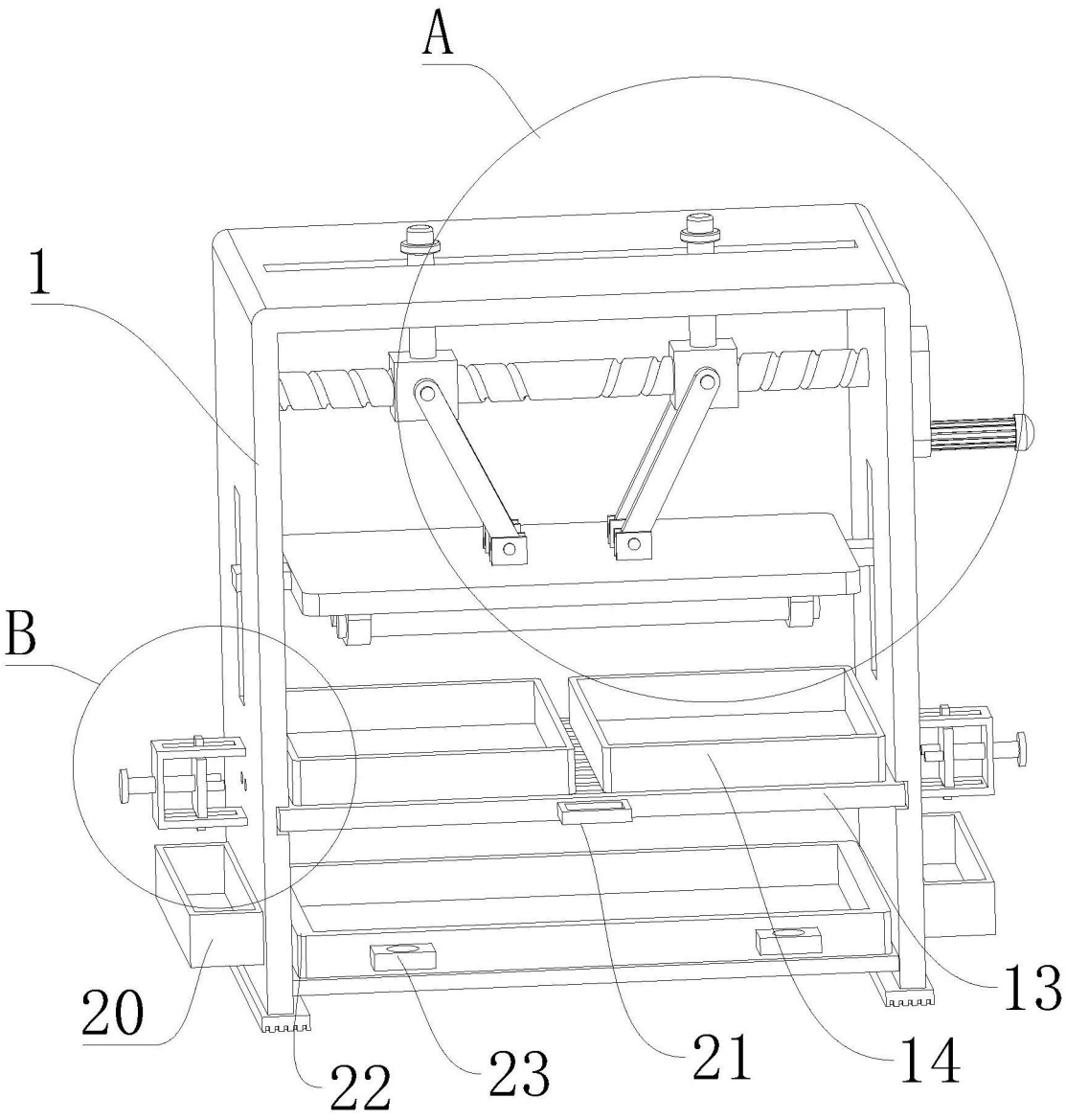

图1

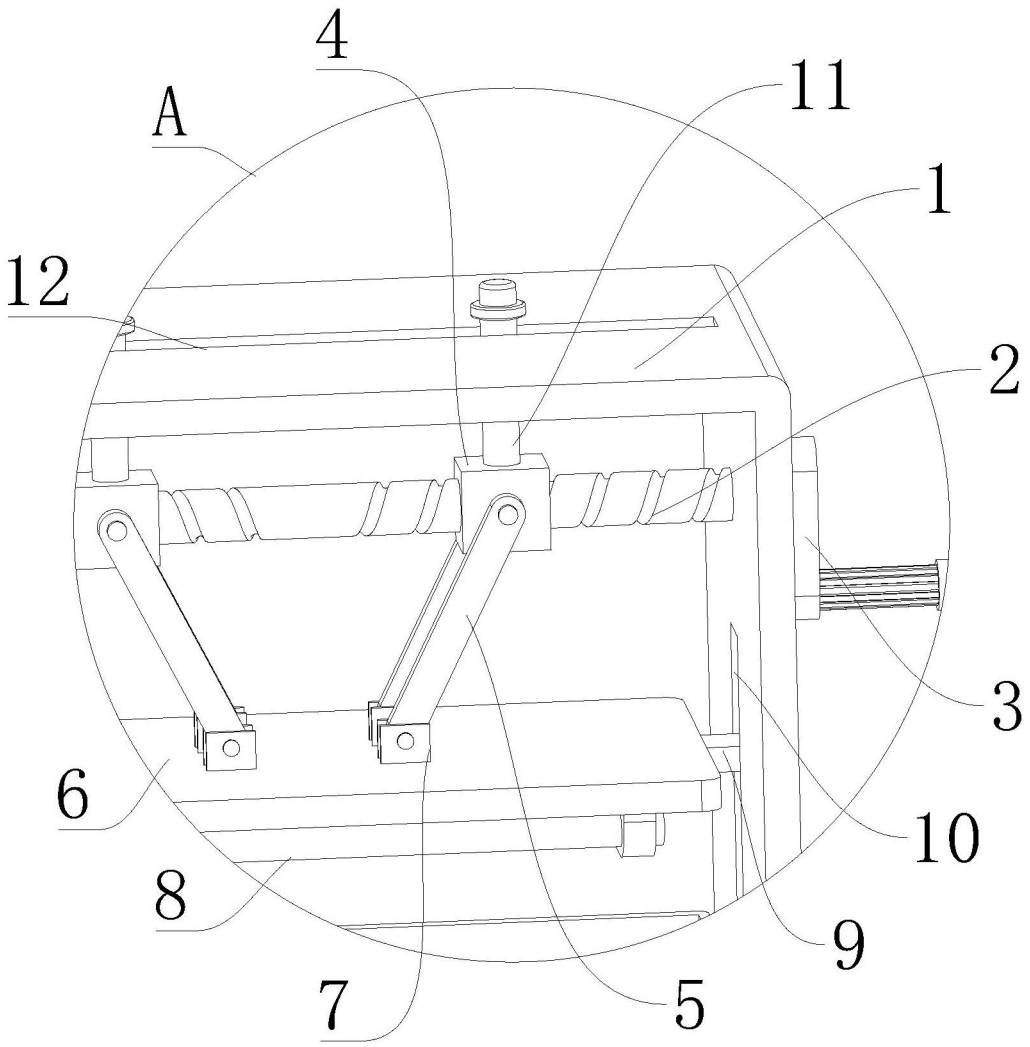

图2

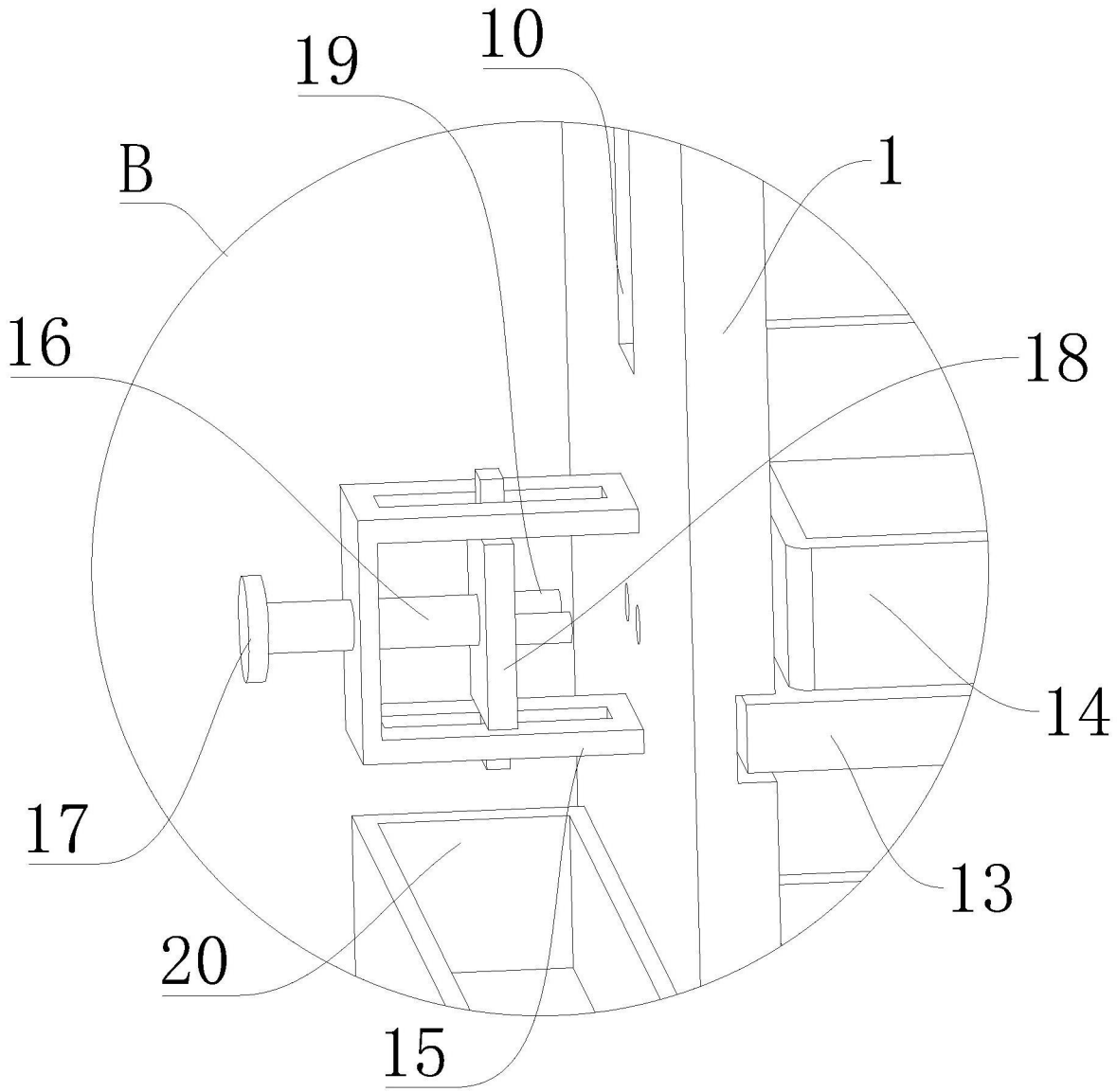

图3