(19)中华人民共和国国家知识产权局

(12)实用新型专利

(10)授权公告号 CN 203075265 U
(45)授权公告日 2013.07.24

(21)申请号 201220721918.1

(22)申请日 2012.12.11

(73)专利权人 郑辛波
地址 315300 浙江省宁波市海曙区桂井巷 7 号

(72)发明人 郑辛波

(51)Int.Cl.
A61L 2/18(2006.01)

权利要求书1页 说明书2页 附图2页

(54)实用新型名称

一种口腔器械消毒器

(57)摘要

本实用新型公开了一种口腔器械消毒器，包括壳体，其特征在于：所述壳体内设有烘干室、消毒室和电机室，所述烘干室位于消毒室上侧，所述消毒室位于电机室上侧，所述烘干室顶部设有上盖，所述电机室内设有电机，所述电机通过主轴连接有传动旋转装置，所述传动旋转装置内设有升降台面，所述传动旋转装置贯穿烘干室和消毒室，所述烘干室顶部两侧分别设有进水管和注液管，所述烘干室底部一侧进水管下侧设有出水管，所述烘干室内四周设有烘干装置。本实用新型的优点是：产品结构简单，设计合理，可彻底消毒，消毒液消毒之后自动烘干，便于更换消毒液，避免了小型器械的遗失和再次污染，又避免了操作者皮肤接触消毒液受到损伤。

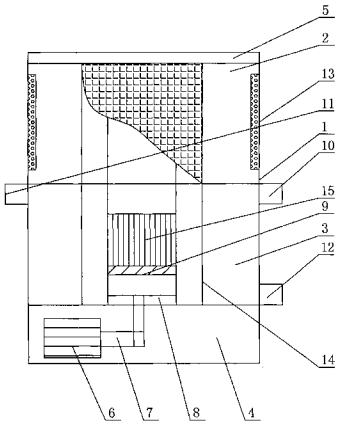

CN 203075265 U

1. 一种口腔器械消毒器，包括壳体，其特征在于：所述壳体内设有烘干室、消毒室和电机室，所述烘干室位于消毒室上侧，所述消毒室位于电机室上侧，所述烘干室顶部设有上盖，所述电机室内设有电机，所述电机通过主轴连接有传动旋转装置，所述传动旋转装置内设有升降台面，所述传动旋转装置贯穿烘干室和消毒室，所述烘干室顶部两侧分别设有进水管和注液管，所述烘干室底部一侧进水管下侧设有出水管，所述烘干室内四周设有烘干装置。

2. 根据权利要求 1 所述的一种口腔器械消毒器，其特征在于：所述传动旋转装置外围设有传动旋转装置护板。

3. 根据权利要求 1 所述的一种口腔器械消毒器，其特征在于：所述传动旋转装置护板为网格状。

4. 根据权利要求 1 所述的一种口腔器械消毒器，其特征在于：所述升降台面上设有器械固定面板。

5. 根据权利要求 1 所述的一种口腔器械消毒器，其特征在于：所述烘干装置为紫外线照射装置。

一种口腔器械消毒器

技术领域

[0001] 本实用新型涉及口腔医疗器械领域，尤其涉及一种口腔器械消毒器。

背景技术

[0002] 俗话说病从口入，口腔卫生的重要性众所周知，这说明很多疾病是通过口腔传染的，医院口腔科所使用的器械基本上都要直接进入患者的口中，尤其是在制备洞型、开髓、根管的治疗过程中，如果对所使用的器械不进行严格的消毒，交叉感染的可能性很大。而口腔科的器械中，机头属于不耐高温、高湿的器械，不能采用常规的高温消毒方法，而采用电子消毒柜的话，由于时间过长、操作繁杂，很不适应口腔科器械使用频率高的需要，这就造成目前大多医院的口腔科在给患者使用完器械后，特别是口腔科机头，一般只用棉球或纱布将机头和其它器械擦拭干，在用酒精棉球擦洗一下，有的甚至根本不进行处理，就给另一患者使用，这是一种对患者很不负责、但又司空见惯的情况。

[0003] 因此，急需一种改进的技术来解决现有技术中所存在的这一问题。

发明内容

[0004] 本实用新型的目的是提供一种口腔器械消毒器。

[0005] 本实用新型采用的技术方案是：

[0006] 一种口腔器械消毒器，包括壳体，其特征在于：所述壳体内设有烘干室、消毒室和电机室，所述烘干室位于消毒室上侧，所述消毒室位于电机室上侧，所述烘干室顶部设有上盖，所述电机室内设有电机，所述电机通过主轴连接有传动旋转装置，所述传动旋转装置内设有升降台面，所述传动旋转装置贯穿烘干室和消毒室，所述烘干室顶部两侧分别设有进水管和注液管，所述烘干室底部一侧进水管下侧设有出水管，所述烘干室内四周设有烘干装置。

[0007] 所述传动旋转装置外围设有传动旋转装置护板。

[0008] 所述传动旋转装置护板为网格状。

[0009] 所述升降台面上设有器械固定面板。

[0010] 所述烘干装置为紫外线照射装置。

[0011] 本实用新型的优点是：产品结构简单，设计合理，可彻底消毒，消毒液消毒之后自动烘干，便于更换消毒液，避免了小型器械的遗失和再次污染，又避免了操作者皮肤接触消毒液受到损伤。

附图说明

[0012] 下面结合附图和具体实施方式对本实用新型作进一步详细描述。

[0013] 图 1 为本实用新型的结构示意图。

[0014] 图 2 为本实用新型器械固定面板的结构示意图。

[0015] 其中：1、壳体，2、烘干室，3、消毒室，4、电机室，5、上盖，6、电机，7、主轴，8、传动旋

转装置，9、升降台面，10、进水管，11、注液管，12、出水管，13、烘干装置，14、传动旋转装置护板，15、器械固定面板。

具体实施方式

[0016] 如图 1 和 2 所示，本实用新型的一种口腔器械消毒器，包括壳体 1，所述壳体 1 内设有烘干室 2、消毒室 3 和电机室 4，所述烘干室 2 位于消毒室 3 上侧，所述消毒室 3 位于电机室 4 上侧，所述烘干室 2 顶部设有上盖 5，所述电机室 4 内设有电机 6，所述电机 6 通过主轴 7 连接有传动旋转装置 8，所述传动旋转装置 8 内设有升降台面 9，所述传动旋转装置 8 贯穿烘干室 2 和消毒室 3，所述烘干室 2 顶部两侧分别设有进水管 10 和注液管 11，所述烘干室 2 底部一侧进水管 10 下侧设有出水管 12，所述烘干室 2 内四周设有烘干装置 13，所述传动旋转装置 8 外围设有传动旋转装置护板 14，所述传动旋转装置护板 14 为网格状，所述升降台面 9 上设有器械固定面板 15，所述烘干装置 13 为紫外线照射装置，产品结构简单，设计合理，可彻底消毒，消毒液消毒之后自动烘干，便于更换消毒液，避免了小型器械的遗失和再次污染，又避免了操作者皮肤接触消毒液受到损伤。

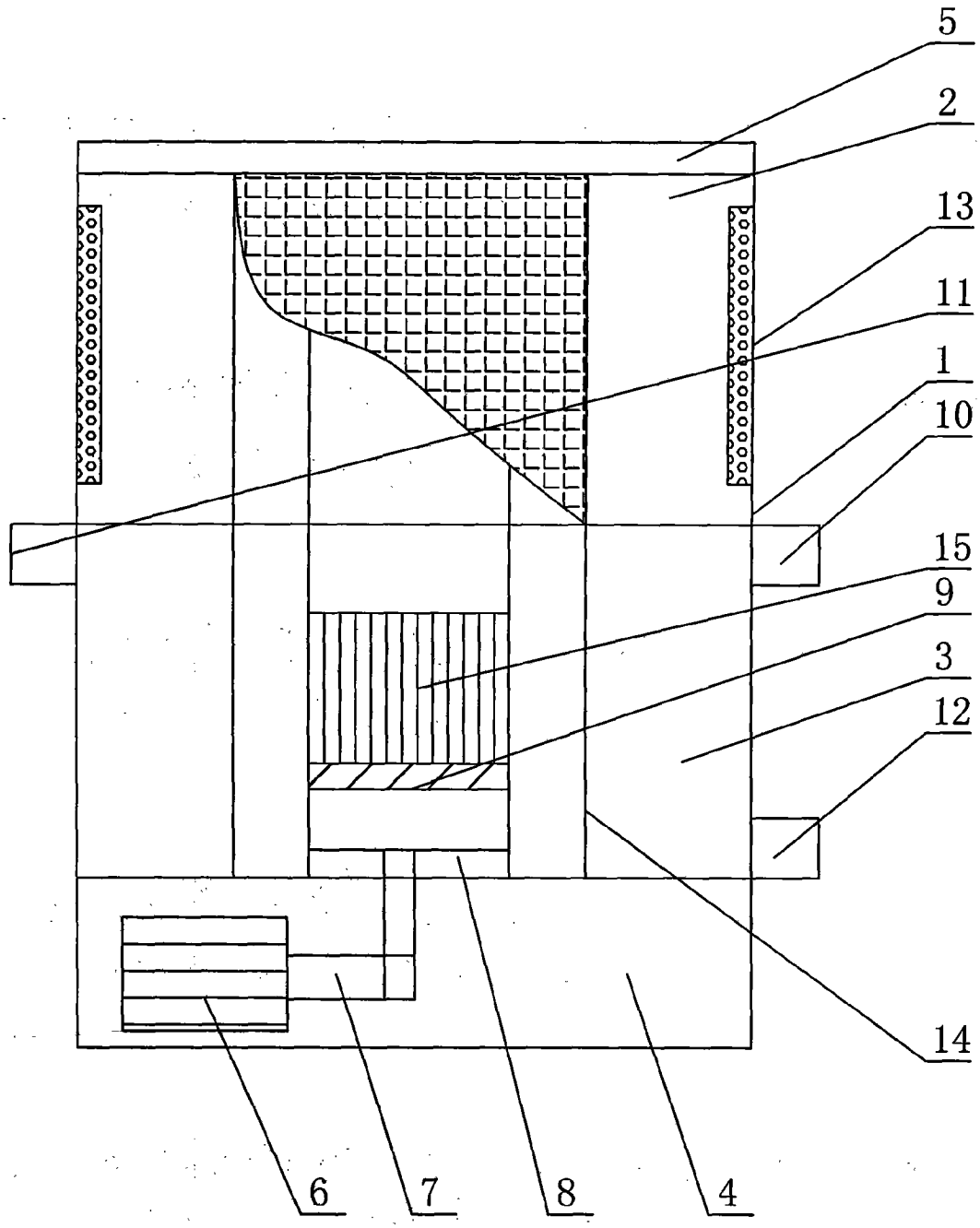

图 1

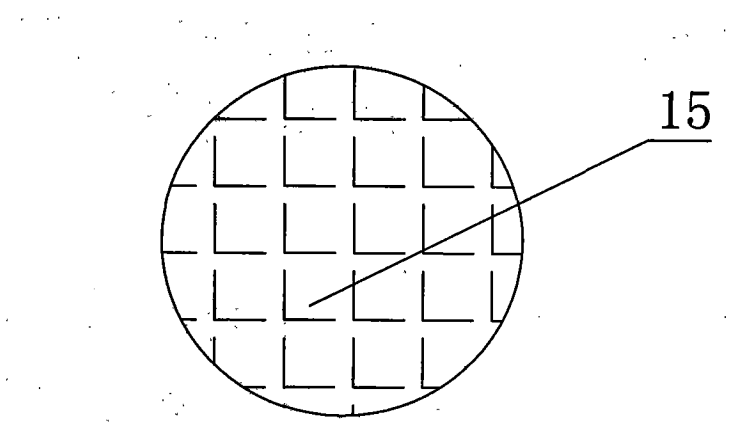

图 2