MINISTERO DELLO SVILUPPO ECONOMICO
DIREZIONE GENERALE PER LA LOTTA ALLA CONTRAFFAZIONE
UFFICIO ITALIANO BREVETTI E MARCHI

DOMANDA NUMERO	**202003901081484**
Data Deposito	**24/01/2003**
Data Pubblicazione	**24/07/2004**

Sezione	**Classe**	**Sottoclasse**	**Gruppo**	**Sottogruppo**
A	47	J		

Titolo

STENDIBIANCHERIA APPENDIBILE PERFEZIONATO

P 22811

"STENDIBIANCHERIA APPENDIBILE PERFEZIONATO"

A nome: GIMI s.r.l.

Con sede a MONSELICE (Padova)

Camera di Commercio Industria ed Agricoltura - PADOVA

DESCRIZIONE

presente trovato ha per oggetto uno stendibiancheria appendibile perfezionato.

Com'è noto, è attualmente presente sul mercato una rilevante varietà di tipi di stendibiancheria fra i quali uno, denominato "appendibile", è conformato in modo da poter essere appeso al bordo di una ringhiera, ad un muretto, ad un davanzale o ad un calorifero.

Questo tipo di stendibiancheria prevede strutturalmente un telaio perimetrale che definisce almeno tre lati di una cornice rettangolare fra due contrapposti dei quali sono disposti elementi astiformi paralleli, monolitici al telaio stesso o uniti ad esso mediante saldatura, ove vengono stesi gli indumenti.

L'intero telaio con gli elementi astiformi, se in materiale metallico ossidabile, viene convenientemente ricoperto in bagno di materia plastica protettiva contro le ossidazioni o di un deposito galvanico protettivo.

Ai due lati contrapposti fra cui sono disposti gli elementi astiformi sono associati agganci registrabili.

Compito principale del presente trovato è quello di mettere a punto uno stendibiancheria appendibile con agganci che possano essere registrati in modo semplice e rapido per adattarsi in modo sostanzialmente preciso allo spessore del supporto a cui deve essere appeso.

Nell'ambito del compito sopra esposto, conseguente primario scopo è

Dr. Ing. ALBERTO BACCHIN
Ordine Nazionale dei Consulenti in Proprietà Industriale
— No. 43 —

quello di mettere a punto uno stendibiancheria appendibile che una volta agganciato risulti stabile e robusto.

Un altro importante scopo è quello di mettere a punto uno stendibiancheria strutturalmente semplice e di basso costo.

Questi ed altri scopi ancora, che più chiaramente appariranno in seguito, vengono raggiunti da uno stendibiancheria appendibile perfezionato del tipo comprendente un telaio perimetrale, chiuso o aperto, fra zone periferiche del quale sono disposti elementi astiformi ove vengono stesi gli indumenti ed associato su due zone contrapposte a rispettivi bracci di sostegno, detto stendibiancheria caratterizzandosi per il fatto che ciascuno di detti bracci è incernierato ad un corrispondente elemento di telaio e vincolato per essere suscettibile di scorrimenti lungo di esso, la porzione di detto braccio di vincolo al telaio presentando un bordo sagomato a pettine fra i cui denti, con detto braccio in assetto ortogonale la piano di giacitura di detto telaio, si dispone in battuta almeno uno di detti elementi astiformi ove vengono stesi gli indumenti.

Ulteriori caratteristiche e vantaggi del trovato risulteranno maggiormente dalla descrizione dettagliata di una sua forma realizzativa illustrata a titolo indicativo, ma non limitativo, nelle allegate tavole di disegni in cui:

la fig. 1 è una vista prospettica di uno stendibiancheria secondo il trovato;

la fig. 2 è un particolare prospettico ingrandito dello stendibiancheria di fig. 1 nella zona di attacco al telaio di un braccio di sostegno

le figg. 3 e 4 sono viste in sezione trasversale del particolare di fig. 2 in due distinte fasi di regolazione dello stendibiancheria.

Con riferimento alle figure precedentemente citate, uno stendibiancheria appendibile secondo il trovato comprende un telaio perimetrale 10 in questo caso

Dr. Ing. ALBERTO BACCHIN
Ordine Nazionale dei Consulenti
in Proprietà Industriale
— No. 43 —

in elementi in tubolare metallico, a sezione circolare che definisce quattro elementi, rispettivamente più corti 11 e più lunghi 12 corrispondenti ai lati di un rettangolo.

Elementi 13 in materia plastica sono disposti agli angoli.

Fra i due elementi contrapposti 11 sono saldati, in appoggio sostanzialmente al punto di tangenza inferiore, elementi astiformi 14 metallici paralleli ove vengono stesi gli indumenti.

Il telaio 10 può essere realizzato in metallo non ossidabile o ricoperto di materiale non ossidabile quale materia plastica o deposito galvanico.

In altre realizzazioni il telaio 10 può essere in materia plastica o legno, nonchè di altra conformazione chiusa o aperta.

Il telaio 10 è associato su due zone contrapposte, in particolare in questo caso agli elementi 11, a rispettivi bracci di sostegno 15 arcuati in materia plastica stampata.

Secondo il trovato, ciascuno di detti bracci 15 è incernierato ad un corrispondente elemento di telaio 11 e vincolato per essere suscettibile di scorrimenti lungo di esso.

Infatti, ciascun braccio 15 è sagomato a definire una porzione di vincolo al telaio costituita da un piede anteriore 16 che presenta una sezione semitubolare che avvolge parzialmente il corrispondente elemento 11 di telaio 10.

Il piede 16 presenta infatti una zona aperta 17 di ampiezza minore del diametro dell' elemento 11 in modo tale che il piede 16 stesso possa essere applicato mediante pressione radiale della stessa zona aperta 17 sull'elemento 11 facendo in modo che si apra per deformazione elastica e poi si chiuda ad agganciarsi all'elemento stesso.

Dr. Ing. ALBERTO BACCHIN
Ordine Nazionale dei Consulenti
in Proprietà Industriale
— No. 43 —

Il vincolo di cerniera consente la rotazione del braccio 15 fra un assetto di riposo, con stendibiancheria impaccato, adiacente agli elementi 14 ed un assetto di impiego ortogonale agli stessi.

Lo sviluppo e la posizione della zona aperta 17 è tale che con braccio 15 in assetto ortogonale agli elementi 14 il bordo inferiore 18 di essa si trovi adiacente agli stessi.

Secondo il trovato, il bordo 18 è sagomato a pettine fra i cui denti 19, con detto braccio 15 in assetto ortogonale al piano di giacitura di detto telaio 10, si dispone in battuta almeno uno di detti elementi astiformi 14.

Quindi, ruotando il braccio 15 in una posizione intermedia fra l'assetto di riposo e quello di impiego, si denti 19 si svincolano dagli elementi 14 ed esso può essere fatto scorrere lungo l'elemento 11 per regolare la sua posizione.

Per quanto riguarda il funzionamento, ruotando ciascun braccio 15 attorno al corrispondente elemento 11 del telaio 10 della quantità resa possibile dalla zona aperta 17 gli elementi astiformi 14 possono essere svincolati dai denti 19 e lo stesso braccio 15 può essere fatto scorrere per variare la posizione del piede 16.

Ruotando in senso inverso il braccio 15, i denti 19 vengono portati di nuovo a far battuta con gli elementi astiformi 14 bloccando lo scorrimento sulla nuova posizione.

Questo consente di adattare in modo facile e rapido e preciso lo stendibiancheria al tipo di supporto a cui esso deve essere appeso.

Si è in pratica constatato come siano stati raggiunti il compito e gli scopi preposti al presente trovato.

Infatti, lo stendibiancheria appendibile presenta agganci che possono

Dr. Ing. ALBERTO [illegible]
Ordine Nazionale dei Consulenti
in Proprietà Industriale
— No. 48 —

essere registrati in modo semplice e rapido per adattarsi in modo sostanzialmente preciso allo spessore del supporto a cui deve essere appeso.

Inoltre, lo stendibiancheria una volta agganciato risulta stabile e robusto.

Infine, lo stendibiancheria è strutturalmente semplice e di basso costo.

In pratica i materiali impiegati, purchè compatibili con l'uso contingente, nonchè le dimensioni, potranno essere qualsiasi, a seconda delle esigenze.

Camera di Commercio Industria ed Agricoltura - PADOVA

Dr. Ing. ALBERTO BACCHIN
Ordine Nazionale dei Consulenti
in Proprietà Industriale
— No. 43 —

***** *** ***** *** *****

RIVENDICAZIONI

***** *** ***** *** *****

1) Stendibiancheria appendibile perfezionato del tipo comprendente un telaio perimetrale (10), chiuso o aperto, fra zone periferiche del quale sono disposti elementi astiformi (14) ove vengono stesi gli indumenti ed associato su due zone contrapposte a rispettivi bracci di sostegno (15), detto stendibiancheria caratterizzandosi per il fatto che ciascuno di detti bracci (15) è incernierato ad un corrispondente elemento (11) di telaio e vincolato per essere suscettibile di scorrimenti lungo di esso, la porzione di detto braccio (15) di vincolo al telaio presentando un bordo (18) sagomato a pettine fra i cui denti (19), con detto braccio (15) in assetto ortogonale la piano di giacitura di detto telaio (10), si dispone in battuta almeno uno di detti elementi astiformi (14) ove vengono stesi gli indumenti.

2) Stendibiancheria come alla rivendicazione 1, caratterizzato dal fatto che detto telaio (10) è a sezione circolare e definisce quattro elementi, rispettivamente due più corti (11) e almeno uno più lungo (12) corrispondenti ai lati di un rettangolo, fra due elementi contrapposti (11) essendo disposti, connessi sostanzialmente al punto di tangenza inferiore, elementi astiformi (14) paralleli ove vengono stesi gli indumenti.

3) Stendibiancheria come ad una o più delle rivendicazioni precedenti, caratterizzato dal fatto che detti elementi (11, 12) di telaio sono metallici e detti elementi astiformi (14) per stendere gli indumenti sono pure metallici e saldati a detti elementi (11, 12) di telaio.

4) Stendibiancheria come ad una o più delle rivendicazioni precedenti,

Dr. Ing. ALBERTO BACCHIN
Ordine Nazionale dei Consulenti
in Proprietà Industriale
— No. 48 —

caratterizzato dal fatto che detti bracci di sostegno (15) sono in materia plastica e ciascuno di essi è sagomato a definire una porzione di vincolo al telaio (10) costituita da un piede anteriore (16) che presenta una sezione semitubolare che avvolge parzialmente il corrispondente elemento (11) di telaio (10).

5) Stendibiancheria come ad una o più delle rivendicazioni precedenti, caratterizzato dal fatto che ciascuno di detti piedi (16) presenta una zona aperta (17) di ampiezza minore del diametro del corrispondente di detti elementi (11) in modo tale che detto piede (16) stesso possa essere applicato mediante pressione radiale della detta zona aperta (17) sul detto elemento (11) facendo in modo che si apra per deformazione elastica e poi si chiuda ad agganciarsi all'elemento (11) stesso.

6) Stendibiancheria come ad una o più delle rivendicazioni precedenti, caratterizzato dal fatto che detto vincolo di cerniera consente la rotazione del detto braccio (15) fra un assetto di riposo, con stendibiancheria impaccato, adiacente a detti elementi (14) ed un assetto di impiego ortogonale agli stessi, lo sviluppo e la posizione della detta zona aperta (17) essendo tale che con detto braccio (15) in assetto ortogonale a detti elementi (14) il bordo inferiore (18) di essa si trovi adiacente agli stessi.

7) Stendibiancheria come ad una o più delle rivendicazioni precedenti, caratterizzato dal fatto che detto bordo (18) di detta zona aperta (17) è sagomato a pettine fra i cui denti (19), con detto braccio (15) in assetto ortogonale al piano di giacitura di detto telaio (10), si dispone in battuta almeno uno di detti elementi astiformi (14).

8) Stendibiancheria appendibile perfezionato come ad una o più delle rivendicazioni precedenti, che si caratterizza per quanto descritto ed illustrato

Dr. Ing. ALBERTO BAGGIO
Ordine Nazionale dei Consulenti
in Proprietà Industriale
— No. 48 —

nelle allegate tavole di disegni.

Per incarico

GIMI s.r.l.

Il Mandatario

Dr. Ing. ALBERTO BRACCHI
Ordine Nazionale dei Consulenti
in Proprietà Industriale
— No. 61 —

Camera di Commercio Industria Agricoltura - PADOVA

PD 2003U000006

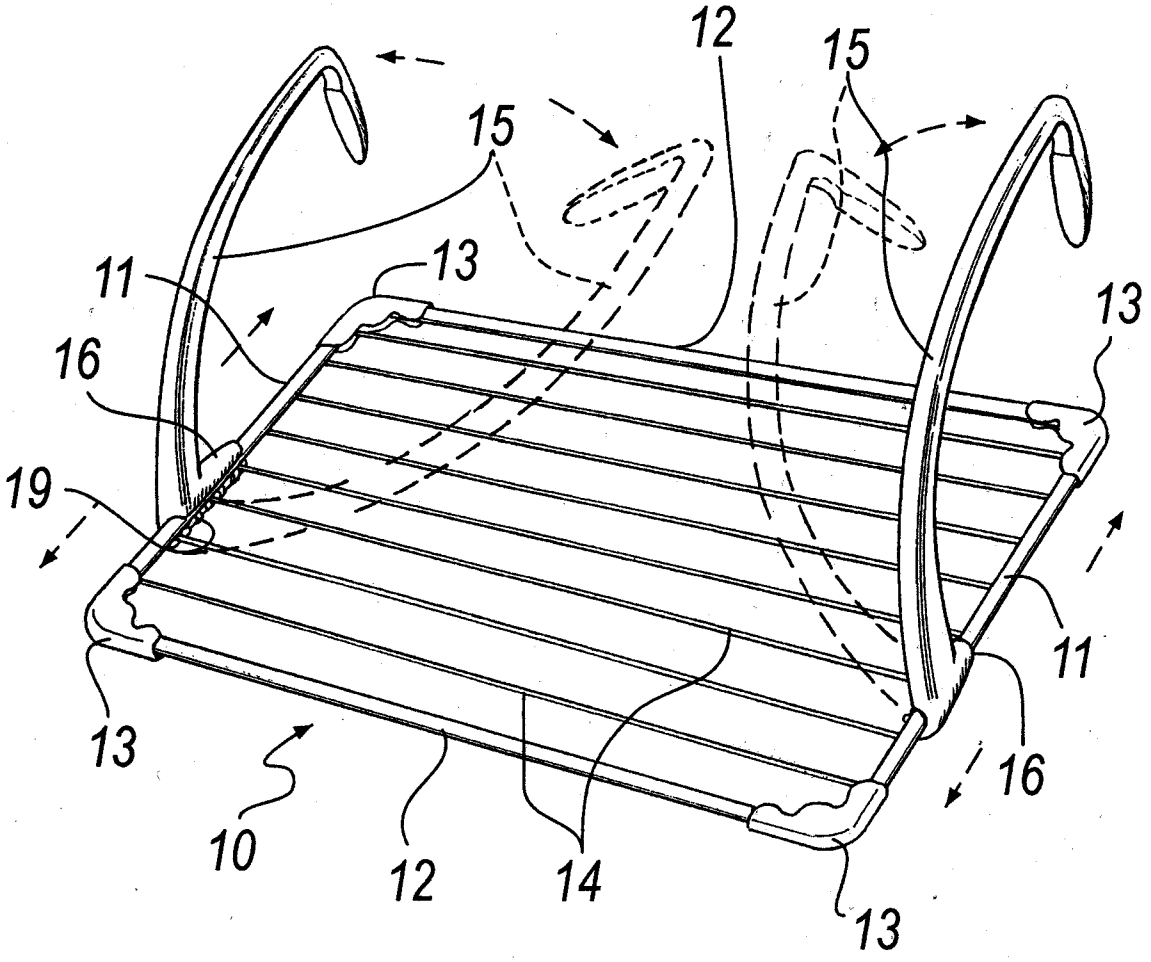

Fig. 1

Industria ed Agricoltura - PADOVA - Camera di Commercio

Dr. Ing. ALBERTO BACCHIN
Ordine Nazionale dei Consulenti
in Proprietà Industriale
— No. 43 —

PD 2003U000006

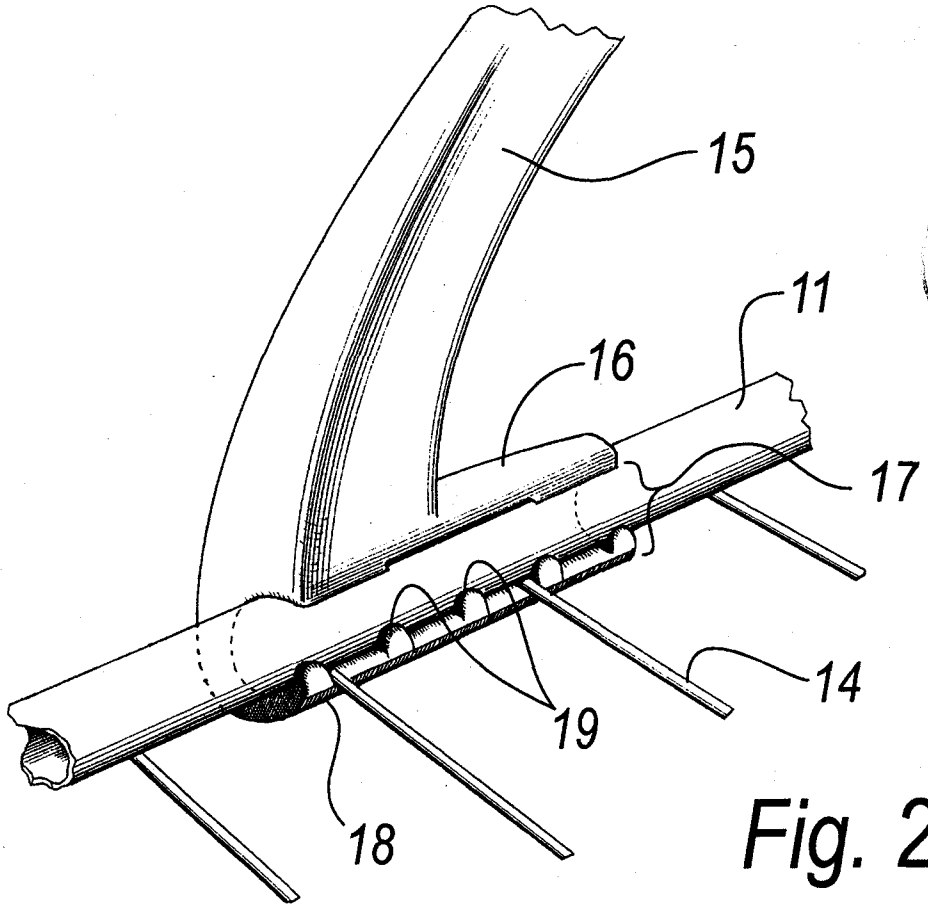

Fig. 2

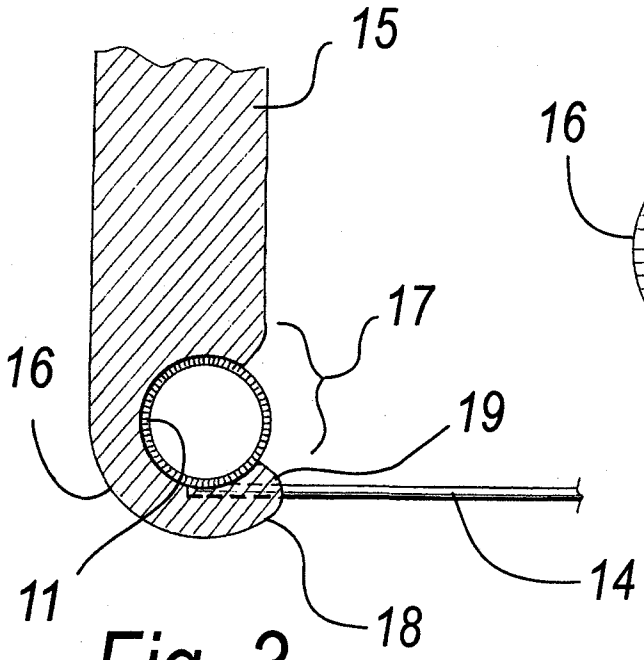

Fig. 3

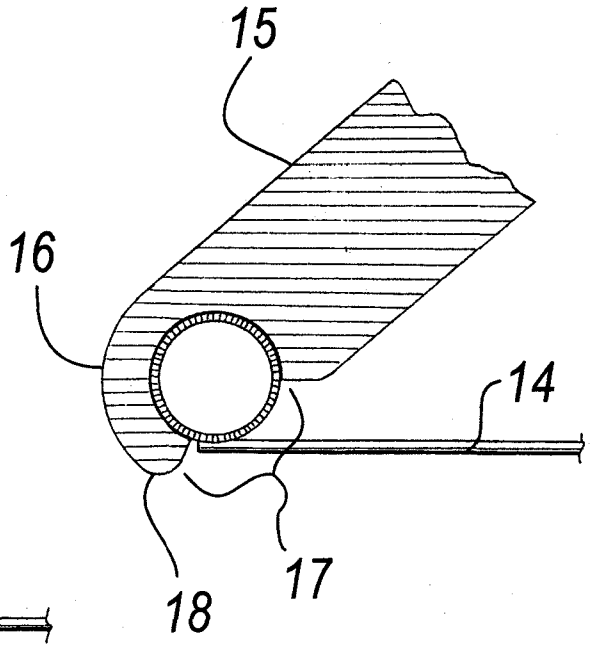

Fig. 4

Dr. Ing. ALBERTO BACCHIN
Ordine Nazionale dei Consulenti
in Proprietà Industriale
— No. 43 —