(19)中华人民共和国国家知识产权局

(12)实用新型专利

(10)授权公告号 CN 208808903 U
(45)授权公告日 2019.05.03

(21)申请号 201820724665.0

(22)申请日 2018.05.15

(73)专利权人 牛余堂
地址 255000 山东省淄博市张店区南定镇马庄村4组101号

(72)发明人 牛余堂

(74)专利代理机构 青岛发思特专利商标代理有限公司 37212
代理人 马俊荣

(51)Int.Cl.
A61G 7/02(2006.01)
A61G 7/057(2006.01)
A61G 5/00(2006.01)

权利要求书1页 说明书3页 附图4页

(54)实用新型名称

多功能轮椅护理床

(57)摘要

本实用新型属于护理设备技术领域，具体涉及一种多功能轮椅护理床，包括机架，机架上方设置床身，床身分三节：第一节床身、第二节床身、第三节床身，第一节床身与第二节床身、第三节床身与第二节床身均为转动连接；机架转动连接于第二节床身的前后两端，第二节床身下方转动连接有由电机驱动的升降齿条。本实用新型所述的多功能轮椅护理床，设计合理，结构简单，便于病人翻身调整姿势，可以避免病人因保持同一姿势造成局部血液不流通而生成褥疮。可以转换为轮椅，解决了将瘫痪病人从床上挪到轮椅上费时费力的问题，满足了人们的使用需求。减轻了病人和看护者的负担，对于病人的康复和日常护理至关重要。

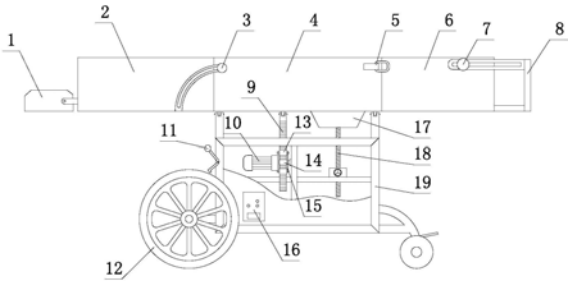

CN 208808903 U

1.一种多功能轮椅护理床，其特征在于：包括机架(19)，机架(19)上方设置床身，床身分三节：第一节床身(2)、第二节床身(4)、第三节床身(6)，第一节床身(2)与第二节床身(4)、第三节床身(6)与第二节床身(4)均为转动连接；机架(19)转动连接于第二节床身(4)的前后两端，第二节床身(4)下方转动连接有由电机(10)驱动的升降齿条(9)。

2.根据权利要求1所述的多功能轮椅护理床，其特征在于：所述的升降齿条(9)由若干导向齿轮(13)导向固定，导向齿轮(13)分布在升降齿条(9)两侧，导向齿轮(13)由连接板(15)连接固定在一起；连接板(15)与机架(19)转动连接，连接板(15)上固定电机(10)，电机(10)的输出轴上设有传动齿轮(14)，传动齿轮(14)与升降齿条(9)相啮合。

3.根据权利要求1所述的多功能轮椅护理床，其特征在于：所述的机架(19)上设有电控箱(16)。

4.根据权利要求1所述的多功能轮椅护理床，其特征在于：所述的第二节床身(4)下方设有便盆(17)，便盆(17)由升降丝杆(18)控制升降，升降丝杆(18)固定在机架(19)上。

5.根据权利要求1所述的多功能轮椅护理床，其特征在于：所述的第一节床身(2)与第二节床身(4)之间设有锁紧装置I(3)；第二节床身(4)与第三节床身(6)之间设有锁紧装置II(5)。

6.根据权利要求1所述的多功能轮椅护理床，其特征在于：所述的第一节床身(2)头部设有活动枕垫(1)。

7.根据权利要求1所述的多功能轮椅护理床，其特征在于：所述的第三节床身(6)尾部设有活动踏板(8)，活动踏板(8)与第三节床身(6)滑动连接，活动踏板(8)由锁紧装置III(7)锁紧固定。

8.根据权利要求1所述的多功能轮椅护理床，其特征在于：所述的机架(19)下部设有车轮(12)。

9.根据权利要求8所述的多功能轮椅护理床，其特征在于：所述的机架(19)一侧设有可以固定车轮(12)的车轮锁紧装置(11)。

10.根据权利要求1所述的多功能轮椅护理床，其特征在于：所述的床身上铺设有按摩垫。

多功能轮椅护理床

技术领域

[0001] 本实用新型涉及一种多功能轮椅护理床，属于护理设备技术领域。

背景技术

[0002] 瘫痪病人通常无法自主活动，需要长期卧床。对卧床瘫痪病人的护理要求很高，要保持床褥干燥，还应避免因病人保持同一姿势造成局部血液不流通而生成褥疮。

[0003] 卧床病人的护理设施离不开轮椅，护理人员可以通过轮椅将病人推到室外，使其心情愉悦。但需要将病人从床上移动到轮椅上，或从轮椅上移到床上都是十分费力的事情，

[0004] 目前，现有的护理床结构设计不够合理，功能比较单一，只能供人们躺睡使用，当人们需要起身外出时，通常需要使用轮椅，而一般轮椅是单独的个体，对于瘫痪或行动不变的人来说，从床上挪到轮椅上比较困难，而且不够安全，满足不了人们的使用需求。在轮椅与护理床之间的转换相当不便，给病人和看护者造成了相当大的负担，同时对病人的安全造成一定的隐患。因此，急需一种能将轮椅和护理床的结构与功能有效结合的产品，并且能够便于病人翻身调整姿势，对于病人的康复和日常护理至关重要。

实用新型内容

[0005] 根据以上现有技术中的不足，本实用新型要解决的技术问题是：提供一种可以帮助瘫痪病人翻身，并且能将轮椅与护理床有效结合的多功能轮椅护理床。

[0006] 本实用新型所述的多功能轮椅护理床，包括机架，机架上方设置床身，床身分三节：第一节床身、第二节床身、第三节床身，第一节床身与第二节床身、第三节床身与第二节床身均为转动连接，当作为轮椅使用时，第一节床身可以转动升起作为轮椅靠背，第三节床身可以转动放下；机架转动连接于第二节床身的前后两端，第二节床身下方转动连接有由电机驱动的升降齿条，升降齿条在电机的驱动下可以上下移动，从而带动床身转动侧翻，便于病人自行翻身。

[0007] 所述的升降齿条由若干导向齿轮导向固定，导向齿轮分布在升降齿条两侧，导向齿轮由连接板连接固定在一起；连接板与机架转动连接，连接板上固定电机，电机的输出轴上设有传动齿轮，传动齿轮与升降齿条相啮合。

[0008] 所述的机架上设有电控箱，可以设定程序，使床身每隔一定时间便可自动侧翻，减少护理人员工作量。

[0009] 所述的第二节床身下方设有便盆，便盆由升降丝杆控制升降，便于清理，升降丝杆固定在机架上。

[0010] 所述的第一节床身与第二节床身之间设有锁紧装置I，当第一节床身与第二节床身形成一定角度后，锁紧装置I可以将其锁紧固定；第二节床身与第三节床身之间设有锁紧装置II，锁紧装置II为锁扣，打开锁扣，即可将第三节床身转动放下。

[0011] 所述的第一节床身头部设有活动枕垫。

[0012] 所述的第三节床身尾部设有活动踏板，活动踏板与第三节床身滑动连接，可以调

整探出长度，长度调整好后，活动踏板由锁紧装置III锁紧固定。

[0013] 所述的机架下部设有车轮，方便移动。

[0014] 所述的机架一侧，车轮所在位置处设有可以固定车轮的车轮锁紧装置。

[0015] 所述的床身上铺设有按摩垫。

[0016] 本实用新型与现有技术相比所具有的有益效果是：

[0017] 本实用新型所述的多功能轮椅护理床，设计合理，结构简单，便于病人翻身调整姿势，可以避免病人因保持同一姿势造成局部血液不流通而生成褥疮。可以转换为轮椅，护理人员可以通过轮椅将病人推到室外，使其心情愉悦，解决了将瘫痪病人从床上挪到轮椅上费时费力的问题，满足了人们的使用需求。减轻了病人和看护者的负担，对于病人的康复和日常护理至关重要。

附图说明

[0018] 图1是本实用新型的主视结构示意图；

[0019] 图2是本实用新型的侧视结构示意图之一；

[0020] 图3是本实用新型的侧视结构示意图之二；

[0021] 图4是本实用新型转换为轮椅后的结构示意图。

[0022] 图中：1、活动枕垫；2、第一节床身；3、锁紧装置I；4、第二节床身；5、锁紧装置II；6、第三节床身；7、锁紧装置III；8、活动踏板；9、升降齿条；10、电机；11、车轮锁紧装置；12、车轮；13、导向齿轮；14、传动齿轮；15、连接板；16、电控箱；17、便盆；18、升降丝杆；19、机架。

具体实施方式

[0023] 下面结合实施例对本实用新型做进一步描述：

[0024] 如图1～4所示，本实用新型所述的多功能轮椅护理床，包括机架19，机架19上方设置床身，床身上铺设有按摩垫，床身分三节：第一节床身2、第二节床身4、第三节床身6，第一节床身2与第二节床身4、第三节床身6与第二节床身4均为转动连接，第一节床身2与第二节床身4之间设有锁紧装置I3，第二节床身4与第三节床身6之间设有锁紧装置II5。机架19转动连接于第二节床身4的前后两端，第二节床身4下方转动连接有由电机10驱动的升降齿条9。升降齿条9由若干导向齿轮13导向固定，导向齿轮13分布在升降齿条9两侧，导向齿轮13由连接板15连接固定在一起；连接板15与机架19转动连接，连接板15上固定电机10，电机10的输出轴上设有传动齿轮14，传动齿轮14与升降齿条9相啮合。

[0025] 第二节床身4下方设有便盆17，便盆17由升降丝杆18控制升降，升降丝杆18固定在机架19上。

[0026] 第一节床身2头部设有活动枕垫1。

[0027] 第三节床身6尾部设有活动踏板8，活动踏板8与第三节床身6滑动连接，活动踏板8由锁紧装置III7锁紧固定。

[0028] 机架19上设有电控箱16。机架19下部设有车轮12。机架19一侧设有可以固定车轮12的车轮锁紧装置11。

[0029] 本实用新型的使用过程：

[0030] 使用时，通过电控箱16设定好的程序，电机10每隔30分钟工作一次，电机10驱动升

降齿条9上下移动，从而带动床身转动侧翻，便于病人自行翻身，避免病人因保持同一姿势造成局部血液不流通而生成褥疮。当需要将其作为轮椅使用时，第一节床身2可以转动升起作为轮椅靠背，第三节床身可以转动放下(如图4所示)，病人双脚放到活动踏板8上。护理人员可以通过轮椅将病人推到室外，使其心情愉悦，解决了将瘫痪病人从床上挪到轮椅上费时费力的问题，满足了人们的使用需求。

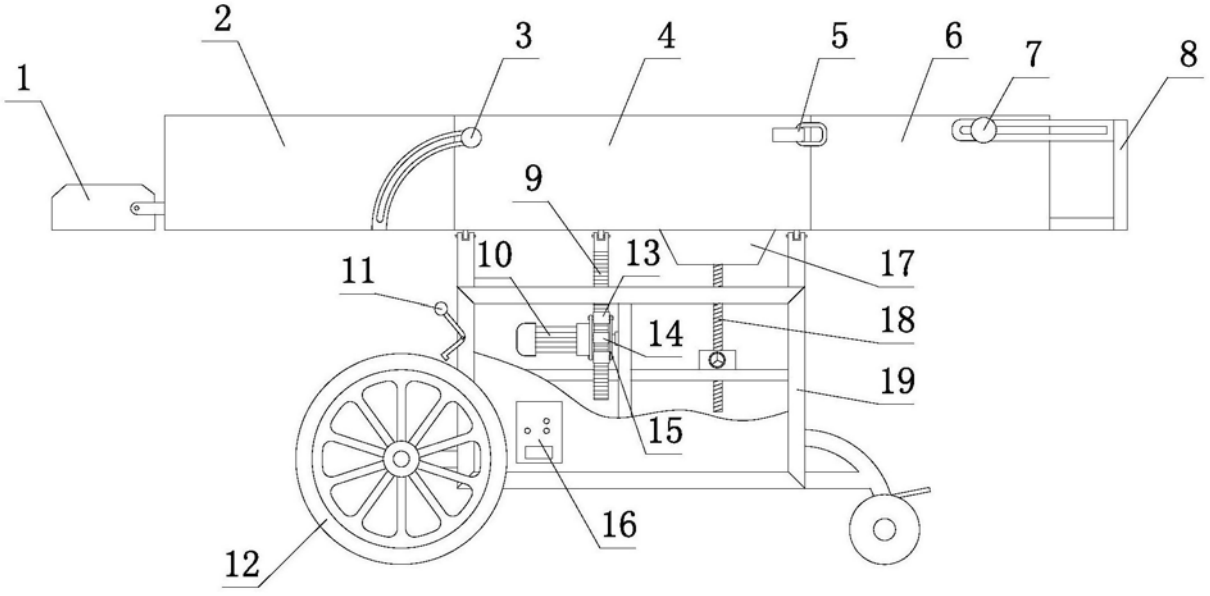

图1

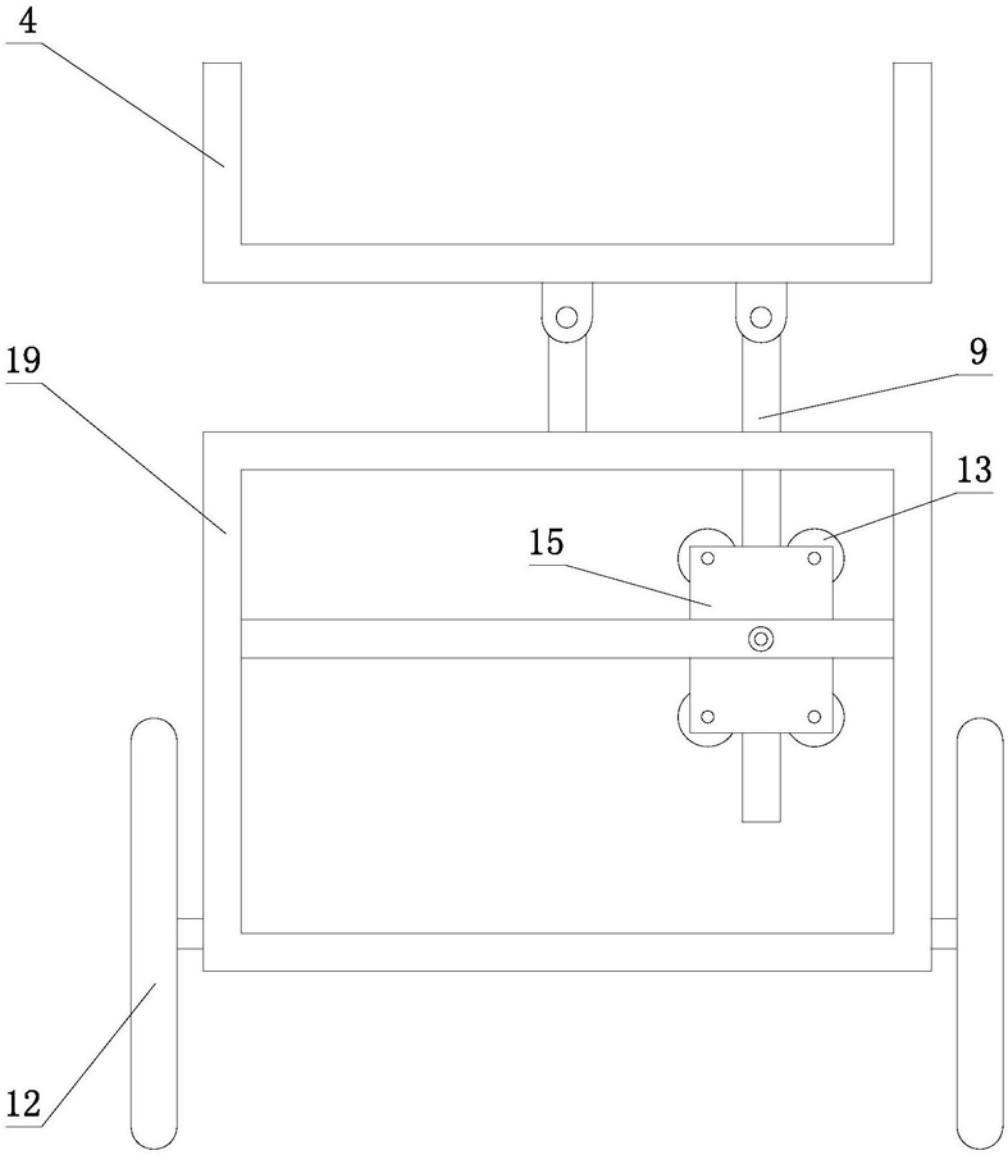

图2

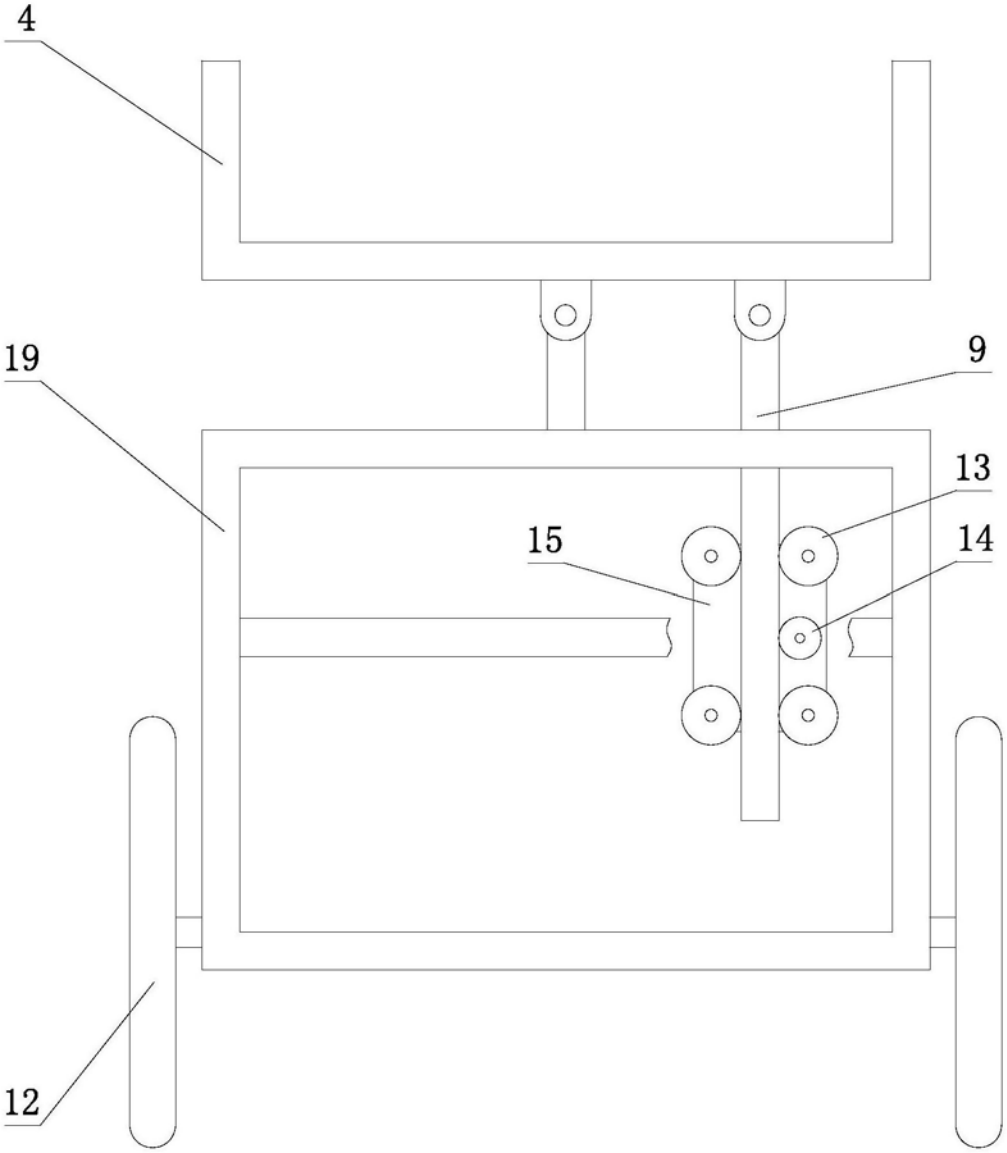

图3

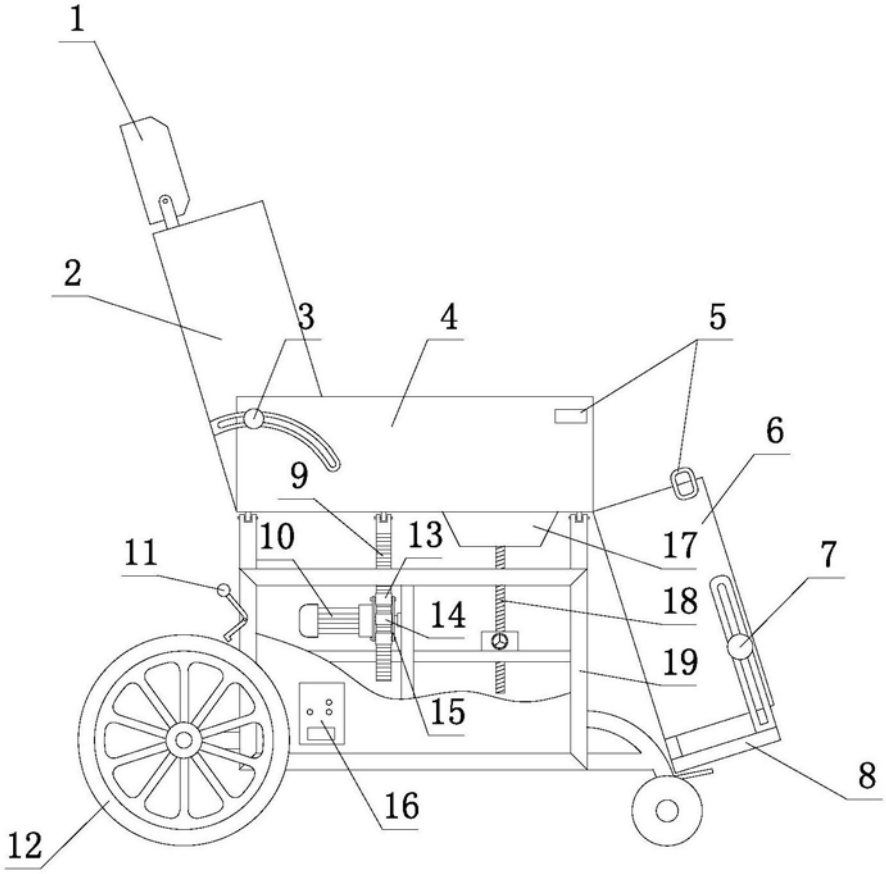

图4