(19)国家知识产权局

(12)发明专利申请

(10)申请公布号 CN 115459168 A
(43)申请公布日 2022.12.09

(21)申请号 202211156856.9

(22)申请日 2022.09.22

(71)申请人 国网山东省电力公司建设公司
地址 250001 山东省济南市槐荫区美里路1000号国网山东建设公司
申请人 山东联诚工程建设监理有限公司
国家电网有限公司

(72)发明人 张学杰 姜磊 杨志伟 史常赟 于宁 翟得全 赵月辉 屈红磊 腾飞 陈莉 吴允良 孙玉娇

(74)专利代理机构 济南诚智商标专利事务所有限公司 37105
专利代理师 周杰

(51)Int.Cl.
H02G 1/12(2006.01)
H01R 43/28(2006.01)

权利要求书2页 说明书6页 附图7页

(54)发明名称

一种电缆接线端头剥线装置

(57)摘要

本发明公开了一种电缆接线端头剥线装置，包括底座，底座上部设有固定板，固定板一端设有切皮组件，切皮组件包括安装框，安装框一端转动地连接有刀盘，刀盘上连接有若干刀座，刀座的一端设有切刀；刀盘一端连接有第一从动锥齿轮，第一从动锥齿轮一侧啮合有第一主动锥齿轮，第一转轴一端连接有第一齿轮；第二气缸通过第二连接板与固定板连接，第二气缸的活塞杆末端设有第一连接板，第一连接板一侧连接有活动板；活动板上部一侧连接有支撑板，支撑板的下部设有T型板，T型板的下端连接有齿条。本发明利用第一气缸带动齿条转动，实现了刀盘对电缆皮的环切，降低了操作人员的劳动强度，提高了电缆剥线的效率。

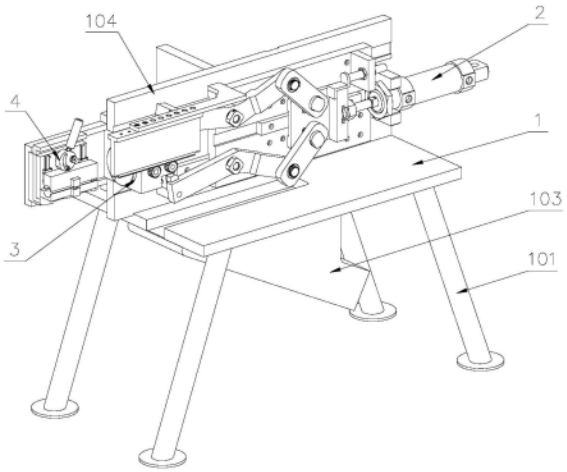

CN 115459168 A

1.一种电缆接线端头剥线装置，包括底座，所述底座下部设有支腿，底座上设有漏料孔，漏料孔下部连接有废料漏斗；其特征在于，所述底座上部设有固定板，所述固定板一端设有切皮组件，所述切皮组件包括安装框，安装框一端通过第三连接板与固定板连接，安装框一端转动地连接有刀盘，刀盘上连接有若干刀座，刀座的一端设有切刀；所述刀盘一端连接有第一从动锥齿轮，第一从动锥齿轮一侧啮合有第一主动锥齿轮，第一主动锥齿轮安装在第一转轴上，第一转轴转动地安装在安装框上，第一转轴一端连接有第一齿轮；所述固定板一侧设有第二气缸，第二气缸通过第二连接板与固定板连接，第二气缸的活塞杆末端设有第一连接板，第一连接板一侧连接有活动板，所述固定板一侧设有第一导轨，活动板一侧设有与第一导轨滑动连接的第一滑块；所述活动板上部一侧连接有支撑板，支撑板的下部设有T型板，T型板的下端连接有齿条，齿条与第一齿轮啮合。

2.根据权利要求1所述的一种电缆接线端头剥线装置，其特征在于，所述固定板一侧设有剥皮组件，所述剥皮组件包括固定安装在第一连接板上的第一气缸，第一气缸的活塞杆末端连接有滑座，所述活动板一侧设有第二导轨，滑座一侧设有与第二导轨滑动连接的第二滑块，所述滑座一端上部和下部铰接有对称布置的连杆，连杆的另一端铰接有夹臂，所述夹臂为V型结构，夹臂的中部与活动板铰接，夹臂的末端连接有V型夹板。

3.根据权利要求2所述的一种电缆接线端头剥线装置，其特征在于，所述活动板一侧设有固定座，所述固定座一侧设有连接轴，所述连接轴一端设有限位板，滑座后端设有限位台，限位板的与限位台位置相对应。

4.根据权利要求3所述的一种电缆接线端头剥线装置，其特征在于，所述固定座设有通孔，连接轴安装在通孔内，且连接轴为螺纹杆，连接轴上螺纹连接有两组调节螺母，且两组调节螺母分别安装在固定座的两侧。

5.根据权利要求1所述的一种电缆接线端头剥线装置，其特征在于，所述切刀与刀座通过螺栓可拆卸地连接。

6.根据权利要求1所述的一种电缆接线端头剥线装置，其特征在于，所述刀盘内部转动地连接有转盘，所述转盘一侧设有螺旋布置的螺旋凸台，所述刀座与刀盘滑动连接，且刀座下部设有与螺旋凸台配合的卡槽；所述转盘另一侧固定连接有套筒，套筒的一端固定连接有第二从动锥齿轮，第二从动锥齿轮一侧设有第二主动锥齿轮，第二主动锥齿轮安装在第二转轴上，第二转轴转动地安装在安装框上，所述第二转轴一端设有第二齿轮，第二齿轮与齿条啮合。

7.根据权利要求1所述的一种电缆接线端头剥线装置，其特征在于，所述支撑板上设有若干沉头孔，T型板上部设有若干调节螺孔，沉头孔内部设有紧固螺栓。

8.根据权利要求1-7任一权利要求所述的一种电缆接线端头剥线装置，其特征在于，所述第三连接板前端连接有撑线组件，所述撑线组件包括固定安装在第三连接板一侧的基板，基板一侧设有第三导轨，第三导轨一侧滑动连接有上夹线板，所述基板下部设有下夹线板，上夹线板和下夹线板均设有弧形槽，所述基板上部设有偏心轮，偏心轮通过销轴转动地安装在基板上，且偏心轮位于上夹线板上部，偏心轮上连接有把手，偏心轮上设有导向槽，且导向槽的中心轴线与销轴的中心轴线重合，基板上设有导向杆，导向杆间隙地安装在导向槽内。

9.根据权利要求8所述的一种电缆接线端头剥线装置，其特征在于，所述上夹线板和下

夹线板两侧均设有凸耳，凸耳上设有安装孔，安装孔内部设有弹簧，弹簧的下端与下夹线板的安装孔连接，弹簧的上端与上夹线板的安装孔连接。

一种电缆接线端头剥线装置

技术领域

[0001] 本发明属于电缆接线领域,特别涉及一种电缆接线端头剥线装置。

背景技术

[0002] 电工在安装或者检修电力电缆时,需要将电缆外表覆盖的绝缘层及金属屏蔽层等电缆外皮剥开以进行线路的连接;目前使用的剥皮钳,包括上下相互铰接的两个钳柄,上钳柄安装固有剥电缆外皮的刀具,下钳柄成型有放置电缆的凹槽,需剥电缆外皮时将电缆放置凹槽内,通过操作铰接的两个钳柄一张一合实现电缆外皮的剥离;这种剥皮钳使用时需要一手握住电缆端头,另一只手单手操作切线夹钳,操作不够便捷,而且,遇到较粗的电缆型号时,双手劳动强度较大,易于疲劳,作业效率低下。

发明内容

[0003] 本发明的目的是克服现有技术中的不足,提供一种电缆接线端头剥线装置,以解决现有的剥皮钳对电缆的端头剥皮时工作量大,作业效率低下的问题。

[0004] 为了实现上述目的,本发明采用的技术方案是:

[0005] 一种电缆接线端头剥线装置,包括底座,所述底座下部设有支腿,底座上设有漏料孔,漏料孔下部连接有废料漏斗;所述底座上部设有固定板,所述固定板一端设有切皮组件,所述切皮组件包括安装框,安装框一端通过第三连接板与固定板连接,安装框一端转动地连接有刀盘,刀盘上连接有若干刀座,刀座的一端设有切刀;所述刀盘一端连接有第一从动锥齿轮,第一从动锥齿轮一侧啮合有第一主动锥齿轮,第一主动锥齿轮安装在第一转轴上,第一转轴转动地安装在安装框上,第一转轴一端连接有第一齿轮;所述固定板一侧设有第二气缸,第二气缸通过第二连接板与固定板连接,第二气缸的活塞杆末端设有第一连接板,第一连接板一侧连接有活动板,所述固定板一侧设有第一导轨,活动板一侧设有与第一导轨滑动连接的第一滑块(图中未示出);所述活动板上部一侧连接有支撑板,支撑板的下部设有T型板,T型板的下端连接有齿条,齿条与第一齿轮啮合。

[0006] 作为本技术方案的进一步优选,所述固定板一侧设有剥皮组件,所述剥皮组件包括固定安装在第一连接板上的第一气缸,第一气缸的活塞杆末端连接有滑座,所述活动板一侧设有第二导轨,滑座一侧设有与第二导轨滑动连接的第二滑块(图中未示出),所述滑座一端上部和下部铰接有对称布置的连杆,连杆的另一端铰接有夹臂,所述夹臂为V型结构,夹臂的中部与活动板铰接,夹臂的末端连接有V型夹板。电缆皮环切时,第一气缸的活塞杆伸长,滑座带动连杆向前移动,连杆带动夹臂的后端向上抬起,进而使两个夹臂的前端相互靠拢,将电缆夹持住,保证了电缆环切时的稳定性;电缆皮环切切断后,第二气缸的活塞杆伸长,通过第一连接板带动剥皮组件整体向后移动,从而将切断的电缆皮从电缆上剥除,避免了人工剥除切断的电缆皮,降低了操作人员的劳动强度,提高了电缆剥线的效率。

[0007] 作为本技术方案的进一步优选,所述活动板一侧设有固定座,所述固定座一侧设有连接轴,所述连接轴一端设有限位板,滑座后端设有限位台,限位板的与限位台位置相对

应;限位板限制了滑座向前移动的距离,避免了第一气缸的活塞杆伸出行程过长造成V型夹板对电缆造成夹伤。

[0008] 作为本技术方案的进一步优选,所述固定座设有通孔,连接轴安装在通孔内,且连接轴为螺纹杆,连接轴上螺纹连接有两组调节螺母,且两组调节螺母分别安装在固定座的两侧,便于调整限位板的伸出长度,从而适应不同直径的电缆剥线时夹持。

[0009] 作为本技术方案的进一步优选,所述切刀与刀座通过螺栓可拆卸地连接,便于切刀损坏后的更换。

[0010] 作为本技术方案的进一步优选,所述刀盘内部转动地连接有转盘,所述转盘一侧设有螺旋布置的螺旋凸台,所述刀座与刀盘滑动连接,且刀座下部设有与螺旋凸台配合的卡槽;所述转盘另一侧固定连接有套筒,套筒的一端固定连接有第二从动锥齿轮,第二从动锥齿轮一侧设有第二主动锥齿轮,第二主动锥齿轮安装在第二转轴上,第二转轴转动地安装在安装框上,所述第二转轴一端设有第二齿轮,第二齿轮与齿条啮合;第二气缸的活塞杆通过第一连接板带动活动板向前移动时,支撑板通过其下部的齿条带动第二齿轮转动,第二齿轮带动第二主动锥齿轮转动,进而带动第二从动锥齿轮转动,第二从动锥齿轮通过套筒带动转盘转动,进而带动刀座向刀盘的中部逐渐移动,实现了对电缆皮环切时切刀逐渐进给,保证了电缆皮环切的效果。

[0011] 作为本技术方案的进一步优选,所述支撑板上设有若干沉头孔,T型板上部设有若干调节螺孔,沉头孔内部设有紧固螺栓,便于调整支撑板与T型板的相对位置,从而调整齿条的移动范围,以适应不同直径的电缆剥皮使用。

[0012] 作为本技术方案的进一步优选,所述第三连接板前端连接有撑线组件,所述撑线组件包括固定安装在第三连接板一侧的基板,基板一侧设有第三导轨,第三导轨一侧滑动连接有上夹线板,所述基板下部设有下夹线板,上夹线板和下夹线板均设有弧形槽,所述基板上部设有偏心轮,偏心轮通过销轴转动地安装在基板上,且偏心轮位于上夹线板上部,偏心轮上连接有把手,偏心轮上设有导向槽,且导向槽的中心轴线与销轴的中心轴线重合,基板上设有导向杆,导向杆间隙地安装在导向槽内;电缆剥皮时,将电缆接线端头插入切皮组件和剥皮组件内部后,逆时针转动把手,使偏心轮带动上夹线板向下移动,将电缆固定在上夹线板和下夹线板的弧形槽内,避免了电缆剥皮时产生滑动。

[0013] 作为本技术方案的进一步优选,所述上夹线板和下夹线板两侧均设有凸耳,凸耳上设有安装孔,安装孔内部设有弹簧,弹簧的下端与下夹线板的安装孔连接,弹簧的上端与上夹线板的安装孔连接,弹簧便于把手松开后上夹线板自动向上弹起,便于电缆剥线完成后抽出。

[0014] 本发明的有益效果是:

[0015] 1)本发明利用第一气缸带动齿条转动,实现了刀盘对电缆皮的环切,降低了操作人员的劳动强度,提高了电缆剥线的效率。

[0016] 2)在固定板一侧设置了剥皮组件,电缆皮环切时,第一气缸的活塞杆伸长,滑座带动连杆向前移动,连杆带动夹臂的后端向上抬起,进而使两个夹臂的前端相互靠拢,将电缆夹持住,保证了电缆环切时的稳定性;电缆皮环切切断后,第二气缸的活塞杆伸长,通过第一连接板带动剥皮组件整体向后移动,从而将切断的电缆皮从电缆上剥除,避免了人工剥除切断的电缆皮,降低了操作人员的劳动强度,提高了电缆剥线的效率。

[0017] 3)活动板一侧设有固定座,固定座一侧设有连接轴,连接轴一端设有限位板,滑座后端设有限位台,限位板的与限位台位置相对应;限位板限制了滑座向前移动的距离,避免了第一气缸的活塞杆伸出行程过长造成V型夹板对电缆造成夹伤。

[0018] 4)固定座设有通孔,连接轴安装在通孔内,且连接轴为螺纹杆,连接轴上螺纹连接有两组调节螺母,且两组调节螺母分别安装在固定座的两侧,便于调整限位板的伸出长度,从而适应不同直径的电缆剥线时夹持。

[0019] 5)切刀与刀座通过螺栓可拆卸地连接,便于切刀损坏后的更换。

[0020] 6)刀盘内部转动地连接有转盘,转盘一侧设有螺旋布置的螺旋凸台,刀座与刀盘滑动连接,且刀座下部设有与螺旋凸台配合的卡槽;转盘另一侧固定连接有套筒,套筒的一端固定连接有第二从动锥齿轮,第二从动锥齿轮一侧设有第二主动锥齿轮,第二主动锥齿轮安装在第二转轴上,第二转轴转动地安装在安装框上,第二转轴一端设有第二齿轮,第二齿轮与齿条啮合;第二气缸的活塞杆通过第一连接板带动活动板向前移动时,支撑板通过其下部的齿条带动第二齿轮转动,第二齿轮带动第二主动锥齿轮转动,进而带动第二从动锥齿轮转动,第二从动锥齿轮通过套筒带动转盘转动,进而带动刀座向刀盘的中部逐渐移动,实现了对电缆皮环切时切刀逐渐进给,保证了电缆皮环切的效果。

[0021] 7)支撑板上设有若干沉头孔,T型板上部设有若干调节螺孔,沉头孔内部设有紧固螺栓,便于调整支撑板与T型板的相对位置,从而调整齿条的移动范围,以适应不同直径的电缆剥皮使用。

[0022] 8)第三连接板前端连接有撑线组件,电缆剥皮时,将电缆接线端头插入切皮组件和剥皮组件内部后,逆时针转动把手,使偏心轮带动上夹线板向下移动,将电缆固定在上夹线板和下夹线板的弧形槽内,避免了电缆剥皮时产生滑动。

[0023] 9)上夹线板和下夹线板两侧均设有凸耳,凸耳上设有安装孔,安装孔内部设有弹簧,弹簧的下端与下夹线板的安装孔连接,弹簧的上端与上夹线板的安装孔连接,弹簧便于把手松开后上夹线板自动向上弹起,便于电缆剥线完成后抽出。

附图说明

[0024] 附图1是本发明一种电缆接线端头剥线装置结构示意图。

[0025] 附图2是本发明一种电缆接线端头剥线装置结构示意图。

[0026] 附图3是本发明一种电缆接线端头剥线装置结构示意图。

[0027] 附图4是本发明一种电缆接线端头剥线装置结构示意图。

[0028] 附图5是本发明一种电缆接线端头剥线装置结构示意图。

[0029] 附图6是本发明一种电缆接线端头剥线装置结构示意图。

[0030] 附图7是本发明一种电缆接线端头剥线装置结构示意图。

[0031] 附图8是本发明一种电缆接线端头剥线装置结构示意图。

[0032] 附图9是本发明一种电缆接线端头剥线装置结构示意图。

[0033] 附图10是本发明一种电缆接线端头剥线装置结构示意图。

[0034] 附图11是本发明一种电缆接线端头剥线装置结构示意图。

[0035] 图中:1、底座;101、支腿;102、漏料孔;103、废料漏斗;104、固定板;105、第一导轨;106、活动板;107、固定座;108、连接轴;109、限位板;

[0036] 2、剥皮组件;201、第一气缸;202、第一连接板;203、滑座;204、连杆;205、夹臂;206、V型夹板;207、第二导轨;208、第二气缸;209、第二连接板;

[0037] 3、切皮组件;301、安装框;302、刀盘;303、刀座;304、切刀;305、卡槽;306、转盘;307、第一从动锥齿轮;308、套筒;309、第二从动锥齿轮;310、第一主动锥齿轮;311、第二主动锥齿轮;312、第一转轴;313、第二转轴;314、第一齿轮;315、支撑板;316、T型板;317、齿条;318、调节螺孔;319、沉头孔;320、第二齿轮;

[0038] 4、撑线组件;401、第三连接板;402、基板;403、下夹线板;404、上夹线板;405、凸耳;406、弹簧;407、第三导轨;408、偏心轮;409、把手;410、销轴;411、导向槽;412、导向杆。

具体实施方式

[0039] 下面结合附图1-11,对本发明实施例中的技术方案进行清楚、完整地描述,显然,所描述的实施例仅仅是本发明一部分实施例,而不是全部的实施例。基于本发明中的实施例,本领域普通技术人员在没有做出创造性劳动前提下所获得的所有其他实施例,都属于本发明保护的范围。

[0040] 在本发明的描述中,需要理解的是,术语“纵向”、“横向”、“上”、“下”、“前”、“后”、“左”、“右”、“竖直”、“水平”、“顶”、“底”、“内”、“外”等指示的方位或位置关系为基于附图所示的方位或位置关系,仅是为了便于描述本发明,而不是指示或暗示所指的装置或元件必须具有特定的方位、特定的方位构造和操作,因此不能理解为对本发明的限制。

[0041] 如图1、图3、图6-7所示,一种电缆接线端头剥线装置,包括底座1,所述底座1下部设有支腿101,底座1上设有漏料孔102,漏料孔102下部连接有废料漏斗103;所述底座1上部设有固定板104,所述固定板104一端设有切皮组件3,所述切皮组件3包括安装框301,安装框301一端通过第三连接板401与固定板104连接,安装框301一端转动地连接有刀盘302,刀盘302上连接有若干刀座303,刀座303的一端设有切刀304;所述刀盘302一端连接有第一从动锥齿轮307,第一从动锥齿轮307一侧啮合有第一主动锥齿轮310,第一主动锥齿轮310安装在第一转轴312上,第一转轴312转动地安装在安装框301上,第一转轴312一端连接有第一齿轮314;所述固定板104一侧设有第二气缸208,第二气缸208通过第二连接板209与固定板104连接,第二气缸208的活塞杆末端设有第一连接板202,第一连接板202一侧连接有活动板106,所述固定板104一侧设有第一导轨105,活动板106一侧设有与第一导轨105滑动连接的第一滑块(图中未示出);所述活动板106上部一侧连接有支撑板315,支撑板315的下部设有T型板316,T型板316的下端连接有齿条317,齿条317与第一齿轮314啮合。

[0042] 如图2-3所示,在本实施例中,所述固定板104一侧设有剥皮组件2,所述剥皮组件2包括固定安装在第一连接板202上的第一气缸201,第一气缸201的活塞杆末端连接有滑座203,所述活动板106一侧设有第二导轨207,滑座203一侧设有与第二导轨207滑动连接的第二滑块(图中未示出),所述滑座203一端上部和下部铰接有对称布置的连杆204,连杆204的另一端铰接有夹臂205,所述夹臂205为V型结构,夹臂205的中部与活动板106铰接,夹臂205的末端连接有V型夹板206。电缆皮环切时,第一气缸201的活塞杆伸长,滑座203带动连杆204向前移动,连杆204带动夹臂205的后端向上抬起,进而使两个夹臂205的前端相互靠拢,将电缆夹持住,保证了电缆环切时的稳定性;电缆皮环切切断后,第二气缸208的活塞杆伸长,通过第一连接板202带动剥皮组件2整体向后移动,从而将切断的电缆皮从电缆上剥除,

避免了人工剥除切断的电缆皮，降低了操作人员的劳动强度，提高了电缆剥线的效率。

[0043] 如图2、图4所示，在本实施例中，所述活动板106一侧设有固定座107，所述固定座107一侧设有连接轴108，所述连接轴108一端设有限位板109，滑座203后端设有限位台，限位板109的与限位台位置相对应；限位板109限制了滑座203向前移动的距离，避免了第一气缸201的活塞杆伸出行程过长造成V型夹板206对电缆造成夹伤。

[0044] 如图4所示，在本实施例中，所述固定座107设有通孔，连接轴108安装在通孔内，且连接轴108为螺纹杆，连接轴108上螺纹连接有两组调节螺母，且两组调节螺母分别安装在固定座107的两侧，便于调整限位板109的伸出长度，从而适应不同直径的电缆剥线时夹持。

[0045] 如图8所示，在本实施例中，所述切刀304与刀座303通过螺栓可拆卸地连接，便于切刀304损坏后的更换。

[0046] 如图7所示，在本实施例中，所述刀盘302内部转动地连接有转盘306，所述转盘306一侧设有螺旋布置的螺旋凸台，所述刀座303与刀盘302滑动连接，且刀座303下部设有与螺旋凸台配合的卡槽305；所述转盘306另一侧固定连接有套筒308，套筒308的一端固定连接有第二从动锥齿轮309，第二从动锥齿轮309一侧设有第二主动锥齿轮311，第二主动锥齿轮311安装在第二转轴313上，第二转轴313转动地安装在安装框301上，所述第二转轴313一端设有第二齿轮320，第二齿轮320与齿条317啮合；第二气缸208的活塞杆通过第一连接板202带动活动板106向前移动时，支撑板315通过其下部的齿条317带动第二齿轮320转动，第二齿轮320带动第二主动锥齿轮311转动，进而带动第二从动锥齿轮309转动，第二从动锥齿轮309通过套筒308带动转盘306转动，进而带动刀座303向刀盘302的中部逐渐移动，实现了对电缆皮环切时切刀304逐渐进给，保证了电缆皮环切的效果。

[0047] 如图9所示，在本实施例中，所述支撑板315上设有若干沉头孔319，T型板316上部设有若干调节螺孔318，沉头孔319内部设有紧固螺栓，便于调整支撑板315与T型板316的相对位置，从而调整齿条317的移动范围，以适应不同直径的电缆剥皮使用。

[0048] 如图5、图10所示，在本实施例中，所述第三连接板401前端连接有撑线组件4，所述撑线组件4包括固定安装在第三连接板401一侧的基板402，基板402一侧设有第三导轨407，第三导轨407一侧滑动连接有上夹线板404，所述基板402下部设有下夹线板403，上夹线板404和下夹线板403均设有弧形槽，所述基板402上部设有偏心轮408，偏心轮408通过销轴410转动地安装在基板402上，且偏心轮408位于上夹线板404上部，偏心轮408上连接有把手409，偏心轮408上设有导向槽411，且导向槽411的中心轴线与销轴410的中心轴线重合，基板402上设有导向杆412，导向杆412间隙地安装在导向槽411内；电缆剥皮时，将电缆接线端头插入切皮组件3和剥皮组件2内部后，逆时针转动把手409，使偏心轮408带动上夹线板404向下移动，将电缆固定在上夹线板404和下夹线板403的弧形槽内，避免了电缆剥皮时产生滑动。

[0049] 如图11所示，在本实施例中，所述上夹线板404和下夹线板403两侧均设有凸耳405，凸耳405上设有安装孔，安装孔内部设有弹簧406，弹簧406的下端与下夹线板403的安装孔连接，弹簧406的上端与上夹线板404的安装孔连接，弹簧406便于把手409松开后上夹线板404自动向上弹起，便于电缆剥线完成后抽出。

[0050] 电缆端头剥皮时，将电缆端头依次穿过撑线组件4、切皮组件3和剥皮组件2，然后逆时针转动把手409，利用偏心轮408将电缆固定在上夹线板404和下夹线板403之间的弧形

槽内，然后第二气缸208的活塞杆伸长，通过第一连接板202带动滑座203向右滑动，滑座203一端通过支撑板315带动T型板316下部的齿条317向右移动，齿条317通过两组齿轮传动同时带动转盘306及刀座303转动，刀座303转动时实现了切刀304对电缆皮的环切，转盘306转动时实现了电缆皮环切时切刀304的径向进给，保证了电缆皮的环切效果。同时，在电缆皮环切完成后，第一气缸201的活塞杆伸长，带动夹臂205将切断的电缆皮夹紧，第二气缸208的活塞杆继续伸长，带动剥皮组件2向右侧滑动将切断的电缆皮剥除，降低了操作人员的劳动强度，提高了电缆剥线的效率。

[0051] 以上内容仅仅是对本发明的结构所作的举例和说明，所属本技术领域的技术人员对所描述的具体实施例做各种各样的修改或补充或采用类似的方式替代，只要不偏离发明的结构或者超越本权利要求书所定义的范围，均应属于本发明的保护范围。

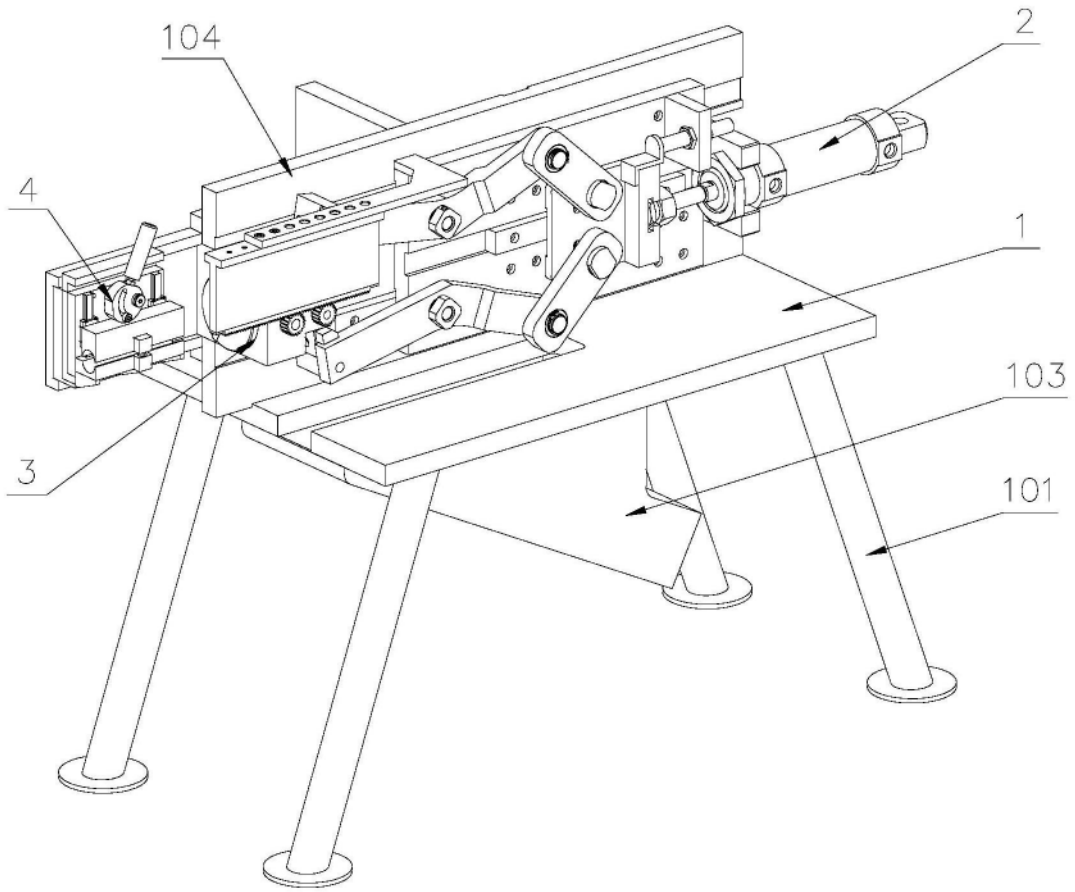
104
2
4
1
103
3
101

图1

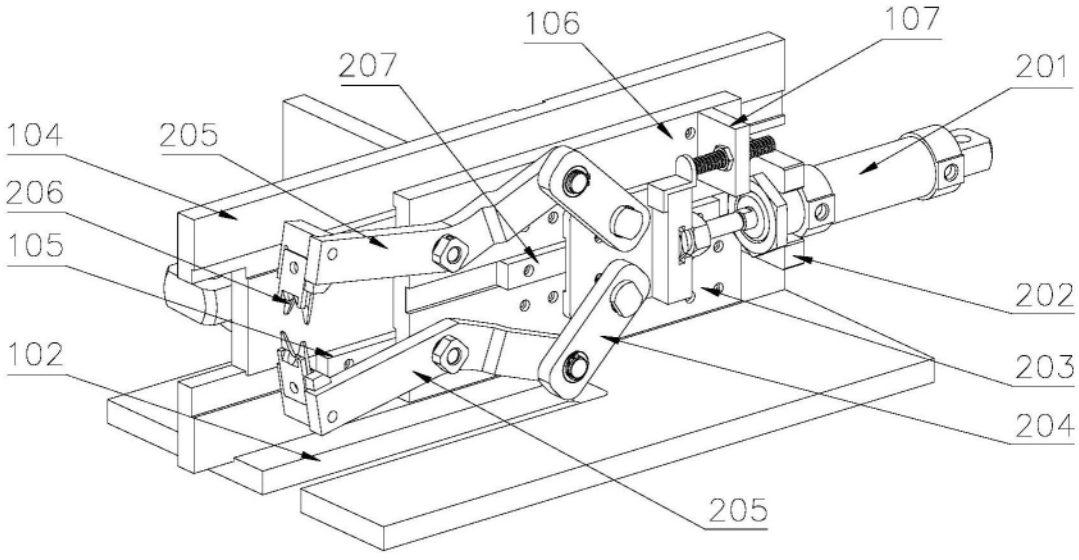
106
107
207
201
104
205
206
105
202
102
203
204
205

图2

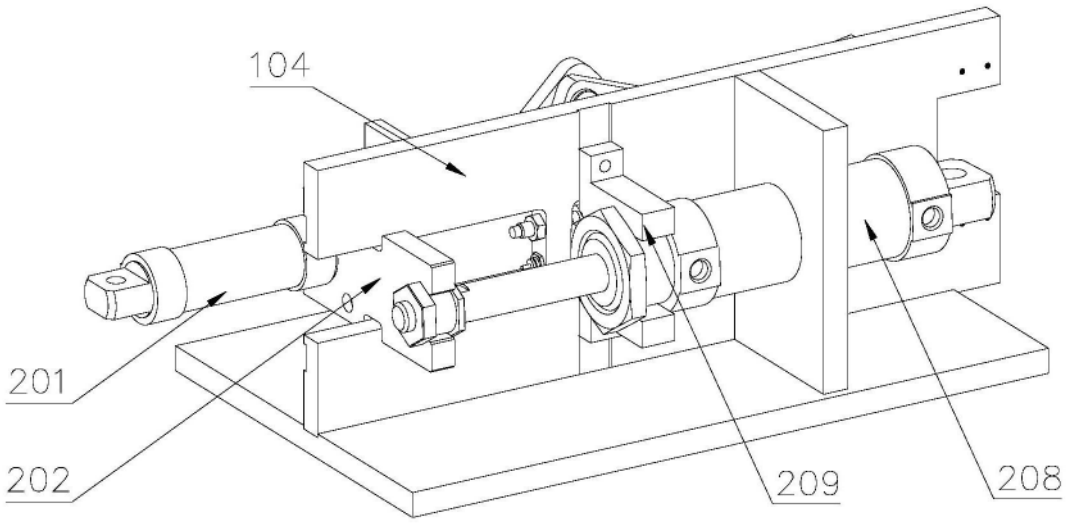

图3

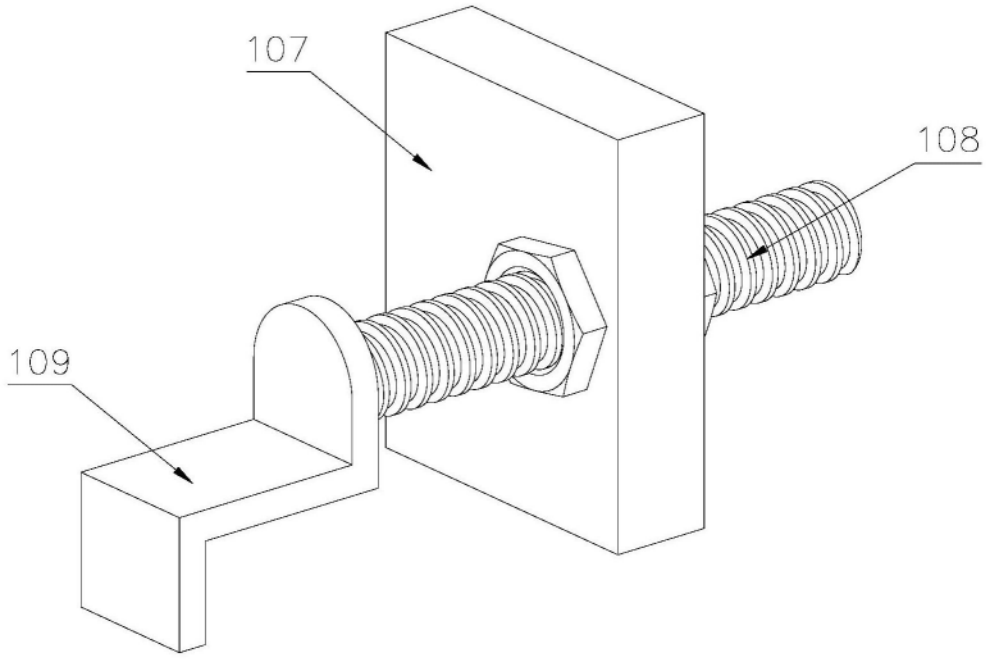

图4

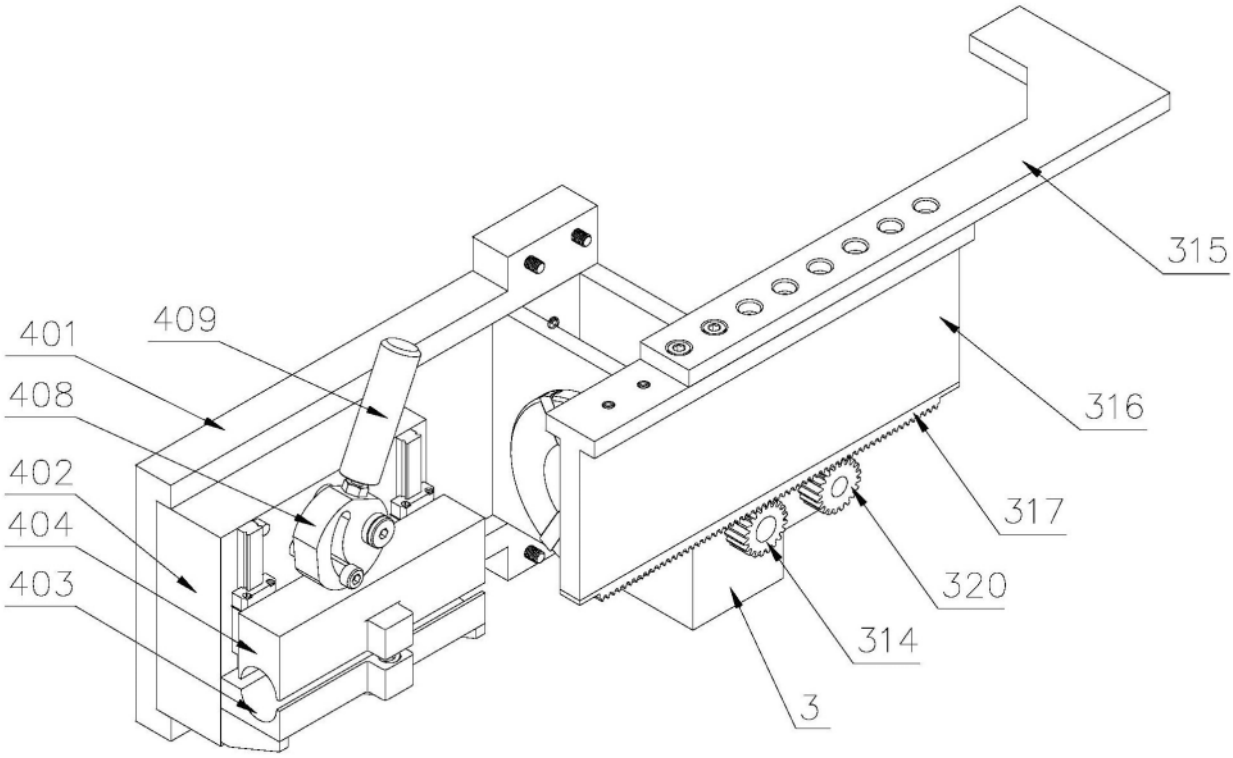

图5

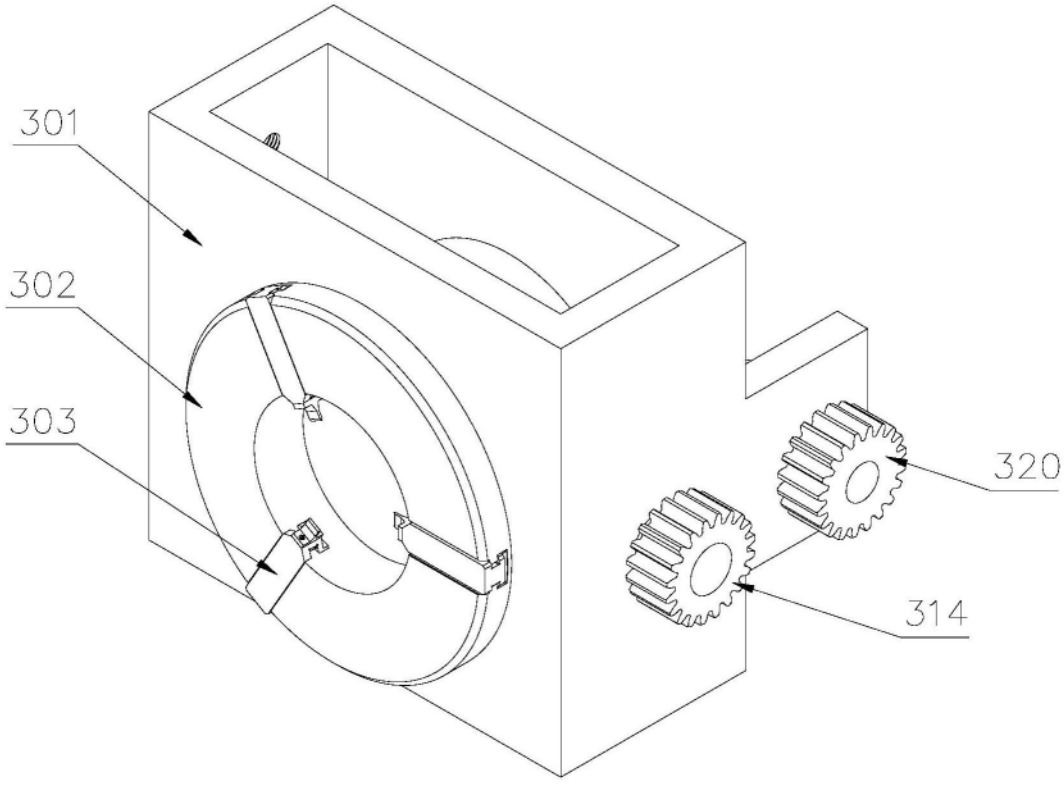

图6

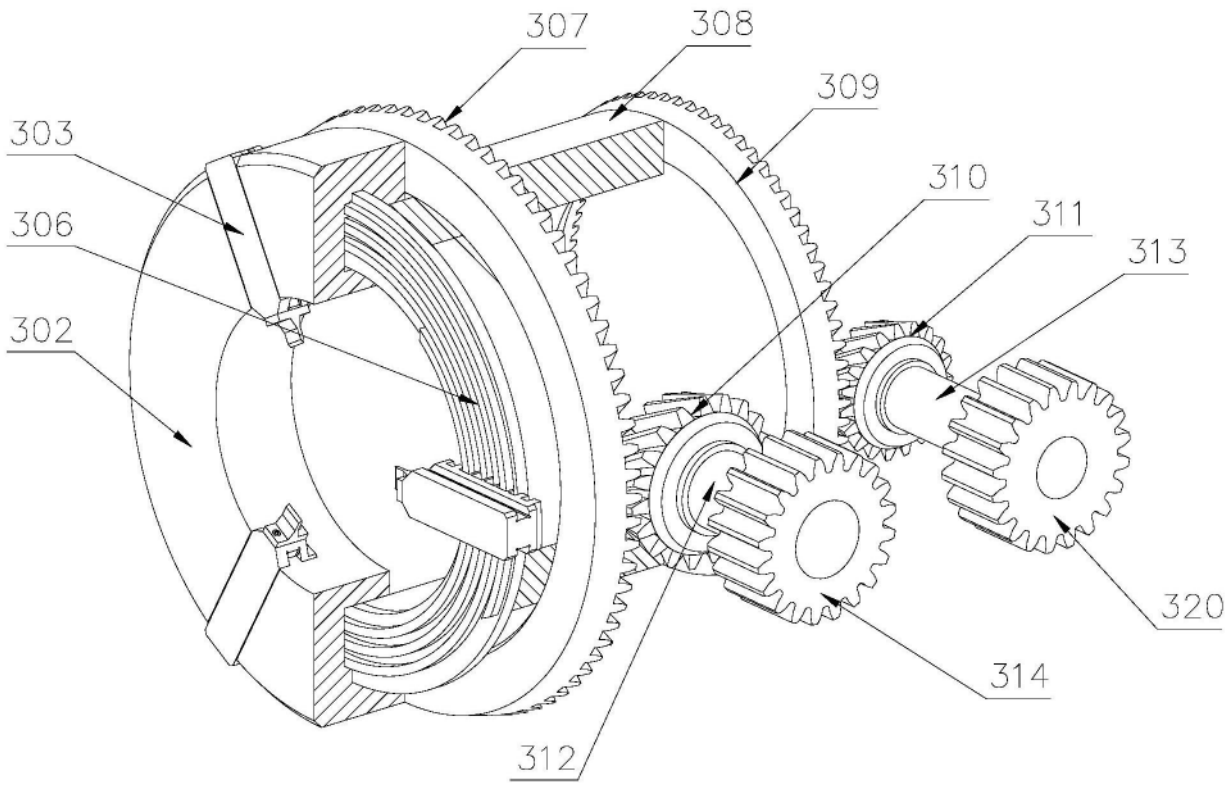

图7

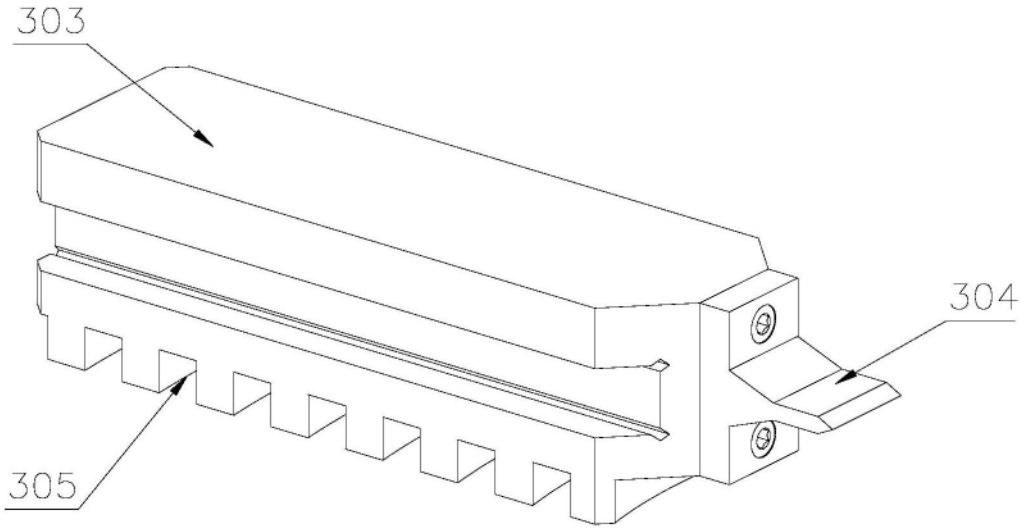

图8

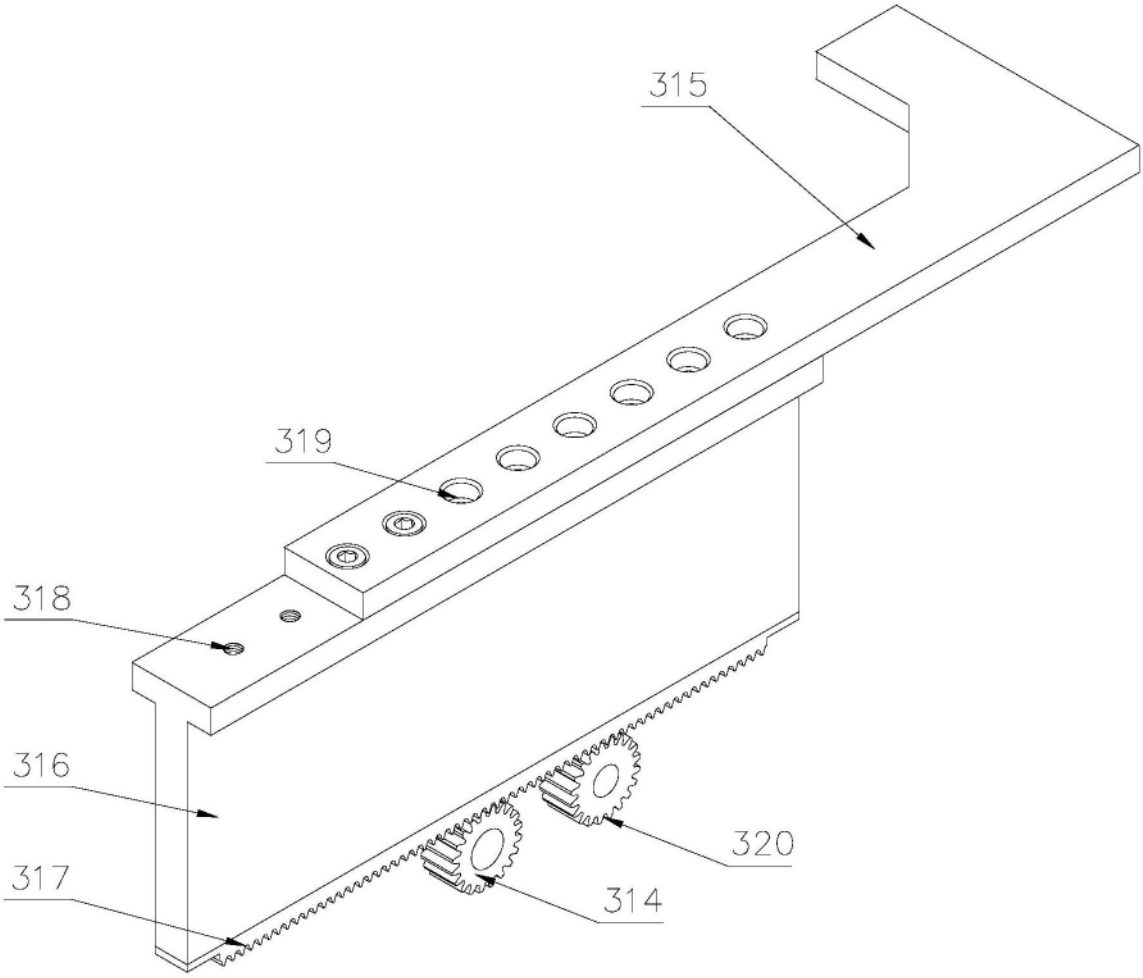

图9

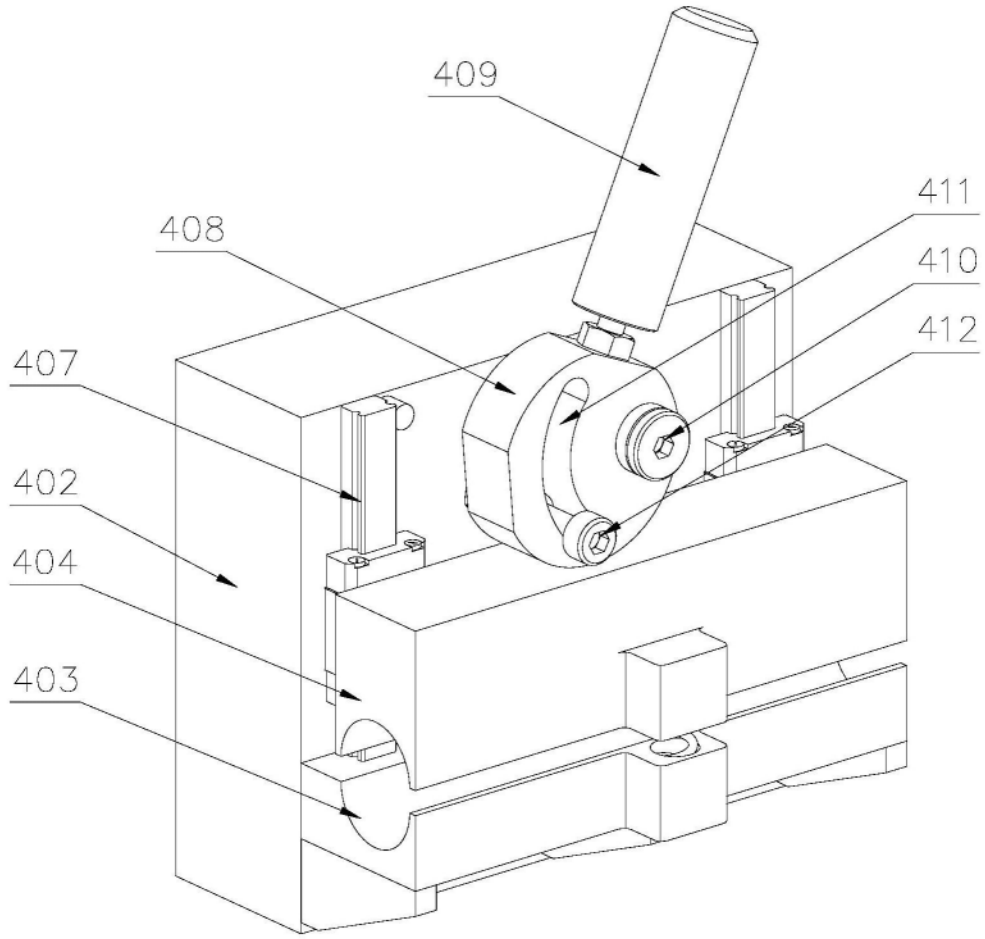

图10

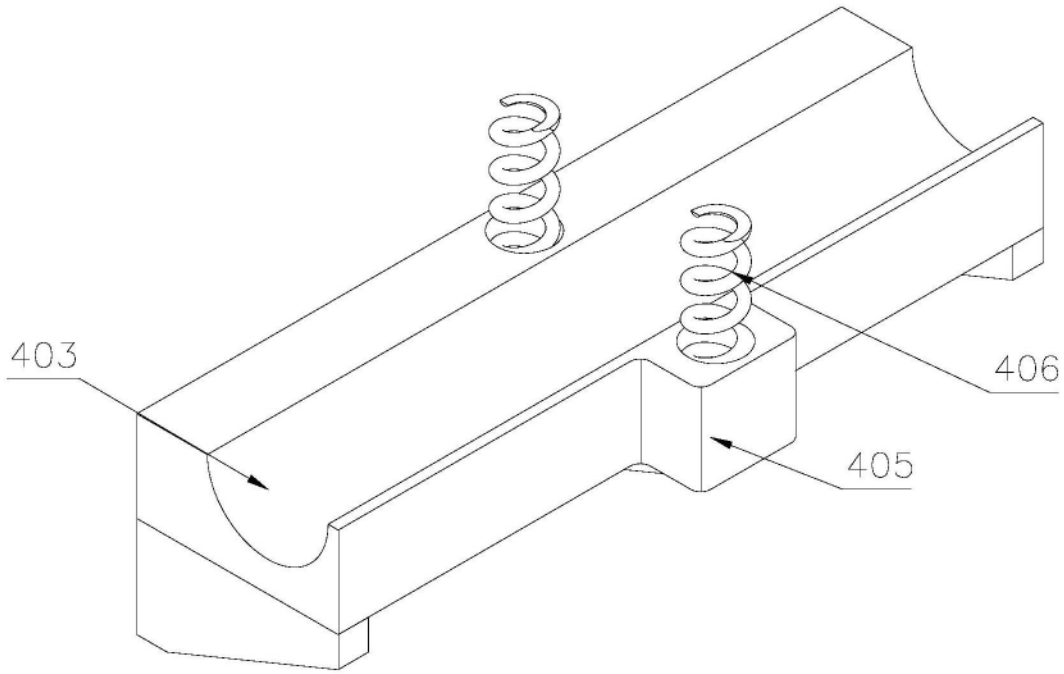

图11