(19)中华人民共和国国家知识产权局

(12)实用新型专利

(10)授权公告号 CN 206293708 U
(45)授权公告日 2017.06.30

(21)申请号 201720011506.1

(22)申请日 2017.01.05

(73)专利权人 东莞市领尚光电科技有限公司
地址 523000 广东省东莞市大岭山镇大塘朗村朗湖路围仔东巷52号

(72)发明人 袁效新 何健 叶晔 陈露露

(74)专利代理机构 北京汇彩知识产权代理有限公司 11563
代理人 彭逊

(51)Int.Cl.
H01R 13/627(2006.01)
H01R 25/00(2006.01)
H05K 7/20(2006.01)

权利要求书1页 说明书3页 附图1页

(54)实用新型名称

一种防脱落的电脑用电源线接插件

(57)摘要

本实用新型公开了一种防脱落的电脑用电源线接插件，包括盒体，盒体的一侧固定连接有连接部，连接部远离盒体的一侧固定安装有插入部，盒体的顶部固定连接有支杆，支杆上活动安装有活动轴，活动轴上固定连接有夹板，夹板底部的一侧通过压簧与盒体的顶部固定连接。本实用新型通过设置连接部、插入部、活动轴和支撑腿，通过将盒体底部的卡板插进电脑的底部，在插进的过程中，直至将插入部插进电脑的接口内，当插入部插进电脑的接口内后，然后按压夹板，压缩压簧，使夹板张开，然后将夹板夹在电脑的面板上，从而使夹板夹紧电脑，通过夹板和卡板的配合，使插入部充分的固定在电脑上，从而达到防止连接线脱落的问题，方便实用。

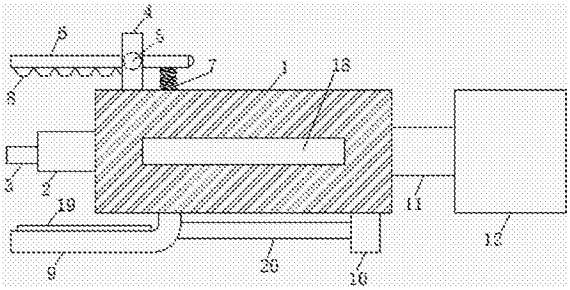

CN 206293708 U

1.一种防脱落的电脑用电源线接插件，包括盒体(1)，其特征在于：所述盒体(1)的一侧固定连接有连接部(2)，所述连接部(2)远离盒体(1)的一侧固定安装有插入部(3)，所述盒体(1)的顶部固定连接有支杆(4)，所述支杆(4)上活动安装有活动轴(5)，所述活动轴(5)上固定连接有夹板(6)，所述夹板(6)底部的一侧通过压簧(7)与盒体(1)的顶部固定连接，所述夹板(6)的底部固定安装有夹棱(8)，所述盒体(1)的底部固定安装有卡板(9)，所述盒体(1)的底部远离卡板(9)的一侧固定安装有支撑腿(10)，所述盒体(1)的一侧固定连接有接线盒(11)，所述接线盒(11)远离盒体(1)的一侧固定连接有插口盒(12)，连接部(2)的顶部开设有第一散热孔(13)，所述插入部(3)的顶部开设有通槽(14)。

2.根据权利要求1所述的一种防脱落的电脑用电源线接插件，其特征在于：所述插口盒(12)远离接线盒(11)的一侧分别开设有第一接口(15)和第二接口(16)，且第一接口(15)的数量为两个，所述第二接口(16)位于第一接口(15)之间。

3.根据权利要求1所述的一种防脱落的电脑用电源线接插件，其特征在于：所述插口盒(12)的内侧设置有绝缘垫(17)，所述绝缘垫(17)的厚度为3毫米-5毫米。

4.根据权利要求1所述的一种防脱落的电脑用电源线接插件，其特征在于：所述盒体(1)的一侧开设有第二散热孔(18)。

5.根据权利要求1所述的一种防脱落的电脑用电源线接插件，其特征在于：所述卡板(9)的顶部固定连接有弹性垫(19)。

6.根据权利要求1所述的一种防脱落的电脑用电源线接插件，其特征在于：所述卡板(9)与支撑腿(10)之间通过加固杆(20)固定连接。

一种防脱落的电脑用电源线接插件

技术领域

[0001] 本实用新型涉及电脑配件技术领域，具体为一种防脱落的电脑用电源线接插件。

背景技术

[0002] 随着人们生活水平的逐步提高以及办公效率的提升，电脑已经成为我们生活中不可或缺的电子产品，无论是生活、休闲还是工作中，都需要用到电脑，电脑不仅可以玩游戏，网购，还可以进行绘图或写作等等，有了电脑，使我们的生活得到了质的提高。

[0003] 在现有生活中，一般电脑上都会连接各种电子产品，如U盘、手机、打印机或投影机等等外接设备，然而电脑上的接口是有限的，接口与接口之间的距离也是有限的，因此经常会出现因接线过多而导致某一个或几个连接线脱落的现象，给使用者带来了极大的不便。

实用新型内容

[0004] 针对现有技术的不足，本实用新型提供了一种防脱落的电脑用电源线接插件，解决了现有电脑连接线易脱落的问题。

[0005] 为实现上述目的，本实用新型提供如下技术方案：一种防脱落的电脑用电源线接插件，包括盒体，所述盒体的一侧固定连接有连接部，所述连接部远离盒体的一侧固定安装有插入部，所述盒体的顶部固定连接有支杆，所述支杆上活动安装有活动轴，所述活动轴上固定连接有夹板，所述夹板底部的一侧通过压簧与盒体的顶部固定连接，所述夹板的底部固定安装有夹棱，所述盒体的底部固定安装有卡板，所述盒体的底部远离卡板的一侧固定安装有支撑腿，所述盒体的一侧固定连接有接线盒，所述接线盒远离盒体的一侧固定连接有插口盒，连接部的顶部开设有第一散热孔，所述插入部的顶部开设有通槽。

[0006] 优选的，所述插口盒远离接线盒的一侧分别开设有第一接口和第二接口，且第一接口的数量为两个，所述第二接口位于第一接口之间。

[0007] 优选的，所述插口盒的内侧设置有绝缘垫，所述绝缘垫的厚度为3毫米-5毫米。

[0008] 优选的，所述盒体的一侧开设有第二散热孔。

[0009] 优选的，所述卡板的顶部固定连接有弹性垫。

[0010] 优选的，所述卡板与支撑腿之间通过加固杆固定连接。

[0011] 本实用新型提供了一种防脱落的电脑用电源线接插件，具备以下有益效果：本实用新型通过设置连接部、插入部、活动轴、夹板、压簧、夹棱、卡板和支撑腿，通过将盒体底部的卡板插进电脑的底部，在插进的过程中，使插入部对准电脑的接口，直至将插入部插进电脑的接口内，当插入部插进电脑的接口内后，然后按压夹板，压缩压簧，使夹板张开，然后将夹板夹在电脑的面板上，从而使夹板夹紧电脑，通过夹板和卡板的配合，使插入部充分的固定在电脑上，从而达到防止连接线脱落的问题，并且通过第一散热孔和第二散热孔，还可以起到散热的作用，通过在插口盒上设置第一接口和第二接口，可以连接多个连接线接口，方便实用。

附图说明

[0012] 图1为本实用新型结构示意图；

[0013] 图2为本实用新型连接部结构示意图；

[0014] 图3为本实用新型插口盒结构侧视图。

[0015] 图中：1盒体、2连接部、3插入部、4支杆、5活动轴、6夹板、7压簧、8夹棱、9卡板、10支撑腿、11接线盒、12插口盒、13第一散热孔、14通槽、15第一接口、16第二接口、17绝缘垫、18第二散热孔、19弹性垫、20加固杆。

具体实施方式

[0016] 下面将结合本实用新型实施例中的附图，对本实用新型实施例中的技术方案进行清楚、完整地描述，显然，所描述的实施例仅仅是本实用新型一部分实施例，而不是全部的实施例。基于本实用新型中的实施例，本领域普通技术人员在没有做出创造性劳动前提下所获得的所有其他实施例，都属于本实用新型保护的范围。

[0017] 如图1-3所示，本实用新型提供一种技术方案：一种防脱落的电脑用电源线接插件，包括盒体1，盒体1的一侧开设有第二散热孔18，设置第二散热孔18，起到散热的作用，盒体1的一侧固定连接有连接部2，连接部2远离盒体1的一侧固定安装有插入部3，盒体1的顶部固定连接有支杆4，支杆4上活动安装有活动轴5，活动轴5上固定连接有夹板6，夹板6底部的一侧通过压簧7与盒体1的顶部固定连接，当插入部3插进电脑的接口内后，然后按压夹板6，压缩压簧7，使夹板6张开，然后将夹板6夹在电脑的面板上，从而使夹板6夹紧电脑，夹板6的底部固定安装有夹棱8，盒体1的底部固定安装有卡板9，通过将盒体1底部的卡板9插进电脑的底部，在插进的过程中，使插入部3对准电脑的接口，直至将插入部3插进电脑的接口内，卡板9的顶部固定连接有弹性垫19，卡板9与电脑底部的接触处，必然会有一定的摩擦，通过设置弹性垫19，可以防止卡板9对电脑的底部造成磨损，盒体1的底部远离卡板9的一侧固定安装有支撑腿10，卡板9与支撑腿10之间通过加固杆20固定连接，设置加固杆20，起到加固的作用，盒体1的一侧固定连接有接线盒11，接线盒11用于收纳连接线及其他电器元件，接线盒11远离盒体1的一侧固定连接有插口盒12，插口盒12远离接线盒11的一侧分别开设有第一接口15和第二接口16，通过夹板6和卡板9的配合，使插入部3充分的固定在电脑上，从而达到防止连接线脱落的问题，并且通过第一散热孔13和第二散热孔18，还可以起到散热的作用，通过在插口盒12上设置第一接口15和第二接口16，可以连接多个连接线接口，方便实用，且第一接口15的数量为两个，第二接口16位于第一接口15之间，第一接口15可以插接圆口连接头，第二接口16可以插接方形连接头，插口盒12的内侧设置有绝缘垫17，绝缘垫17的厚度为3毫米-5毫米，设置绝缘垫17，可以起到隔绝电流的作用，防止漏电，起到防触电的作用，连接部2的顶部开设有第一散热孔13，插入部3的顶部开设有通槽14。

[0018] 使用时，通过将盒体1底部的卡板9插进电脑的底部，在插进的过程中，使插入部3对准电脑的接口，直至将插入部3插进电脑的接口内，当插入部3插进电脑的接口内后，然后按压夹板6，压缩压簧7，使夹板6张开，然后将夹板6夹在电脑的面板上，从而使夹板6夹紧电脑，通过夹板6和卡板9的配合，使插入部3充分的固定在电脑上，从而达到防止连接线脱落的问题，并且通过第一散热孔13和第二散热孔18，还可以起到散热的作用，通过在插口盒12

上设置第一接口15和第二接口16，可以连接多个连接线接口，方便实用。

[0019] 综上可得，该防脱落的电脑用电源线接插件，通过设置连接部2、插入部3、活动轴5、夹板6、压簧7、夹棱8、卡板9和支撑腿10，解决了现有电脑连接线易脱落的问题。

[0020] 需要说明的是，该文中出现的电器元件均与外界的主控器及220V市电电连接，并且主控器可为计算机等起到控制的常规已知设备，在本文中，诸如第一和第二等之类的关系术语仅仅用来将一个实体或者操作与另一个实体或操作区分开来，而不一定要求或者暗示这些实体或操作之间存在任何这种实际的关系或者顺序。而且，术语“包括”、“包含”或者其任何其他变体意在涵盖非排他性的包含，从而使得包括一系列要素的过程、方法、物品或者设备不仅包括那些要素，而且还包括没有明确列出的其他要素，或者是还包括为这种过程、方法、物品或者设备所固有的要素。在没有更多限制的情况下，由语句“包括一个……”限定的要素，并不排除在包括所述要素的过程、方法、物品或者设备中还存在另外的相同要素。

[0021] 尽管已经示出和描述了本实用新型的实施例，对于本领域的普通技术人员而言，可以理解在不脱离本实用新型的原理和精神的情况下可以对这些实施例进行多种变化、修改、替换和变型，本实用新型的范围由所附权利要求及其等同物限定。

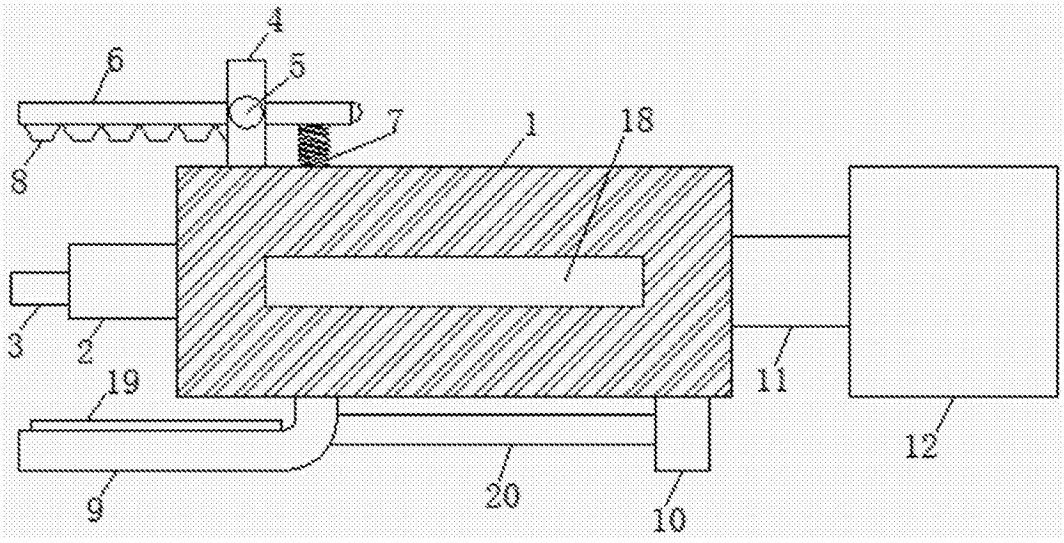

图1

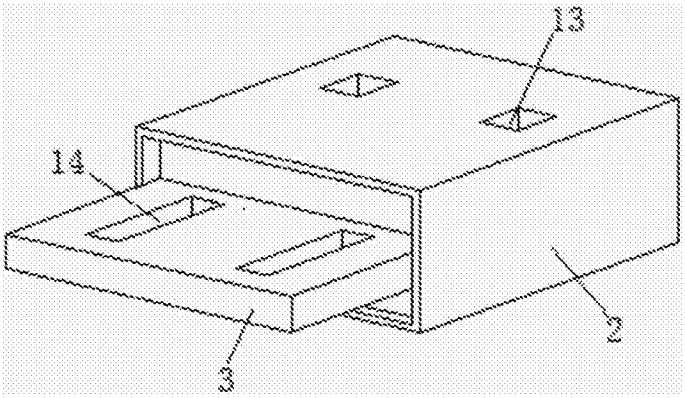

图2

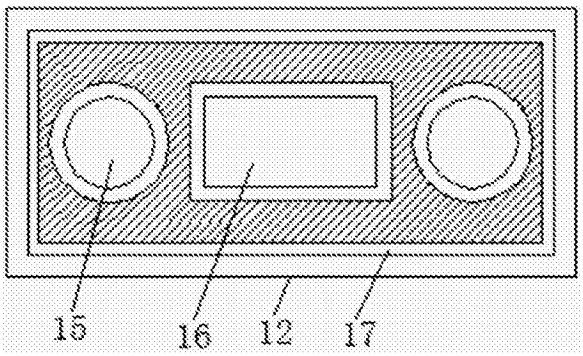

图3