(19)中华人民共和国国家知识产权局

(12)实用新型专利

(10)授权公告号 CN 205862651 U
(45)授权公告日 2017.01.04

(21)申请号 201620292064.8

(22)申请日 2016.03.31

(73)专利权人 郑州澍青医学高等专科学校
地址 450000 河南省郑州市二七区马寨工业苑区东方路23号

(72)发明人 沈倩

(51)Int.Cl.
G09B 19/06(2006.01)
G09B 19/08(2006.01)

权利要求书1页 说明书3页 附图1页

(54)实用新型名称

一种英语单词教学讲解装置

(57)摘要

本实用新型公开了一种英语单词教学讲解装置，包括平面黑板，平面黑板的左侧部分设置为范文对比区，左右两侧的竖直滑槽之间通过调节螺栓设置有滑动透明板，横向导轨上配合安装有遮挡长条板，平面黑板的右上角位置单独设置有单词卡片展示区，平面黑板的右侧中部设置有单词书写区，单词书写区上设置有多个软磁卷块，金属软管的端部设置有自带电源的LED照明灯，平面黑板的下方通过支架安装在移动底座上。本实用新型移动和定位很便捷，免去了教师手动画四线条的烦恼，能进行启发式的教学演示，通过将英文字母进行组合展示，效果好，LED照明灯使得整个装置在黑暗的环境下仍可使用。

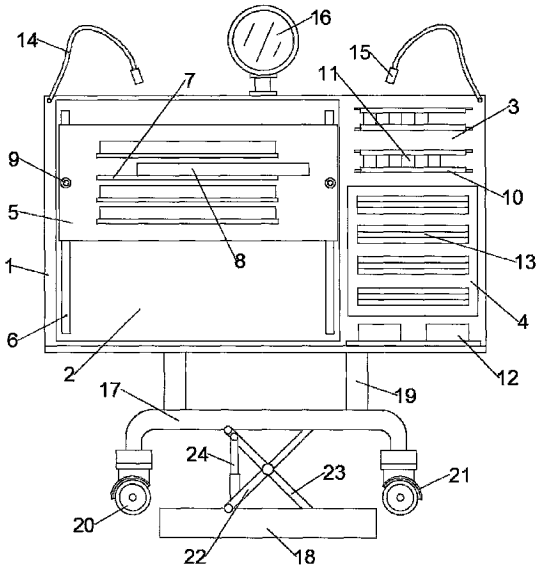

CN 205862651 U

1.一种英语单词教学讲解装置，包括平面黑板(1)，其特征在于，所述平面黑板(1)的左侧部分设置为范文对比区(2)，所述范文对比区(2)的两侧分别开设有竖直滑槽(6)，左右两侧的竖直滑槽(6)之间通过调节螺栓(9)设置有滑动透明板(5)，所述滑动透明板(5)的前表面上设置有若干个相互平行的横向导轨(7)，所述横向导轨(7)上配合安装有遮挡长条板(8)，所述平面黑板(1)的右上角位置单独设置有单词卡片展示区(3)，所述单词卡片展示区(3)内设置有两组对称设置的卡条(10)，一组卡条(10)的内部滑动连接有若干个英文字母块(11)，所述平面黑板(1)的右下角位置处设置有两个卡片放置箱(12)，所述平面黑板(1)的右侧中部设置有单词书写区(4)，所述单词书写区(4)上设置有多个软磁卷块(13)，所述平面黑板(1)的顶部两侧还安装有金属软管(14)，所述金属软管(14)的端部设置有自带电源的LED照明灯(15)，所述平面黑板(1)的顶部中间位置还安装有一个凸面反光镜(16)，所述平面黑板(1)的下方通过支架(19)安装在移动底座(17)上，所述移动底座(17)的两侧底部均安装有移动滚轮(20)，所述移动滚轮(20)的正下方设置有支撑底座(18)，所述移动滚轮(20)与支撑底座(18)之间交叉设置有第一铰支杆(22)和第二铰支杆(23)，所述第二铰支杆(23)的上端与移动底座(17)铰接，所述第二铰支杆(23)的下端与支撑底座(18)滑动连接，所述第一铰支杆(22)的下端与与支撑底座(18)铰接，所述第一铰支杆(22)的上端与移动底座(17)滑动连接，所述第一铰支杆(22)和第二铰支杆(23)的杆体上铰接有液压升降杆(24)。

2.根据权利要求1所述的一种英语单词教学讲解装置，其特征在于，所述卡片放置箱(12)的外侧壁上设置有标签。

3.根据权利要求1所述的一种英语单词教学讲解装置，其特征在于，多个软磁卷块(13)与单词书写区(4)之间采用磁性连接。

4.根据权利要求1所述的一种英语单词教学讲解装置，其特征在于，所述移动滚轮(20)上设置有刹车片(21)。

5.根据权利要求1所述的一种英语单词教学讲解装置，其特征在于，所述第一铰支杆(22)与第二铰支杆(23)在中间位置处相互铰接。

一种英语单词教学讲解装置

技术领域

[0001] 本实用新型涉及教学教具相关技术领域，具体是一种英语单词教学讲解装置。

背景技术

[0002] 英语作为世界通用语言，是联合国的工作语言之一，也是事实上的国际交流语言；英语属于印欧语系中日耳曼语族下的西日耳曼语支，由古代从欧洲英语大陆移民大不列颠岛的盎格鲁、撒克逊和朱特部落的日耳曼人所说的语言演变而来，并通过英国的殖民活动传播到世界各地。在中国的学校教育中，英语是一门必修课程，而英语单词拼写是英语单词学习中重要的一个环节，目前的英语教学使用的是通用的黑板或是多媒体教学，传统的单词教学方式比较枯燥，不仅需要讲解单词的字母组成和中文解释，还要教单词的规范书写，但是传统的单词讲解装置结构单一，没有现成的四线条，使得英语单词不利于规范书写，并且在英语教学过程中，单词需要学生记忆英译汉、汉译英以及单词的对照默写，整个过程枯燥乏味，影响教学效果，同时传统的单词讲解装置不能在黑暗环境下使用，不能进行快速的移动或定位，学生们的学习不够积极，需要对其进行相应的改进。

实用新型内容

[0003] 本实用新型的目的在于提供一种英语单词教学讲解装置，以解决上述背景技术中提出的问题。

[0004] 为实现上述目的，本实用新型提供如下技术方案：

[0005] 一种英语单词教学讲解装置，包括平面黑板，所述平面黑板的左侧部分设置为范文对比区，所述范文对比区的两侧分别开设有竖直滑槽，左右两侧的竖直滑槽之间通过调节螺栓设置有滑动透明板，所述滑动透明板的前表面上设置有若干个相互平行的横向导轨，所述横向导轨上配合安装有遮挡长条板，所述平面黑板的右上角位置单独设置有单词卡片展示区，所述单词卡片展示区内设置有两组对称设置的卡条，一组卡条的内部滑动连接有若干个英文字母块，所述平面黑板的右下角位置处设置有两个卡片放置箱，所述平面黑板的右侧中部设置有单词书写区，所述单词书写区上设置有多个软磁卷块，所述平面黑板的顶部两侧还安装有金属软管，所述金属软管的端部设置有自带电源的LED照明灯，所述平面黑板的顶部中间位置还安装有一个凸面反光镜，所述平面黑板的下方通过支架安装在移动底座上，所述移动底座的两侧底部均安装有移动滚轮，所述移动滚轮的正下方设置有支撑底座，所述移动滚轮与支撑底座之间交叉设置有第一铰支杆和第二铰支杆，所述第二铰支杆的上端与移动底座铰接，所述第二铰支杆的下端与支撑底座滑动连接，所述第一铰支杆的下端与与支撑底座铰接，所述第一铰支杆的上端与移动底座滑动连接，所述第一铰支杆和第二铰支杆的杆体上铰接有液压升降杆。

[0006] 作为本实用新型进一步的方案：所述卡片放置箱的外侧壁上设置有标签。

[0007] 作为本实用新型再进一步的方案：多个软磁卷块与单词书写区之间采用磁性连接。

[0008] 作为本实用新型再进一步的方案:所述移动滚轮上设置有刹车片。

[0009] 作为本实用新型再进一步的方案:所述第一铰支杆与第二铰支杆在中间位置处相互铰接。

[0010] 与现有技术相比,本实用新型的有益效果是:本实用新型中软磁卷块可以随时进行拆卸与安装,使用非常方便,免去了教师需要手动画出四线条的烦恼,提高了工作效率;并且英语教师即可通过在范文对比区上书写英语学习段落,之后将滑动透明板移动至英语句子前方进行,通过遮挡长条板对其进行遮挡,进行对比学习时即可依次将遮挡长条板从横向导轨中抽出,对学生们进行启发式的教学演示,大大增强了英语学习的趣味性,提高学生们的学习效果;通过将英文字母块组合成英文单词滑动放置在卡条内展示给学生们观看,卡片放置箱的外侧壁上设置有标签,能够更为方便的辨识不同种类的英文字母块,非常便捷,提高了学生们的学习兴趣;同时LED照明灯的设置使得整个装置在黑暗的环境下仍可使用;凸面反光镜的设置方便英语教师在教学时观察学生的举动从而有效的治理课堂的纪律;另外,通过液压升降杆能改变移动底座与支撑底座之间的距离,进而使得支撑底座与地面的接触或远离,实现支撑底座或移动滚轮支撑地面,即很好的实现了整个装置的移动和定位,以满足不同教学的状况要求。

附图说明

[0011] 图1为一种英语单词教学讲解装置的结构示意图。

[0012] 图中:1-平面黑板、2-范文对比区、3-单词卡片展示区、4-单词书写区、5-滑动透明板、6-竖直滑槽、7-横向导轨、8-遮挡长条板、9-调节螺栓、10-卡条、11-英文字母块、12-卡片放置箱、13-软磁卷块、14-金属软管、15-LED照明灯、16-凸面反光镜、17-移动底座、18-支撑底座、19-支架、20-移动滚轮、21-刹车片、22-第一铰支杆、23-第二铰支杆、24-液压升降杆。

具体实施方式

[0013] 下面将结合本实用新型实施例中的附图,对本实用新型实施例中的技术方案进行清楚、完整地描述,显然,所描述的实施例仅仅是本实用新型一部分实施例,而不是全部的实施例。基于本实用新型中的实施例,本领域普通技术人员在没有做出创造性劳动前提下所获得的所有其他实施例,都属于本实用新型保护的范围。

[0014] 请参阅图1,本实用新型实施例中,一种英语单词教学讲解装置,包括平面黑板1,所述平面黑板1的左侧部分设置为范文对比区2,所述范文对比区2的两侧分别开设有竖直滑槽6,左右两侧的竖直滑槽6之间通过调节螺栓9设置有滑动透明板5,通过调整调节螺栓9的松紧度即可随时对滑动透明板5进行定位,简单方便,所述滑动透明板5的前表面上设置有若干个相互平行的横向导轨7,所述横向导轨7上配合安装有遮挡长条板8,遮挡长条板8能够在横向导轨7上进行抽拉移动,使用时,英语教师即可通过在范文对比区2上书写英语学习段落,之后将滑动透明板5移动至英语句子前方进行,通过遮挡长条板8对其进行遮挡,进行对比学习时即可依次将遮挡长条板8从横向导轨7中抽出,对学生们进行启发式的教学演示,大大增强了英语学习的趣味性,提高学生们的学习效果;所述平面黑板1的右上角位置单独设置有单词卡片展示区3,所述单词卡片展示区3内设置有两组对称设置的卡条10,

一组卡条10的内部滑动连接有若干个英文字母块11，英语教师通过将英文字母块11组合成英文单词滑动放置在卡条10内展示给学生们观看，所述平面黑板1的右下角位置处设置有两个卡片放置箱12，卡片放置箱12用于放置英文字母块11，所述卡片放置箱12的外侧壁上设置有标签，能够更为方便的辨识不同种类的英文字母块11，非常便捷，提高了学生们的学习兴趣；所述平面黑板1的右侧中部设置有单词书写区4，所述单词书写区4上设置有多个软磁卷块13，多个软磁卷块13与单词书写区4之间采用磁性连接，使得软磁卷块13可以随时进行拆卸与安装，使用非常方便，免去了教师需要手动画出四线条的烦恼，提高了工作效率。

[0015] 所述平面黑板1的顶部两侧还安装有金属软管14，所述金属软管14的端部设置有自带电源的LED照明灯15，LED照明灯15的设置使得整个装置在黑暗的环境下仍可使用；所述平面黑板1的顶部中间位置还安装有一个凸面反光镜16，凸面反光镜16的设置方便英语教师在教学时观察学生的举动从而有效的治理课堂的纪律；所述平面黑板1的下方通过支架19安装在移动底座17上，所述移动底座17的两侧底部均安装有移动滚轮20，所述移动滚轮20上设置有刹车片21，通过刹车片21能阻止移动滚轮20进行移动，所述移动滚轮20的正下方设置有支撑底座18，所述移动滚轮20与支撑底座18之间交叉设置有第一铰支杆22和第二铰支杆23，所述第一铰支杆22与第二铰支杆23在中间位置处相互铰接，所述第二铰支杆23的上端与移动底座17铰接，所述第二铰支杆23的下端与支撑底座18滑动连接，所述第一铰支杆22的下端与与支撑底座18铰接，所述第一铰支杆22的上端与移动底座17滑动连接，所述第一铰支杆22和第二铰支杆23的杆体上铰接有液压升降杆24通过液压升降杆24能改变移动底座17与支撑底座18之间的距离，进而使得支撑底座18与地面的接触或远离，实现支撑底座18或移动滚轮20支撑地面，即很好的实现了整个装置的移动和定位，以满足不同教学的状况要求。

[0016] 对于本领域技术人员而言，显然本实用新型不限于上述示范性实施例的细节，而且在不背离本实用新型的精神或基本特征的情况下，能够以其他的具体形式实现本实用新型。因此，无论从哪一点来看，均应将实施例看作是示范性的，而且是非限制性的，本实用新型的范围由所附权利要求而不是上述说明限定，因此旨在将落在权利要求的等同要件的含义和范围内的所有变化囊括在本实用新型内。不应将权利要求中的任何附图标记视为限制所涉及的权利要求。

[0017] 此外，应当理解，虽然本说明书按照实施方式加以描述，但并非每个实施方式仅包含一个独立的技术方案，说明书的这种叙述方式仅仅是为清楚起见，本领域技术人员应当将说明书作为一个整体，各实施例中的技术方案也可以经适当组合，形成本领域技术人员可以理解的其他实施方式。

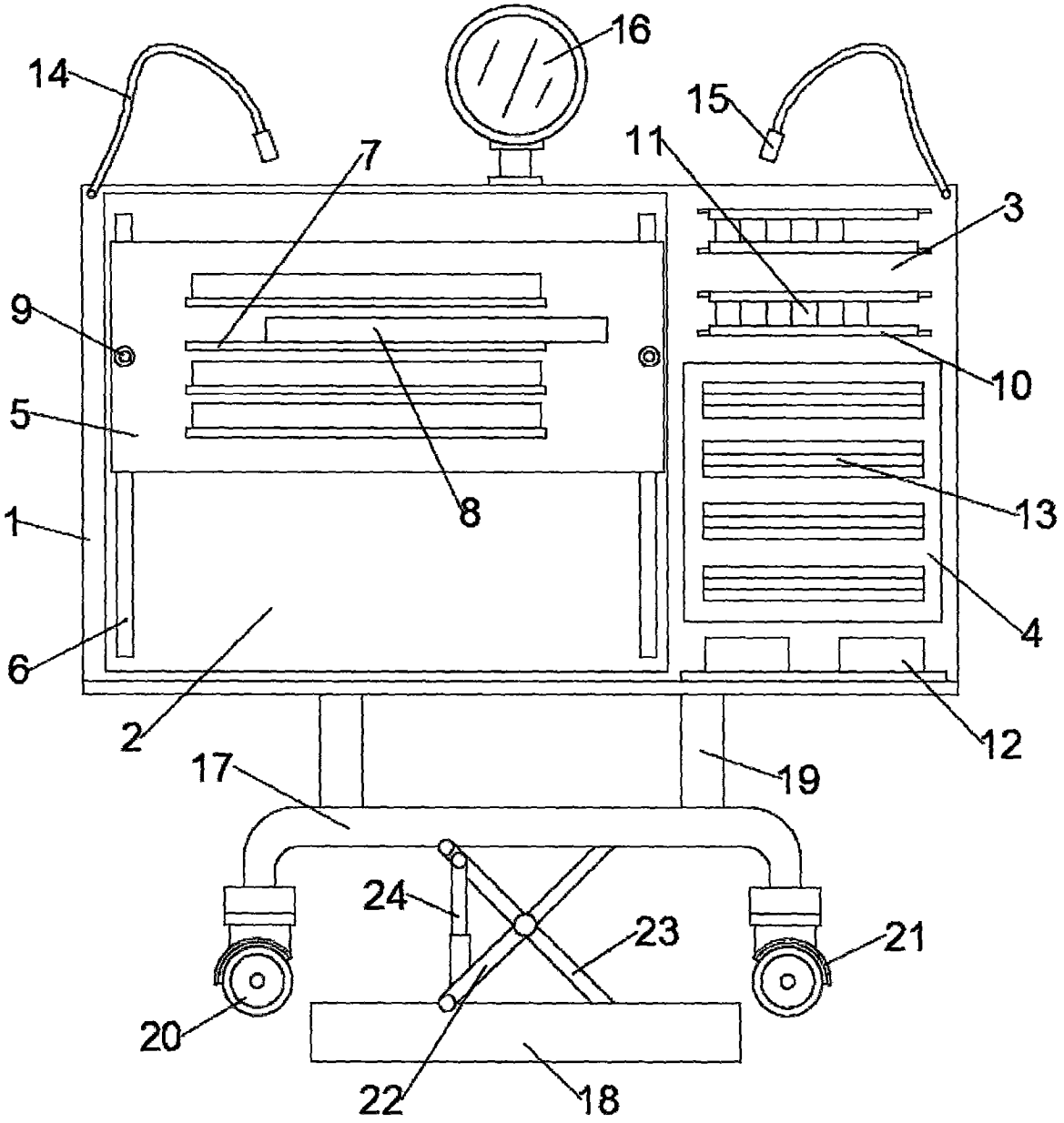

图1