(19)国家知识产权局

(12)实用新型专利

(10)授权公告号 CN 218105218 U
(45)授权公告日 2022.12.23

(21)申请号 202221863753.1

(22)申请日 2022.07.19

(73)专利权人 庆元县爱家一竹竹木有限公司
地址 323805 浙江省丽水市庆元县屏都工业园1号

(72)发明人 周一帆 周松珍 吴忠旺 何华雯

(74)专利代理机构 杭州裕阳联合专利代理有限公司 33289
专利代理师 吴文杰

(51)Int.Cl.
A47B 23/00(2006.01)
A47B 13/08(2006.01)

权利要求书1页 说明书3页 附图2页

(54)实用新型名称

多功能便携桌

(57)摘要

多功能便携桌，涉及桌子技术领域，包括桌面组件与桌脚组件，所述桌面组件与所述桌脚组件连接，所述桌面组件包括桌板机构与挡板机构，所述桌板机构与挡板机构连接，所述挡板机构包括后挡板，所述后挡板设置在所述桌板机构的后端边沿，所述桌板机构上还设置有支架机构，所述支架机构设置在所述桌板机构的后端边缘，所述支架机构位于所述后挡板的前方，所述支架机构靠近所述后挡板。本实用新型通过设置在所述桌面组件上的后挡板与支架机构，使得使用手机或平板等器件时，无需将其长时间拿在手中，提高了用户使用体验。

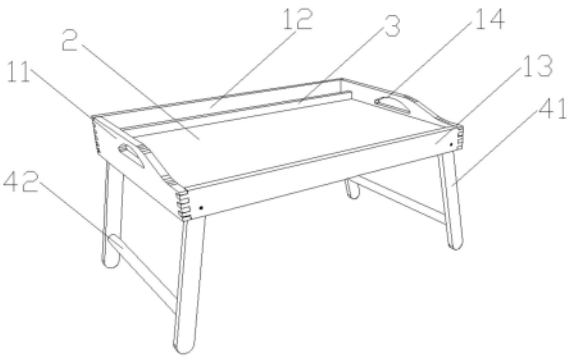

CN 218105218 U

1.多功能便携桌,其特征在于,包括桌面组件与桌脚组件,所述桌面组件与所述桌脚组件连接,所述桌面组件包括桌板机构与挡板机构,所述桌板机构与挡板机构连接,所述挡板机构包括后挡板,所述后挡板设置在所述桌板机构的后端边沿,所述桌板机构上还设置有支架机构,所述支架机构设置在所述桌板机构的后端边缘,所述支架机构位于所述后挡板的前方,所述支架机构靠近所述后挡板设置。

2.根据权利要求1所述的多功能便携桌,其特征在于,所述支架机构为阶梯状结构。

3.根据权利要求2所述的多功能便携桌,其特征在于,所述挡板机构还包括左挡板与右挡板,所述左挡板设置在所述桌板机构的左端,所述右挡板设置在所述桌板机构的右端,所述左挡板与所述右挡板分别与所述桌板机构连接。

4.根据权利要求3所述的多功能便携桌,其特征在于,所述左挡板和所述右挡板上分别设置有手提槽。

5.根据权利要求4所述的多功能便携桌,其特征在于,所述手提槽为弧形槽。

6.根据权利要求4所述的多功能便携桌,其特征在于,所述手提槽的形状包括椭圆形、半圆形、圆形或波浪形。

7.根据权利要求3所述的多功能便携桌,其特征在于,所述桌板机构的前端设置有前挡板。

8.根据权利要求7所述的多功能便携桌,其特征在于,所述前挡板的两端分别与所述左挡板和所述右挡板的一端连接,所述前挡板与所述左挡板或与所述右挡板的连接方式包括通过连接机构连接,所述连接机构包括齿接榫卯结构或燕尾槽结构,所述齿接榫卯结构包括3组-9组的连接齿。

9.根据权利要求1-8任一项所述的多功能便携桌,其特征在于,所述桌脚组件与所述桌面组件活动连接。

10.根据权利要求9所述的多功能便携桌,其特征在于,所述桌脚组件包括支撑脚与连接档,所述支撑脚与所述连接档连接,所述支撑脚与所述桌面组件活动连接。

11.根据权利要求9所述的多功能便携桌,其特征在于,所述桌板机构与挡板机构之间的连接方式包括卡槽连接,所述挡板机构上设有连接槽,所述挡板机构通过所述连接槽与所述桌板机构连接,所述连接槽与连接机构有2mm-9mm的间距。

多功能便携桌

技术领域

[0001] 本实用新型涉及桌子技术领域,具体是多功能便携桌。

背景技术

[0002] 随着手机与平板等电子设备的普及,人们总是会拿着手机等上网课或看电影等。无论是站着、坐着或者躺着等,很多时候,人们会觉得手拿着手机方非常不方便,尤其是现在的屏幕越来越大,电池也越来越重,若是长时间拿在手中,不仅累,还易引发手部疾病。

[0003] 故此亟需开发多功能便携桌来解决现有技术中的问题。

实用新型内容

[0004] 本实用新型的目的在于提供多功能便携桌,通过设置在所述桌面组件上的后挡板与支架机构,使得手机等物品可以倾斜或垂直放置在后挡板与支架机构之间,而无需将手机长时间拿在手中,以解决上述背景技术中提出的问题。

[0005] 为实现上述目的,本实用新型提供如下技术方案:

[0006] 多功能便携桌,包括桌面组件与桌脚组件,所述桌面组件与所述桌脚组件连接,所述桌面组件包括桌板机构与挡板机构,所述桌板机构与挡板机构连接,所述挡板机构包括后挡板,所述后挡板设置在所述桌板机构的后端边沿,所述桌板机构上还设置有支架机构,所述支架机构设置在所述桌板机构的后端边缘,所述支架机构位于所述后挡板的前方,所述支架机构靠近所述后挡板设置。

[0007] 进一步,所述支架机构为阶梯状结构。

[0008] 进一步,所述挡板机构还包括左挡板与右挡板,所述左挡板设置在所述桌板机构的左端,所述右挡板设置在所述桌板机构的右端,所述左挡板与所述右挡板分别与所述桌板机构连接。

[0009] 进一步,所述左挡板和所述右挡板上分别设置有手提槽。

[0010] 进一步,所述手提槽为弧形槽。

[0011] 进一步,所述手提槽的形状包括椭圆形、半圆形、圆形或波浪形。

[0012] 进一步,所述桌板机构的前端设置有前挡板。

[0013] 进一步,所述前挡板的两端分别与所述左挡板和所述右挡板的一端连接,所述前挡板与所述左挡板或与所述右挡板的连接方式包括通过连接机构连接,所述连接机构包括齿接榫卯结构或燕尾槽结构,所述齿接榫卯结构包括3组-9组的连接齿。

[0014] 进一步,所述桌脚组件与所述桌面组件活动连接。

[0015] 进一步,所述桌脚组件包括支撑脚与连接档,所述支撑脚与所述连接档连接,所述支撑脚与所述桌面组件活动连接。

[0016] 所述桌板机构与挡板机构之间的连接方式包括卡槽连接,所述挡板机构上设有连接槽,所述挡板机构通过所述连接槽与所述桌板机构连接,所述连接槽与连接机构有2mm-9mm的间距。

[0017] 与现有技术相比，本实用新型的有益效果是：通过设置在所述桌面组件上的后挡板与支架机构，使得所述后档板与所述支架机构可以配合使用，即器件的上端倚靠后挡板，器件的下端则被挡块抵住，以防止器件下滑，形成支撑手机的手机支架，使得使用手机或平板等器件时，无需将其长时间拿在手中，提高了用户使用体验。且结构简单，使用方便。

[0018] 本实用新型的其他特点和优点将会在下面的具体实施方式、附图中详细的揭露。

附图说明

[0019] 图1是本实用新型的整体结构示意图；

[0020] 图2是本实用新型桌面组件的结构剖视图；

[0021] 图3是手提槽的第一种形状示意图；

[0022] 图4是手提槽的第二种形状示意图；

[0023] 图5是手提槽的第三中形状示意图；

[0024] 图6是桌脚组件挡板机构的连接关系仰视图。

[0025] 图中标记说明：11、侧挡板；12、后挡板；13、前挡板；14、手提槽；15、连接槽；2、桌板机构；3、支架机构；41、支撑脚；42、连接档

具体实施方式

[0026] 下面将结合本实用新型实施例中的附图，对本实用新型实施例中的技术方案进行清楚、完整地描述，显然，所描述的实施例仅仅是本实用新型一部分实施例，而不是全部的实施例。基于本实用新型中的实施例，本领域普通技术人员在没有做出创造性劳动前提下所获得的所有其他实施例，都属于本实用新型保护的范围。

[0027] 在本实用新型中，除非另有明确的规定和限定，术语“安装”、“相连”、“连接”、“固定”等术语应做广义理解，例如，可以是固定连接，也可以是可拆卸连接，或成一体；可以是机械连接，也可以是电连接；可以是直接相连，也可以通过中间媒介间接相连，可以是两个元件内部的连通或两个元件的相互作用关系。对于本领域的普通技术人员而言，可以根据具体情况理解上述术语在本实用新型中的具体含义。

[0028] 多功能便携桌，如图1至图6所示，包括桌面组件与桌脚组件，所述桌面组件与所述桌脚组件连接，所述桌面组件包括桌板机构2与挡板机构，所述桌板机构2与挡板机构连接，所述挡板机构包括后挡板12，所述后挡板12设置在所述桌板机构2的后端，所述后挡板12设置在所述桌板机构2的边沿。可选的，所述挡板机构通过卡槽与所述桌板机构2连接。

[0029] 所述桌板机构2上还设置有支架机构3，所述支架机构3设置在所述桌板机构2的后端边缘，所述支架机构3位于后挡板12的前方，所述支架机构3设置靠近所述后挡板12位置处。可选的，所述支架机构3为阶梯状结构，以此满足不同需求角度或不同器件大小的使用。优选的，所述支架机构3包括支架主体与挡块，所述支架主体与所述挡块连接，优选的，所述支架机构3与所述挡块与一体化结构。所述挡块至少设置有一个。优选的，所述挡块至少设置有两个。可选的，所述挡块的高度低于所述所述后挡板12的高度。

[0030] 使用时，将手机、平板电脑或其他器件放置于后挡板12与支架机构3之间，器件的上端倚靠后挡板12，器件的下端则被挡块抵住，以防止器件下滑。阶梯状结构，使得用户可以根据需要，选择适合的挡块进行阻挡，以实现不同大小的器件的使用，并满足用户对不同

角度的使用需求。

[0031] 所述挡板机构还包括侧挡板11，所述侧挡板11包括左挡板与右挡板，所述左挡板设置在所述桌板机构2的左端，所述右挡板设置在所述桌板机构2的右端。优选的，所述侧挡板11均设置在所述桌板机构2的边沿。

[0032] 可选的，所述侧挡板11上都分别设置有手提槽14，优选的，所述手提槽14分别设置在所述左挡板和所述右挡板的中间位置，便于桌子的搬运，提高本产品的便携能力。

[0033] 可选的，所述手提槽14为弧形槽，优选的，所述手提槽14的形状包括椭圆形、半圆形、圆形或波浪形。

[0034] 可选的，所述桌板机构2的前端设置有前挡板13，优选的，所述前挡板13设置在所述桌板机构2的边沿。优选的，所述前挡板13的下底面低于所述桌板机构2的下底面。

[0035] 可选的，所述前挡板13的两端分别与所述左挡板与所述右挡板的一端连接，所述后挡板12挡板的两端也分别与所述左挡板与所述右挡板的另一端连接。优选的，所述挡板间的连接方式包括通过连接机构连接，结构稳固。优选的，所述连接机构包括齿接榫卯结构或燕尾槽结构，可选的，所述齿接榫卯结构上设有3组-9组的连接齿。所述连接机构位于挡板的边沿。

[0036] 可选的，所述桌脚组件与所述桌面组件活动连接，优选的，所述桌脚组件通过螺丝或插销与桌面组件活动连接，使桌脚组件可以向内折叠至桌子底部。可选的，所述桌脚组件的两端分别与所述前桌板和后板桌板连接，所述桌脚组件向外翻折时，左座板与右座板可以挡住所述桌脚组件，限位所述桌脚组件的外翻。

[0037] 所述桌脚组件包括支撑脚41与连接档42，所述支撑脚41与所述连接档42连接，单个所述支撑脚41的两端分别设有支撑脚41。可选的，所述支撑脚41与所述桌面组件活动连接。

[0038] 所述桌板机构2与挡板机构之间的连接方式包括卡槽连接，所述挡板机构上设有连接槽15，所述挡板机构通过所述连接槽与所述桌板机构2连接，所述连接槽与连接机构有2mm-9mm的间距。

[0039] 本实用新型提供了多功能便携桌，结构简单，使用方便，可靠性高。

[0040] 对于本领域技术人员而言，显然本实用新型不限于上述示范性实施例的细节，而且在不背离本实用新型的精神或基本特征的情况下，能够以其他的具体形式实现本实用新型。因此，无论从哪一点来看，均应将实施例看作是示范性的，而且是非限制性的，本实用新型的范围由所附权利要求而不是上述说明限定，因此旨在将落在权利要求的等同要件的含义和范围内的所有变化囊括在本实用新型内。不应将权利要求中的任何附图标记视为限制所涉及的权利要求。

[0041] 此外，应当理解，虽然本说明书按照实施方式加以描述，但并非每个实施方式仅包含一个独立的技术方案，说明书的这种叙述方式仅仅是为清楚起见，本领域技术人员应当将说明书作为一个整体，各实施例中的技术方案也可以经适当组合，形成本领域技术人员可以理解的其他实施方式。

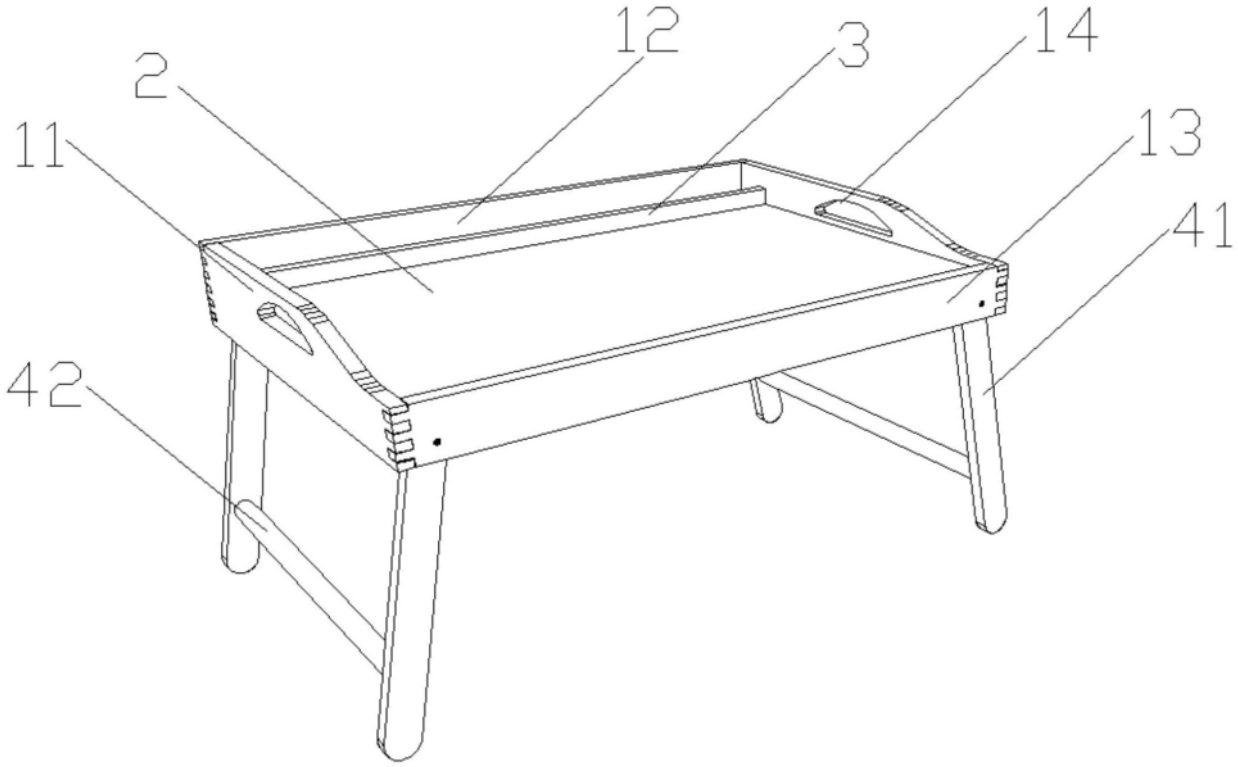

图1

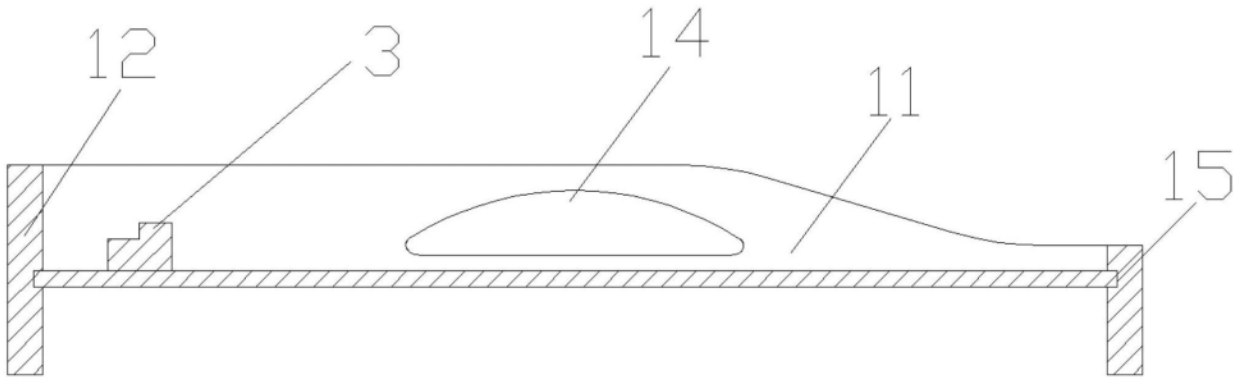

图2

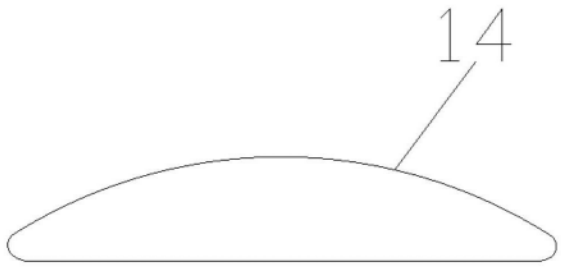

图3

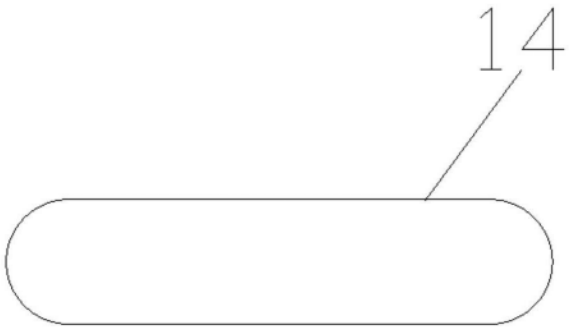

图4

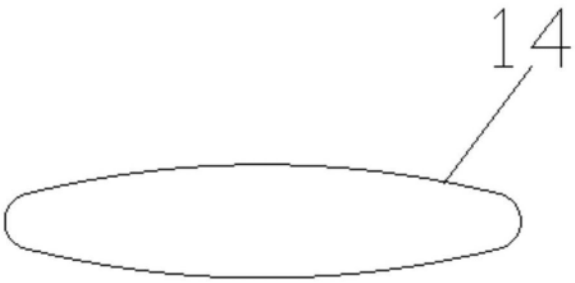

图5

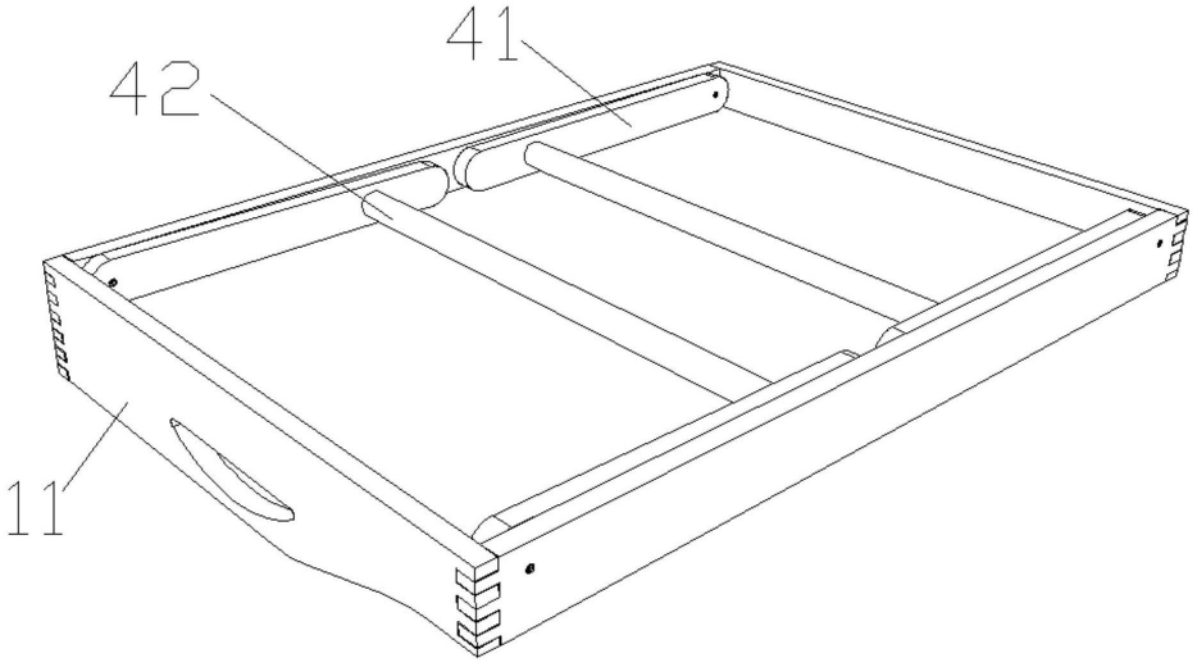

图6