(19)中华人民共和国国家知识产权局

(12)发明专利申请

(10)申请公布号 CN 102745421 A
(43)申请公布日 2012.10.24

(21)申请号 201210208754.7

(22)申请日 2012.06.25

(71)申请人 王红
地址 225000 江苏省扬州市广陵区头桥镇头桥社区 25 号

(72)发明人 王红

(74)专利代理机构 苏州广正知识产权代理有限公司 32234
代理人 刘述生

(51)Int.Cl.
B65D 85/30(2006.01)
B65D 81/05(2006.01)
B65D 25/10(2006.01)
B65D 5/50(2006.01)

权利要求书 1 页 说明书 2 页 附图 1 页

(54)发明名称

防震包装盒

(57)摘要

本发明公开了一种防震包装盒，包括：盒体和盒盖，所述盒盖配合设置在盒体上，所述盒体内设置有内盒体，所述内盒体和盒体之间设置有缓冲层，所述内盒体上开设有多个腔体，所述腔体内部设置有缓冲层，所述盒盖上设置有与腔体相配合的缓冲层。通过上述方式，本发明防震包装盒能够有效的减少包装盒内部的震动，使用方便，结构简单，制造成本低。

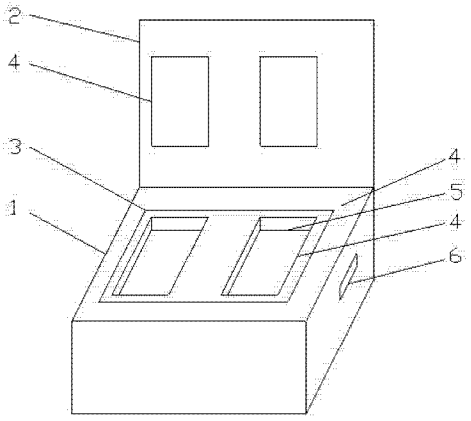

CN 102745421 A

1. 一种防震包装盒，其特征在于，包括：盒体和盒盖，所述盒盖配合设置在盒体上，所述盒体内设置有内盒体，所述内盒体和盒体之间设置有缓冲层，所述内盒体上开设有多个腔体，所述腔体内部设置有缓冲层，所述盒盖上设置有与腔体相配合的缓冲层。

2. 根据权利要求 1 所述的防震包装盒，其特征在于，所述盒体和盒盖之间通过天地盖形式或翻盖形式配合设置。

3. 根据权利要求 1 所述的防震包装盒，其特征在于，所述盒体上设置有把手。

4. 根据权利要求 1 所述的防震包装盒，其特征在于，所述盒体和盒盖的材料为纸、塑料或者金属。

5. 根据权利要求 1 所述的防震包装盒，其特征在于，所述缓冲层为海绵垫或塑料泡沫。

防震包装盒

技术领域

[0001] 本发明涉及物品包装领域，特别是涉及一种防震包装盒。

背景技术

[0002] 随着人们生活水品的提高，各种各样紧密、易碎的商品不断涌入到市场当中，例如电子产品、各类珠宝首饰，甚至高档的酒类商品。然后现在失眠上这些产皮的外包装盒设计，大部分都是内为载物内槽，外设盒盖封闭，层层包装，以保护产品受到冲击等破坏，或者在产品周围在填充一些碎纸、泡沫等物品以避免相互之间的碰撞和挤压。采用上述的方式，不但在包装及拆封的时候操作麻烦，而且容易见产品紧紧的卡在包装盒内，不容易拿出产品。因此，需要提出一种产品包装盒，能够减少震动，并且使用方便。

发明内容

[0003] 本发明主要解决的技术问题是提供一种防震包装盒，能够有效的减少包装盒内部的震动，使用方便，结构简单，制造成本低。

[0004] 为解决上述技术问题，本发明采用的一个技术方案是：提供一种防震包装盒，包括：盒体和盒盖，所述盒盖配合设置在盒体上，所述盒体内设置有内盒体，所述内盒体和盒体之间设置有缓冲层，所述内盒体上开设有多个腔体，所述腔体内部设置有缓冲层，所述盒盖上设置有与腔体相配合的缓冲层。

[0005] 在本发明一个较佳实施例中，所述盒体和盒盖之间通过天地盖形式或翻盖形式配合设置。

[0006] 在本发明一个较佳实施例中，所述盒体上设置有把手。

[0007] 在本发明一个较佳实施例中，所述盒体和盒盖的材料为纸、塑料或者金属。

[0008] 在本发明一个较佳实施例中，所述缓冲层为海绵垫或塑料泡沫。

[0009] 本发明的有益效果是：本发明防震包装盒能够有效的减少包装盒内部的震动，使用方便，结构简单，制造成本低。

附图说明

[0010] 图 1 是本发明防震包装盒一较佳实施例的结构示意图；

附图中各部件的标记如下：1、盒体，2、盒盖，3、内盒体，4、缓冲层，5、腔体，6、把手。

具体实施方式

[0011] 下面结合附图对本发明的较佳实施例进行详细阐述，以使本发明的优点和特征能更易于被本领域技术人员理解，从而对本发明的保护范围做出更为清楚明确的界定。

[0012] 请参阅图 1，一种防震包装盒，包括：盒体 1 和盒盖 2，所述盒盖 2 配合设置在盒体 1 上，所述盒体 1 内设置有内盒体 3，所述内盒体 3 和盒体 1 之间设置有缓冲层 4，所述内盒体 3 上开设有多个腔体 5，所述腔体 5 内部设置有缓冲层 4，所述盒盖 2 上设置有与腔体 5

相配合的缓冲层 4。

[0013] 另外，所述盒体 1 和盒盖 2 之间通过天地盖形式或翻盖形式配合设置，天地盖形式或翻盖形式相对容易制造，而且使用方便。

[0014] 另外，所述盒体 1 上设置有把手 6，把手 6 可以用于提起盒体，方便使用和搬运。

[0015] 另外，所述盒体 1 和盒盖 2 的材料为纸、塑料或者金属，纸、塑料或者金属成本低，制造简单。

[0016] 另外，所述缓冲层 4 为海绵垫或塑料泡沫，海绵垫和塑料泡沫能够有效的减震，并且成本低。

[0017] 区别于现有技术，本发明防震包装盒能够有效的减少包装盒内部的震动，使用方便，结构简单，制造成本低。

[0018] 以上所述仅为本发明的实施例，并非因此限制本发明的专利范围，凡是利用本发明说明书及附图内容所作的等效结构或等效流程变换，或直接或间接运用在其他相关的技术领域，均同理包括在本发明的专利保护范围内。

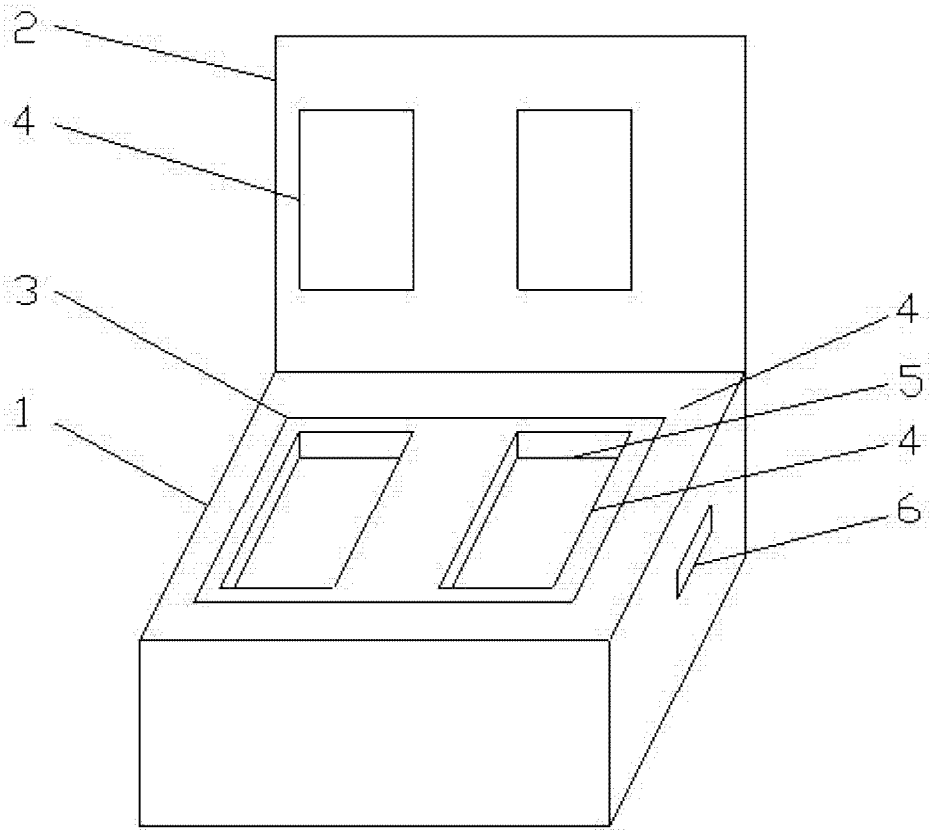

图 1