(19)中华人民共和国国家知识产权局

(12)实用新型专利

(10)授权公告号 CN 203424901 U
(45)授权公告日 2014.02.12

(21)申请号 201320541213.6

(22)申请日 2013.09.02

(73)专利权人 徐俏
地址 317500 浙江省台州市温岭市三星大道598号

(72)发明人 徐俏

(51)Int.Cl.
A47L 13/24(2006.01)
A47L 13/42(2006.01)

权利要求书1页 说明书2页 附图1页

(54)实用新型名称

一种拖把

(57)摘要

一种拖把属于一种清洁工具，尤其是涉及一种拖把结构的改进。本实用新型提供一种挤水方便、摆放整齐、清理彻底且有照明功能的一种拖把。本实用新型包括手柄和手柄下端设置的拖把头，其结构要点是：所述的手柄长155cm，所述拖把头包括框架和海绵块，框架包括横杆和设置在横杆两端下侧的纵杆，两纵杆的下端分别铰接有转板，两转板相邻一侧的端部分别与拉杆相铰接，拉杆穿过横杆的一端设置有拉环；海绵块设置在两转板的下侧，海绵块的长度为21cm，海绵块的侧方设置有刷毛；横杆上设置有照明灯，手柄上部设置有吸盘。

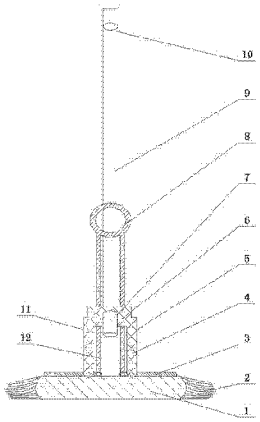

CN 203424901 U

1. 一种拖把，包括手柄（9）和手柄（9）下端设置的拖把头（11），其特征在于：所述的手柄（9）长 155cm，所述拖把头（11）包括框架（5）和海绵块（1），框架（5）包括横杆（6）和设置在横杆（6）两端下侧的纵杆（4），两纵杆（4）的下端分别铰接有转板（3），两转板（3）相邻一侧的端部分别与拉杆（12）相铰接，拉杆（12）穿过横杆（6）的一端设置有拉环（8）；海绵块（1）设置在两转板（3）的下侧，海绵块（1）的长度为 21cm，海绵块（1）的侧方设置有刷毛（2）；横杆（6）上设置有照明灯（7），手柄（9）上部设置有吸盘（10）。

2. 根据权利要求 1 所述的一种拖把，其特征在于：所述的照明灯（7）为 LED 灯。

一种拖把

技术领域

[0001] 本实用新型属于一种清洁工具，尤其是涉及一种拖把结构的改进。

背景技术

[0002] 拖把是人们日常清理房间常用的清洁工具。目前，现有的和曾有的关于拖把的技术对增加拖把的功能做出了很有成效的努力，也曾设计过许多优秀的技术方案。如 2012 年国家知识产权局公告的李建雄申报的，申请号为 :201220063052.X 号，名称是《拖把》的实用新型专利所采用的技术方案，在拖把的技术方面，是一项很有价值的发明创造。该实用新型的拖把头和拖把杆通过螺纹连接，当其中一件损坏时，只需将螺纹拧开，然后将损坏的部分更换掉即可，减少了浪费。该实用新型还在拖把杆上设置温度计，这样在使拖把有了显示温度的功能。但是，它还有很多不足，如 :它挤水比较麻烦 ;摆放时，一般将拖把靠在墙角处，不够整洁 ;擦拭过程中无法对一些角落处进行彻底的清理，另外，它没有照明功能，不方便擦拭桌子下方或其它光线较暗处。

发明内容

[0003] 本实用新型就是针对上述问题，提供一种挤水方便、摆放整齐、清理彻底且有照明功能的一种拖把。

[0004] 为实现上述目的，本实用新型采用如下技术方案，本实用新型包括手柄和手柄下端设置的拖把头，其结构要点是 :所述的手柄长 155cm，所述拖把头包括框架和海绵块，框架包括横杆和设置在横杆两端下侧的纵杆，两纵杆的下端分别铰接有转板，两转板相邻一侧的端部分别与拉杆相铰接，拉杆穿过横杆的一端设置有拉环 ;海绵块设置在两转板的下侧，海绵块的长度为 21cm，海绵块的侧方设置有刷毛 ;横杆上设置有照明灯，手柄上部设置有吸盘。

[0005] 作为本实用新型一种优选方案，所述的照明灯为 LED 灯 ;LED 灯照明效果好且使用寿命长。

[0006] 本实用新型有益效果 :

[0007] 1、挤水方便

[0008] 本实用新型所述拖把头包括框架和海绵块，框架包括横杆和设置在横杆两端、下侧的纵杆，两纵杆的下端分别铰接有转板，两转板相邻一侧的端部分别与拉杆相铰接，拉杆穿过横杆的一端设置有拉环 ;海绵块设置在两转板的下侧 ;拖把头沾水后，可通过拉动拉环，拉环带动拉杆向上移动，使铰接在纵杆上的转板向内侧挤压，这样可达到将海绵块上的水挤掉的目的。

[0009] 2、摆放整齐

[0010] 本实用新型手柄上部设置有吸盘 ;靠墙摆放时，可将吸盘吸附在墙面上，这样拖把就会直立在墙边，不但整洁，且不易倾倒。

[0011] 3、清理彻底

[0012] 本实用新型海绵块的侧方设置有刷毛；墙角等擦拭不到的地方，可使用所述的刷毛进行清理，这样清理不会留下死角，清理非常彻底。

[0013] 4、适合光线不足处使用

[0014] 本实用新型横杆上设置有照明灯；清理桌面或其它光线不足的地方时，如不携带照明设备，可能无法清理彻底，本实用新型在使用时即可使用横杆上设置的照明灯进行照明，解决了光线不足处清理不彻底的问题。

附图说明

[0015] 图 1 是本实用新型结构示意图。

[0016] 图中，1 为海绵块、2 为刷毛、3 为转板、4 为纵杆、5 为框架、6 为横杆、7 为照明灯、8 为拉环、9 为手柄、10 为吸盘、11 为拖把头、12 为拉杆。

具体实施方式

[0017] 如图 1 所示，本实用新型包括手柄 9 和手柄 9 下端设置的拖把头 11，所述的手柄 9 长 155cm，所述拖把头 11 包括框架 5 和海绵块 1，框架 5 包括横杆 6 和设置在横杆 6 两端下侧的纵杆 4，两纵杆 4 的下端分别铰接有转板 3，两转板 3 相邻一侧的端部分别与拉杆 12 相铰接，拉杆 12 穿过横杆 6 的一端设置有拉环 8；海绵块 1 设置在两转板 3 的下侧，海绵块 1 的长度为 21cm，海绵块 1 的侧方设置有刷毛 2；横杆 6 上设置有照明灯 7，手柄 9 上部设置有吸盘 10。

[0018] 所述的照明灯 7 为 LED 灯；LED 灯照明效果好且使用寿命长。

[0019] 下面结合附图 1 说明本实用新型的一次动作过程。

[0020] 使用时，在拖把头 11 沾水后，可通过拉动拉环 8，拉环 8 带动拉杆 12 向上移动，使铰接在纵杆 4 上的转板 3 向内侧挤压，海绵块 1 在转板 3 的推动下向内弯折，这样就能挤掉海绵块 1 内的积水了。清理边角处时，可通过海绵块 1 侧方的刷毛 2 进行清理，还可配合横杆 6 上的照明灯 7 清理桌子下方等光线不足处。清理完毕后，通过吸盘 10 将拖把吸附在墙面上。

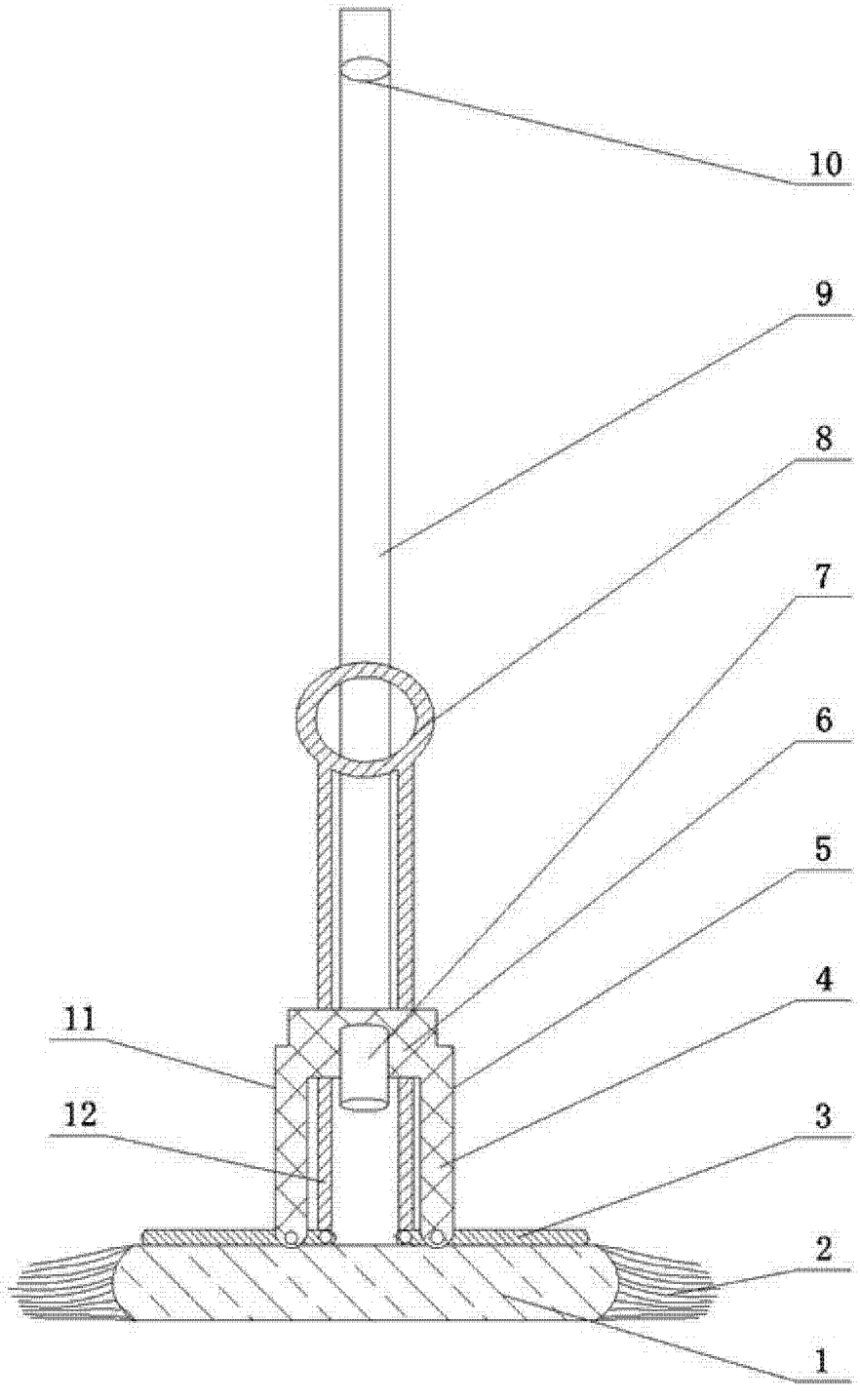

图 1