(19)中华人民共和国国家知识产权局

(12)实用新型专利

(10)授权公告号 CN 201555253 U
(45)授权公告日 2010.08.18

(21)申请号 200920169409.0

(22)申请日 2009.09.28

(73)专利权人 晋家鸿
地址 657900 云南省昭通市威信县电力公司

(72)发明人 晋家鸿

(51)Int.Cl.
F24B 1/187(2006.01)
F24B 1/193(2006.01)

权利要求书 1 页 说明书 2 页 附图 1 页

(54)实用新型名称

环保节能炉

(57)摘要

本实用新型所述的环保节能炉，由灰箱炉体、炉座面组成，其炉体由炉芯座、炉桥、炉芯、炉芯外套、炉外桶、回风圈、挡火圈、圆形烟包组成，其特点在于炉芯6与炉芯外套7之间及炉芯外套7与炉外桶2之间有空隙，形成通风道，在炉芯座3上还设计有可活动调节的风门4；炉芯座的平面板上开有启动助燃通风孔15和再次助燃通风口16，炉芯外套7的上半部均匀分布有通风孔8，构成通风带，其炉桥5的炉箅又分固定炉箅和活动炉箅，因此本实用新型能充分保证上下两个圆周环形带供氧供气，能加大回风速度和燃烧空间的进气量，达到燃烧最大值，使燃料馏化、气化后的可燃气体全部燃烧，达到节能环保的目的。

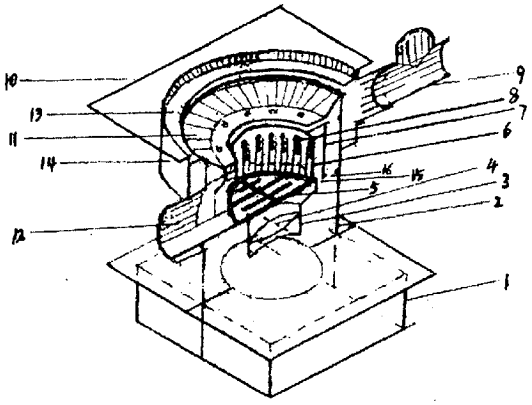

CN 201555253 U

1. 环保节能炉，由灰箱、炉体、炉座面组成，其特征在于炉体由炉芯座、炉桥、炉芯、炉芯外套、炉外桶、回风圈、挡火圈、圆形烟包组成，灰箱为一个箱体，炉外桶置于灰箱上，炉芯座固定在炉外桶内壁上，炉芯置于炉芯座上、炉芯外套内，炉芯外套又置于炉外桶内，炉外桶上口安置回风圈，炉外桶上部焊接圆形烟包，烟管接在烟包上，在烟包下面、炉外桶上开有进料口，炉外桶上方安装回风圈，高于回风圈处安装有挡火圈，挡火圈上方为炉桌面，在炉芯座上设计有可活动调节的风门；炉芯座的平面板上开有启动助燃通风孔和再次助燃通风口，炉芯高度低于炉芯外套，且两者之间有空隙，形成供氧通道；炉芯外套的上半部均匀分布有通风孔，构成通风带，且炉芯外套与炉外桶之间的空隙形成又一个供氧通道，从此通道通过的氧气穿过炉芯外套的上半部均匀分布的小孔进入炉芯。

2. 根据权利要求 1 所述的环保节能炉，其特征在于其炉桥的炉箅分固定炉箅和活动炉箅。

环保节能炉

技术领域

[0001] 本实用新型属于环保节能炉，特别适用于农村以柴、秸秆、草和煤碳为主要燃料的家庭。

背景技术

[0002] 目前市场上节能炉品种繁多，各有利弊，有的结构复杂，操作繁琐，不适用于文化程度较低的山区农民，有的燃烧不完全，易造成空气污染，达不到环境保护的要求；有的燃烧后热能利用较低，未达到节能经济高效的目的。

[0003] 实用新型内容

[0004] 本实用新型的目的是提供一种能使燃料燃烧完全，安装操作简单，使用方便快捷的经济高效环保节能炉。

[0005] 本实用新型所述的环保节能炉，由灰箱、炉体、炉座面组成，其炉体由炉芯座、炉桥、炉芯、炉芯外套、炉外桶、回风圈、挡火圈、圆形烟包组成，灰箱为一个箱体，炉外桶置于灰箱上，炉芯座固定在炉外桶内壁上，炉芯置于炉芯座上、炉芯外套内，炉芯外套又置于炉外桶内，炉外桶上口安置回风圈，炉外桶上部焊接圆形烟包，烟管接在烟包上，在烟包下面、炉外桶上开有进料口，炉外桶上方安装回风圈，高于回风圈处安装有挡火圈，挡火圈上方为炉桌面，在炉芯座上设计有可活动调节的风门；炉芯座的平面板上开有启动助燃通风孔和再次助燃通风口，炉芯高度低于炉芯外套，且两者之间有空隙，形成供氧通道；炉芯外套的上半部均匀分布有通风孔，构成通风带，且炉芯外套与炉外桶之间的空隙形成又一个供氧通道，从此通道通过的氧气穿过炉芯外套的上半部均匀分布的小孔进入炉芯。

[0006] 本实用新型所述的环保节能炉，其炉桥的炉箅分固定炉箅和活动炉箅。

[0007] 本实用新型由于设计有启动和助燃两个供氧供气通道，充分保证上下两个圆周环形带供氧供气；炉桥下部设计有可调风门及活动炉箅，加大了回风速度和燃烧空间的进气量，达到燃烧最大值，使燃料馏化、气化后的可燃气体全部燃烧，到达节能环保的目的。

附图说明

[0008] 图 1 为本实用新型立体结构剖面示意图；

[0009] 图 2 为本实用新型结构示意图。

[0010] 图中：1- 灰箱，2- 炉外桶，3- 炉芯座，4- 风门，5- 炉桥，6- 炉芯，7- 炉芯外套，8- 通风孔，9- 烟管，10- 炉座面，11- 回风圈，12- 进料口，13- 挡火圈，14- 圆形烟包，15- 启动助燃通风孔，16- 再次助燃通风口，17- 活动炉箅摇把，18- 风门把。

[0011] **具体**实施方式

[0012] 本实用新型所述的环保节能炉，由灰箱 1、炉体、炉座面 10 组成，其炉体由炉芯座 3、炉桥 5、炉芯 6、炉芯外套 7、炉外桶 2、回风圈 11、挡火圈 13、圆形烟包 14 组成，灰箱 1 为一个矩形箱体，炉外桶 2 置于灰箱 1 上，炉芯座 3 固定在炉外桶 2 内壁上，炉芯 6 置于炉芯座 3 上、炉芯外套 7 内，两者之间有空隙，炉芯外套 7 又置于炉外桶 2 内，炉芯外套 7 与炉外桶 2

之间也有空隙，炉外桶 2 上口安置回风圈 11，炉外桶 2 上部 10 公分处焊接圆形烟包 14，烟包由炉外桶 2 上部 10 公分、挡火圈、圆圈底和圆周外壁合围而成，烟管 9 接在烟包 14 上，在烟包 14 下面、炉外桶 2 上开有进料口 12，炉外桶 2 上方安装回风圈 11，高于回风圈 2 公分处安装有挡火圈 13，高于挡火圈 3 公分处为矩形炉桌面 10，在炉芯座 3 上设计有可活动调节的风门 4；风门 4 上固定有一个风门把 18，炉芯座的平面板上开有启动助燃通风孔 15 和再次助燃通风口 16，炉芯 6 高度低于炉芯外套 7，且两者之间有空隙，形成供氧通道；炉芯外套 7 的上半部均匀分布有通风孔 8，构成通风带，且炉芯外套 7 与炉外桶 2 之间的空隙形成又一个供氧通道，从此通道通过的氧气穿过炉芯外套 7 的上半部均匀分布的小孔 8 进入炉芯；本实施例炉桥 5 的炉箅分固定炉箅和活动炉箅，固定炉箅有 3 根，活动炉箅有 4 根。

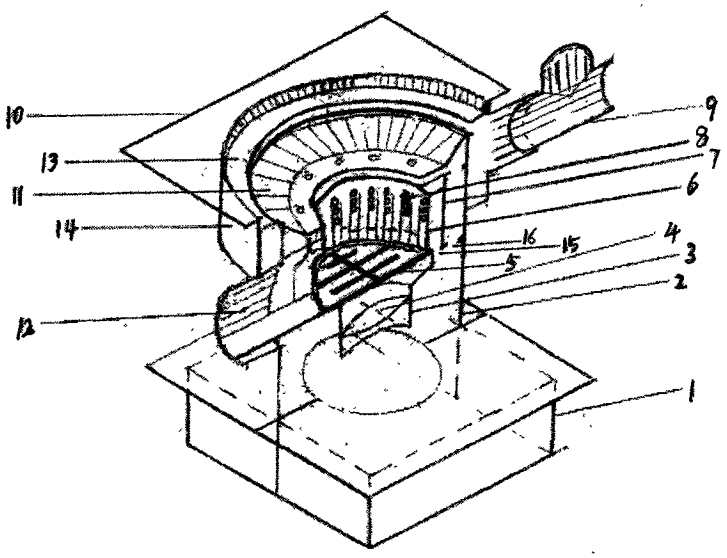
10
13
11
14
12
9
8
7
6
16
15
4
3
5
2
1

图 1

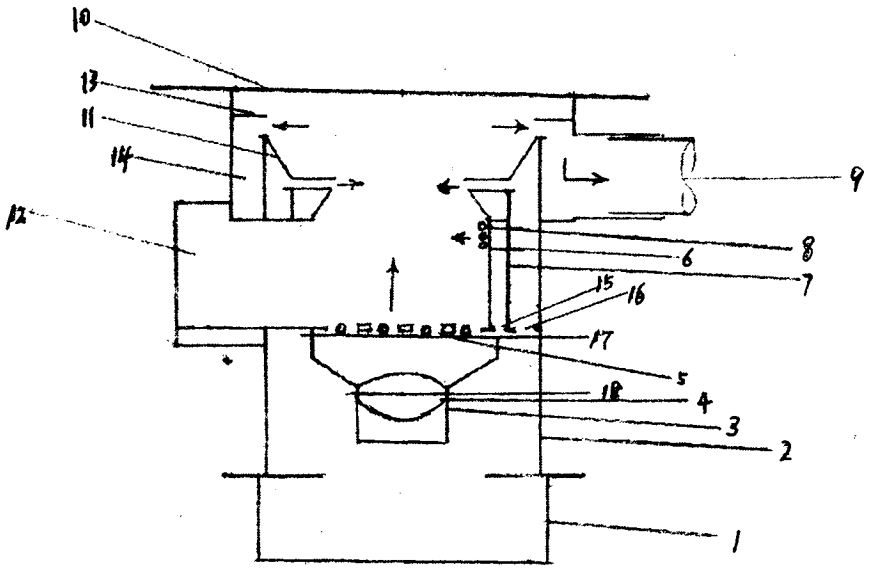
10
13
11
14
12
9
8
6
7
15
16
17
5
18
4
3
2
1

图 2