(19)国家知识产权局

(12)实用新型专利

(10)授权公告号 CN 220519642 U
(45)授权公告日 2024.02.23

(21)申请号 202321972962.4

(22)申请日 2023.07.26

(73)专利权人 武汉际华天盛纺织科技有限公司
地址 430000 湖北省武汉市东西湖区东西湖大道1550号第/【幢】F-6单元2层(26)商号房-1

(72)发明人 肖杰

(74)专利代理机构 武汉江楚智汇知识产权代理事务所(普通合伙) 42228
专利代理师 刘翠青

(51)Int.Cl.
B65H 18/02(2006.01)
B65H 23/16(2006.01)
B65H 23/34(2006.01)

权利要求书1页 说明书3页 附图2页

(54)实用新型名称

一种纺织用成品收卷输送装置

(57)摘要

本实用新型公开了一种纺织用成品收卷输送装置,其包括:底座的上表面固定连接有立柱,转轴的外表面固定连接有收卷辊,转轴的表面设置有限位槽,限位槽的内部固定连接有限位板,限位板通过拉扣与限位槽固定连接,底座的前表面固定连接有成品间,工作台的上表面固定连接有熨烫板,成品间的顶面固定连接有固定块,固定块的表面固定连接有电动液压杆,电动液压杆的一端固定连接有支撑板,支撑板的底面固定连接有弹簧,支撑板通过弹簧固定连接有压板,通过以上装置,使得收卷辊在转动时不移位,避免了在纺织品在收卷时不整齐美观,并能对纺织品面料进行弹性按压并除皱,避免了纺织品在收卷之前有褶皱的情况。

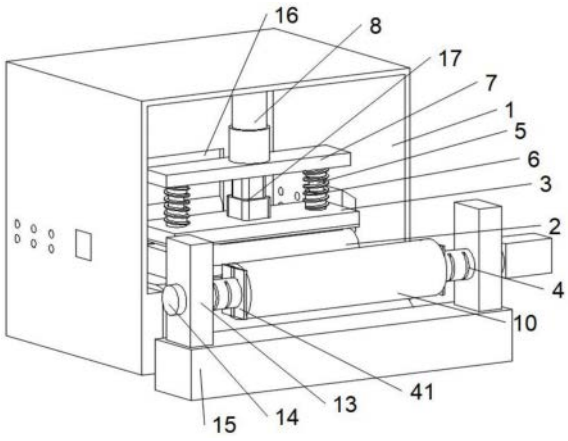

CN 220519642 U

1.一种纺织用成品收卷输送装置,其特征在于,包括:

底座(15),所述底座(15)的上表面固定连接有立柱(13),所述立柱(13)的一端固定连接有电机,所述电机的输出端固定连接有转轴(14),所述转轴(14)的外表面固定连接有收卷辊(10),所述转轴(14)的表面设置有限位槽(4),所述限位槽(4)的内部固定连接有限位板(41),所述限位板(41)的底面固定连接有拉扣(42),所述限位板(41)通过拉扣(42)与限位槽(4)固定连接,所述限位板(41)与收卷辊(10)的一端相抵触;

所述底座(15)的前表面固定连接有成品间(1),所述成品间(1)的底面固定连接有工作台(9),所述工作台(9)的上表面固定连接有熨烫板(2),所述成品间(1)的顶面固定连接有固定块(12),所述固定块(12)的表面固定连接有电动液压杆(8),所述电动液压杆(8)的一端固定连接有支撑板(7),所述支撑板(7)的底面固定连接有弹簧(6),所述弹簧(6)的内部连接有弹簧柱(5),所述支撑板(7)通过弹簧(6)固定连接有压板(3)。

2.根据权利要求1所述的一种纺织用成品收卷输送装置,其特征在于,所述成品间(1)的侧面设置有第一输送口(16),所述成品间(1)的侧面有透气孔。

3.根据权利要求1所述的一种纺织用成品收卷输送装置,其特征在于,所述熨烫板(2)的侧面呈曲面状,所述熨烫板(2)的侧面固定连接有吸风罩(11)。

4.根据权利要求3所述的一种纺织用成品收卷输送装置,其特征在于,所述吸风罩(11)的数量为两个,所述两个吸风罩(11)分别位于成品间(1)的内侧面,并与成品间(1)固定连接。

5.根据权利要求2所述的一种纺织用成品收卷输送装置,其特征在于,所述工作台(9)的上表面通过管道连接有收集箱,所述工作台(9)的侧面为斜坡面。

6.根据权利要求5所述的一种纺织用成品收卷输送装置,其特征在于,所述第一输送口(16)的表面与熨烫板(2)的表面在同一平面上,所述收集箱与工作台(9)为拆卸连接。

7.根据权利要求1所述的一种纺织用成品收卷输送装置,其特征在于,所述压板(3)的底面固定连接有静电毛刷(18),所述静电毛刷(18)的刷丝呈短丝状。

8.根据权利要求1所述的一种纺织用成品收卷输送装置,其特征在于,所述支撑板(7)的底面中心固定连接有伸缩杆(17),所述压板(3)与熨烫板(2)设置的工作板表面面积的大小为一致。

一种纺织用成品收卷输送装置

技术领域

[0001] 本实用新型涉及纺织用成品收卷输送装置技术领域,特别涉及一种纺织用成品收卷输送装置。

背景技术

[0002] 纺织,即“纺纱”和“织布”,纺织布料是纺织成品的重要组成部分,现有纺织布料的种类各种各样,材质外形各异,在纺织布料的加工过程中需要对长度较长的布料进行收卷,以便收纳和后期的使用。

[0003] 但是现在大多数的纺织布料加工用的收卷输送装置在使用的过程中不便于对布料进行固定,很容易产生布料移动偏斜的情况,从而导致布料的收卷不够整洁美观,而且在加工后对超柔面料的收卷过程中,纺织面料可能出现褶皱的现象,影响纺织面料的美观,大大降低了纺织面料的质量和收卷效率低,中国专利公开了一种“纺织面料卷绕装置”,其申请号为“CN202020359448.3”,其装置使纺织面料表面彻底展平,能够有效避免纺织面料局部起皱而造成最终成品存在缺陷,但没有实现在收卷过程中布料会发生移位的现象,为了进一步实现这一效果,因此设计一种装置解决该问题。

实用新型内容

[0004] 本实用新型的目的在于至少解决现有技术中存在的技术问题之一,提供一种纺织用成品收卷输送装置,通过转轴表面设置的限位槽与限位板的相互作用,使得收卷辊在转动时不移位,避免了在纺织品在收卷时不整齐美观,并通过电动液压杆、支撑板、弹簧、压板以及熨烫板等装置的作用,对纺织品面料进行弹性按压并除皱,避免了纺织品在收卷之前有褶皱的情况,从而大大提高了纺织品的质量和收卷效率。

[0005] 本实用新型还提供具有上述一种纺织用成品收卷输送装置包括:底座,所述底座的上表面固定连接有立柱,所述立柱的一端固定连接有电机,所述电机的输出端固定连接有转轴,所述转轴的外表面固定连接有收卷辊,所述转轴的表面设置有限位槽,所述限位槽的内部固定连接有限位板,所述限位板的底面固定连接有拉扣,所述限位板通过拉扣与限位槽固定连接,所述限位板与收卷辊的一端相抵触,所述底座的前表面固定连接有成品间,所述成品间的底面固定连接有工作台,所述工作台的上表面固定连接有熨烫板,所述成品间的顶面固定连接有固定块,所述固定块的表面固定连接有电动液压杆,所述电动液压杆的一端固定连接有支撑板,所述支撑板的底面固定连接有弹簧,所述弹簧的内部连接有弹簧柱,所述支撑板通过弹簧固定连接有压板。

[0006] 根据本实用新型所述的一种纺织用成品收卷输送装置,所述成品间的侧面设置有第一输送口,所述成品间的侧面有透气孔。便于传输纺织品到成品间,并使得成品间内部的热量散发出去。

[0007] 根据本实用新型所述的一种纺织用成品收卷输送装置,所述熨烫板的侧面呈曲面状,所述熨烫板的侧面固定连接有吸风罩。避免纺织品在传输过程中刮伤,并能吸收纺织品

表面附着的纤维和浮尘。

[0008] 根据本实用新型所述的一种纺织用成品收卷输送装置,所述吸风罩的数量为两个,所述两个吸风罩分别位于成品间的内侧面,并与成品间固定连接。便于增大吸收地面积。

[0009] 根据本实用新型所述的一种纺织用成品收卷输送装置,所述工作台的上表面通过管道连接有收集箱,所述工作台的侧面为斜坡面。使得现场环境更干净。

[0010] 根据本实用新型所述的一种纺织用成品收卷输送装置,所述第一输送口的表面与熨烫板的表面在同一平面上,所述收集箱与工作台为拆卸连接。便于纺织品在熨烫过程保持平整。

[0011] 根据本实用新型所述的一种纺织用成品收卷输送装置,所述压板的底面固定连接有静电毛刷,所述静电毛刷的刷丝呈短丝状。刷掉在传输过程中的纺织品表面附着的纤维和浮尘。

[0012] 根据本实用新型所述的一种纺织用成品收卷输送装置,所述支撑板的底面中心固定连接有伸缩杆,所述压板与熨烫板设置的工作板表面面积的大小为一致。便于纺织品在熨烫过程中始终保持平整和熨烫的面积保持一致。

[0013] 有益效果

[0014] 1、与现有技术相比,该纺织用成品收卷输送装置通过转轴表面设置的限位槽与限位板的相互作用,使得收卷辊在转动时不移位,避免了在纺织品在收卷时不整齐美观。

[0015] 2、与现有技术相比,该纺织用成品收卷输送装置通过电动液压杆、支撑板、弹簧、压板以及熨烫板等装置的作用,对纺织品面料进行弹性按压并除皱,避免了纺织品在收卷之前有褶皱的情况,从而大大提高了纺织品的质量和收卷效率。

附图说明

[0016] 下面结合附图和实施例对本实用新型进一步地说明;

[0017] 图1为本实用新型纺织用成品收卷输送装置的整体结构图;

[0018] 图2为本实用新型纺织用成品收卷输送装置的仰视图;

[0019] 图3为本实用新型纺织用成品收卷输送装置的剖视图;

[0020] 图4为本实用新型纺织用成品收卷输送装置图2中A处的放大图。

[0021] 图例说明:

[0022] 1、成品间;2、熨烫板;3、压板;4、限位槽;41、限位板;42、拉扣;5、弹簧柱;6、弹簧;7、支撑板;8、电动液压杆;9、工作台;10、收卷辊;11、吸风罩;12、固定块;13、立柱;14、转轴;15、底座;16、第一输送口;17、伸缩杆;18、静电毛刷。

具体实施方式

[0023] 本部分将详细描述本实用新型的具体实施例,本实用新型之较佳实施例在附图中示出,附图的作用在于用图形补充说明书文字部分的描述,使人能够直观地、形象地理解本实用新型的每个技术特征和整体技术方案,但其不能理解为对本实用新型保护范围的限制。

[0024] 参照图1-4,本实用新型实施例一种纺织用成品收卷输送装置,其包括:底座15,用

于支撑立柱13,底座15的上表面固定连接有立柱13,用于连接转轴14,立柱13的一端固定连接有电机,电机的输出端固定连接有转轴14,用于连接收卷辊10,转轴14的外表面固定连接有收卷辊10,用于收卷纺织品,转轴14的表面设置有限位槽4,便于连接限位板41,限位槽4的内部固定连接有限位板41,用于限定收卷辊10转动时偏移,限位板41的底面固定连接有拉扣42,用于固定限位板41,限位板41通过拉扣42与限位槽4固定连接,限位板41与收卷辊10的一端相抵触,使得收卷辊10转动时不偏移。

[0025] 底座15的前表面固定连接有成品间1,用于保护和布置设备,成品间1的侧面设置有第一输送口16,成品间1的侧面有透气孔,便于传输纺织品到成品间1,并使得成品间1内部的热量散发出去,成品间1的底面固定连接有工作台9,用于固定熨烫板2,工作台9的上表面固定连接有熨烫板2,使得纺织品被卷成卷时保持表面的平整,熨烫板2的侧面呈曲面状,熨烫板2的侧面固定连接有吸风罩11,避免纺织品在传输过程中刮伤,并能吸收纺织品表面附着的纤维和浮尘,吸风罩11的数量为两个,两个吸风罩11分别位于成品间1的内侧面,并与成品间1固定连接,便于增大吸收的面积,第一输送口16的表面与熨烫板2的表面在同一平面上,收集箱与工作台9为拆卸连接,便于纺织品在熨烫过程保持平整,成品间1的顶面固定连接有固定块12,用于连接电动液压杆8,工作台9的上表面通过管道连接有收集箱,工作台9的侧面为斜坡面,使得现场环境更干净,固定块12的表面固定连接有电动液压杆8,用于挤压支撑板7,电动液压杆8的一端固定连接有支撑板7,用于挤压弹簧6和弹簧柱5,支撑板7的底面中心固定连接有伸缩杆17,压板3与熨烫板2设置的工作板表面面积的大小为一致,便于纺织品在熨烫过程中始终保持平整和熨烫的面积保持一致,支撑板7的底面固定连接有弹簧6,弹簧6的内部连接有弹簧柱5,避免纺织品被挤压太紧,支撑板7通过弹簧6固定连接有压板3,用于压住传输中的纺织品压板3的底面固定连接有静电毛刷18,静电毛刷18的刷丝呈短丝状,刷掉在传输过程中的纺织品表面附着的纤维和浮尘。

[0026] 工作原理:当纺织品布料从第一输送口16进入成品间1后,经过工作台9上表面连接的熨烫板2时,与此同时,启动固定块12连接的电动液压杆8,使得电动液压杆8带着支撑板7向下挤压,支撑板7连接的弹簧6与弹簧柱5向下挤压,伸缩杆17用于支撑板7与压板3,当压板3底面连接的静电毛刷18压住布料后,电动液压杆8停止运行,弹簧6与弹簧柱5起到缓冲的作用,避免了压板3压的太紧,使布料在传输过程中被扯坏,静电毛刷18也会在进过熨烫板2后开始清扫,此时,吸风罩11把清扫出来的纤维和浮尘吸入收集箱内,被熨烫和清扫过的布料,会通过工作台9的斜坡面传到底座15连接的立柱13上面,并与其连接的收卷辊10相连接,同时,启动后的电机带动转轴14转动,使得收卷辊10转动收卷布料,在此之前先把限位板41卡在限位槽4内,再扣紧拉扣42,限位板41要卡在收卷辊10的两端。

[0027] 上面结合附图对本实用新型实施例作了详细说明,但是本实用新型不限于上述实施例,在所属技术领域普通技术人员所具备的知识范围内,还可以在不脱离本实用新型宗旨的前提下做出各种变化。

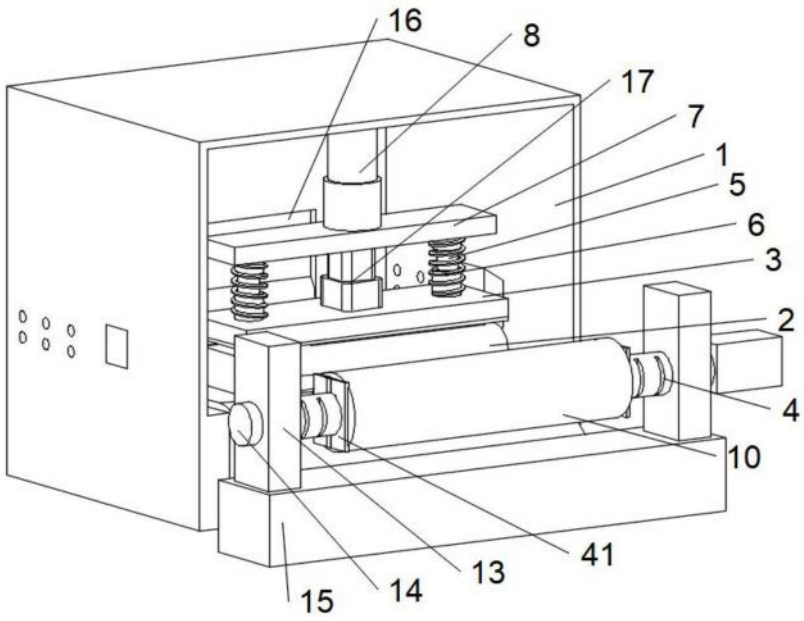

图1

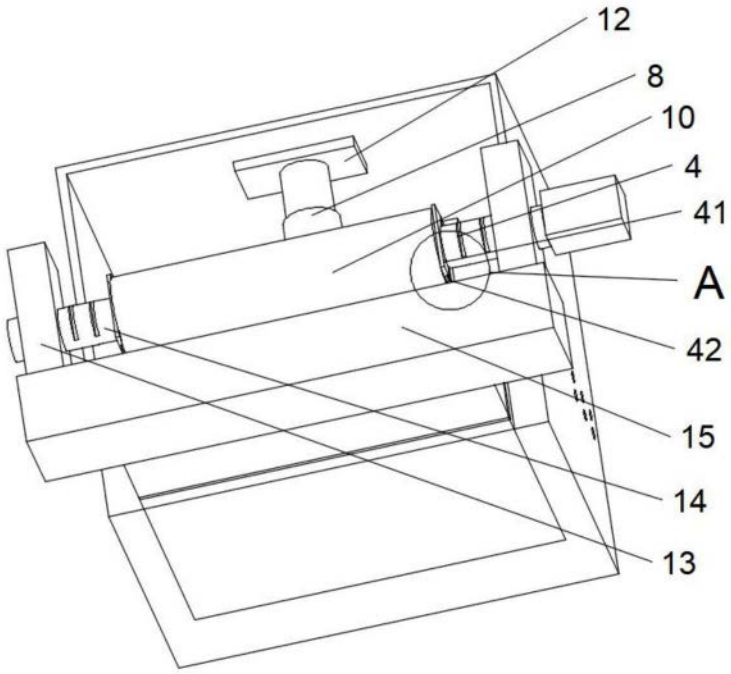

图2

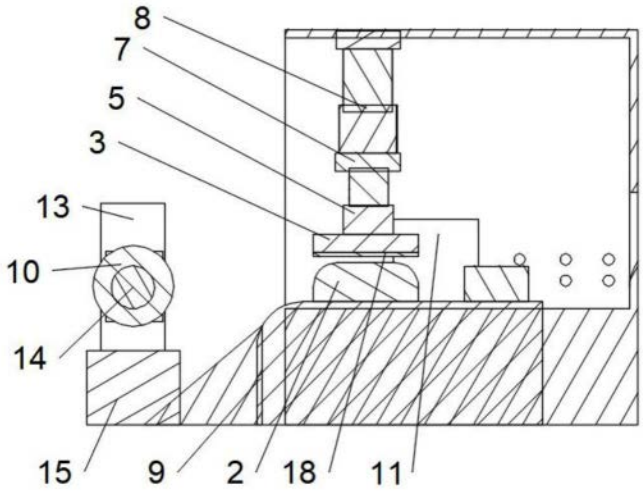

图3

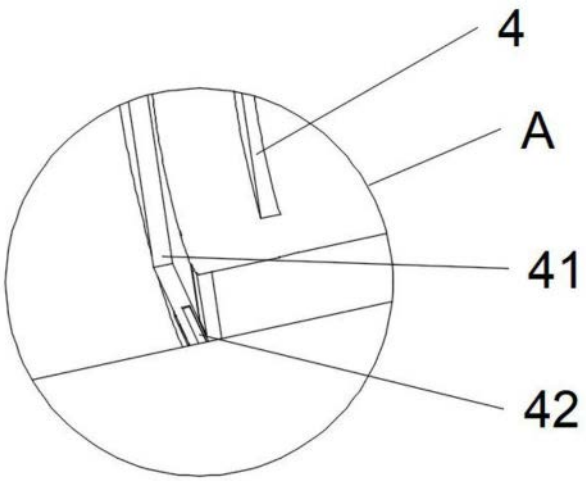

图4