(19)中华人民共和国国家知识产权局

(12)实用新型专利

(10)授权公告号 CN 212766692 U
(45)授权公告日 2021.03.23

(21)申请号 202021776466.8

(22)申请日 2020.08.20

(73)专利权人 深圳市夫乐实业有限公司
地址 518000 广东省深圳市福田区沙头街道益田路3002号皇达东方雅苑1栋1303房

(72)发明人 贾贵廷

(74)专利代理机构 北京酷爱智慧知识产权代理有限公司 11514
代理人 袁克来

(51)Int.Cl.
B63C 9/11(2006.01)

权利要求书1页 说明书3页 附图3页

(54)实用新型名称

急流救援浮力马甲

(57)摘要

本实用新型公开了一种急流救援浮力马甲，包括救生背心本体；所述救生背心本体的前面和后面均设有多个用于悬挂工具的织带，且救生背心本体前面的左部和右部均设有侧面开口的第一口袋；所述救生背心本体的后面设有两条快速释放带，其中一条快速释放带的一端绕过救生背心本体的左侧并延伸至救生背心本体前面的左部，另外一条快速释放带的一端绕过救生背心本体的右侧并延伸至救生背心本体前面的右部；两条快速释放带位于救生背心本体前面的一端均通过拉扣与救生背心本体的前面可拆分连接。本实用新型增加了悬挂各种工具的功能，满足救援行动中的工具快速释放的使用要求。

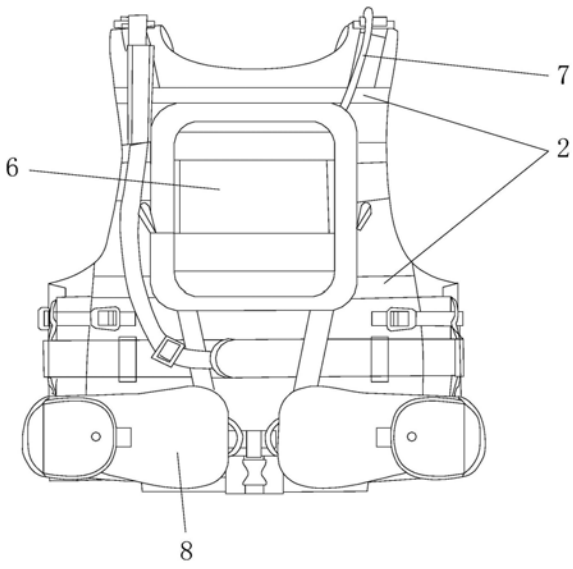

CN 212766692 U

1.一种急流救援浮力马甲,包括救生背心本体;其特征在于:所述救生背心本体的前面和后面均设有多个用于悬挂工具的织带,且救生背心本体前面的左部和右部均设有侧面开口的第一口袋;

所述救生背心本体的后面设有两条快速释放带,其中一条快速释放带的一端绕过救生背心本体的左侧并延伸至救生背心本体前面的左部,另外一条快速释放带的一端绕过救生背心本体的右侧并延伸至救生背心本体前面的右部;两条快速释放带位于救生背心本体前面的一端均通过拉扣与救生背心本体的前面可拆分连接。

2.根据权利要求1所述的急流救援浮力马甲,其特征在于:两个所述第一口袋的前侧壁均分布多个通孔。

3.根据权利要求1所述的急流救援浮力马甲,其特征在于:所述织带分布于救生背心本体前面的中部以及后面的中部。

4.根据权利要求3所述的急流救援浮力马甲,其特征在于:所述织带还分布于救生背心本体两个肩带的前面以及两个肩带的后面。

5.根据权利要求1所述的急流救援浮力马甲,其特征在于:每条所述快速释放带均套设一个抛绳包,通过打开对应的拉扣进而使抛绳包取出。

6.根据权利要求1所述的急流救援浮力马甲,其特征在于:每个所述拉扣均设有拉绳,通过拉动拉绳进而将拉扣打开。

7.根据权利要求6所述的急流救援浮力马甲,其特征在于:每个所述拉绳的末端均固定连接一个球体。

8.根据权利要求4所述的急流救援浮力马甲,其特征在于:所述救生背心本体的后面设有第二口袋。

9.根据权利要求8所述的急流救援浮力马甲,其特征在于:还包括水管;所述水管的一端延伸至所述第二口袋中,以及另外一端沿着两个所述肩带中的其中一个肩带延伸至救生背心本体的前面。

急流救援浮力马甲

技术领域

[0001] 本实用新型涉及救生衣技术领域，具体涉及一种急流救援浮力马甲。

背景技术

[0002] 救生衣又称救生背心、救生马甲，是一种救护生命的服装，设计类似背心，采用尼龙面料或氯丁橡胶，浮力材料或可充气的材料，反光材料等制作而成。救生衣的浮力材料用泡沫塑料或软木等制成，穿在身上具有足够浮力，使落水者头部能露出水面。

[0003] 普通救生衣，结构过于简单，即单一的救生功能。而在实际的救援行动过程中往往会携带尽可能多的必要工具，比如绳子，各种悬挂的工具等，普通的救生衣无法携带上述工具，为救援行动带来诸多不便。

[0004] 为了解决上述问题，在救生衣的前面增加了带拉链的口袋，各种工具归纳在口袋中。但是打开拉链取工具的操作在实际的救援行动并不特别实用，特别是在紧急情况下，拉动拉链打开口袋的操作太过麻烦，甚至无法做到拉动拉链的操作。因此，口袋式的救生衣存在取放工具不够简便，不利于紧急救生行动的开展。

实用新型内容

[0005] 针对现有技术中的缺陷，以增加悬挂各种工具的功能，满足救援行动中的工具快速释放的使用要求，本实用新型提供了一种急流救援浮力马甲，包括救生背心本体；所述救生背心本体的前面和后面均设有多个用于悬挂工具的织带，且救生背心本体前面的左部和右部均设有侧面开口的第一口袋；

[0006] 所述救生背心本体的后面设有两条快速释放带，其中一条快速释放带的一端绕过救生背心本体的左侧并延伸至救生背心本体前面的左部，另外一条快速释放带的一端绕过救生背心本体的右侧并延伸至救生背心本体前面的右部；两条快速释放带位于救生背心本体前面的一端均通过拉扣与救生背心本体的前面可拆分连接。

[0007] 本实用新型的有益效果体现在：

[0008] 1、在救生背心本体正面、背面增加多个战术外挂点结构，可挂载各种求生、救援工具、装备。

[0009] 2、在救生背心本体的腰部位置增加两条快速释放带和对应的拉扣，可挂载两套抛绳包，可快速抽取出将抛绳包抛给溺水人员。两条快速释放带也可以用于悬挂其他工作，视实际情况而定。

[0010] 3、本设备更适合消防专业救援人员使用，特别是适用于紧急情况下，可快速摘取装备使用，达到快速救援的效果。

[0011] 优选地，两个所述第一口袋的前侧壁均分布多个通孔。

[0012] 两个第一口袋可用于放置对讲机，电话等，也可以在通孔处挂各种小巧的工具，充分利用救生背心本体前面空间。

[0013] 优选地，所述织带分布于救生背心本体前面的中部以及后面的中部。

[0014] 优选地，所述织带还分布于救生背心本体两个肩带的前面以及两个肩带的后面。

[0015] 织带尽可能多地分布在救生背心本体上容易本人拿取或者他人拿取的地方，取放顺手，十分方便。

[0016] 优选地，每条所述快速释放带均套设一个抛绳包，通过打开对应的拉扣进而使抛绳包取出。

[0017] 优选地，每个所述拉扣均设有拉绳，通过拉动拉绳进而将拉扣打开。

[0018] 优选地，每个所述拉绳的末端均固定连接一个球体。

[0019] 救生背心本体采用一体式绳包快速释放系统，备勤时可将抛绳包预先安装在浮力马甲上，避免出警时遗漏，快速释放系统解决了绳包抽取效率低的问题，即通过拉动球体打开拉扣，球体更容易握住，极大地提高了便捷性。

[0020] 优选地，所述救生背心本体的后面设有第二口袋。

[0021] 优选地，还包括水管；所述水管的一端延伸至所述第二口袋中，以及另外一端沿着两个所述肩带中的其中一个肩带延伸至救生背心本体的前面。

[0022] 第二口袋可用于放置饮用的水袋，水管与水袋连通，救援人员可以随时补充水分，保持体力。

附图说明

[0023] 为了更清楚地说明本实用新型具体实施方式或现有技术中的技术方案，下面将对具体实施方式或现有技术描述中所需要使用的附图作简单地介绍。在所有附图中，类似的元件或部分一般由类似的附图标记标识。附图中，各元件或部分并不一定按照实际的比例绘制。

[0024] 图1为本实施例的结构示意图；

[0025] 图2为图1所示的右视图；

[0026] 图3为图1的后视图。

[0027] 附图中，救生背心本体1、织带2、肩带3、第一口袋4、通孔5、第二口袋6、水管7、抛绳包8、拉扣9、快速释放带10、拉绳11、球体12。

具体实施方式

[0028] 下面将结合附图对本实用新型技术方案的实施例进行详细的描述。以下实施例仅用于更加清楚地说明本实用新型的技术方案，因此只作为示例，而不能以此来限制本实用新型的保护范围。

[0029] 需要注意的是，除非另有说明，本申请使用的技术术语或者科学术语应当为本实用新型所属领域技术人员所理解的通常意义。

[0030] 如图1所示，本实施例提供了一种急流救援浮力马甲，包括救生背心本体1。救生背心本体1的浮力材料与现有救生衣相同，采用泡沫等。所述救生背心本体1的前面和后面均设有多个用于悬挂工具的织带2，织带2的具体分布情况如下：

[0031] 如图1和图2所示，织带2分布于救生背心本体1前面的中部以及后面的中部，另外，所述织带2还分布于救生背心本体1两个肩带3的前面以及两个肩带3的后面。织带2尽可能多地分布在救生背心本体1上容易本人拿取或者他人拿取的地方，取放顺手，十分方便。

[0032] 而救生背心本体1前面的左部和右部均设有侧面开口的第一口袋4。两个所述第一口袋4的前侧壁均分布多个通孔5。两个第一口袋4可用于放置对讲机，电话等，也可以在通孔5处挂各种小巧的工具，充分利用救生背心本体1前面空间。通孔5还具有散热的作用，避免对讲机，电话等出现散热不良的问题。救生背心本体1的后面设有第二口袋6。还包括水管7；所述水管7的一端延伸至所述第二口袋6中，以及另外一端沿着两个所述肩带3中的其中一个肩带3延伸至救生背心本体1的前面。第二口袋6可用于放置饮用的水袋，水管7与水袋连通，救援人员可以随时补充水分，保持体力。

[0033] 在涉水救险的行动中经常会用抛绳，本实施例设置专门用于快速取放抛绳包8的如下结构：

[0034] 如图1和图3所示，救生背心本体1的后面设有两条快速释放带10，其中一条快速释放带10的一端绕过救生背心本体1的左侧并延伸至救生背心本体1前面的左部，另外一条快速释放带10的一端绕过救生背心本体1的右侧并延伸至救生背心本体1前面的右部。两条快速释放带10位于救生背心本体1前面的一端均通过拉扣9与救生背心本体1的前面可拆分连接，而两条快速释放带10位于救生背心本体1后面的一端与救生背心本体1固定连接，或者两者位于后面的两端对接形成一条快速释放带10。每条所述快速释放带10均套设一个抛绳包8，通过打开对应的拉扣9进而使抛绳包8取出。每个所述拉扣9均设有拉绳11，通过拉动拉绳11进而将拉扣9打开，每个所述拉绳11的末端均固定连接一个球体12。救生背心本体1采用一体式绳包快速释放系统，备勤时可将抛绳包8预先安装在浮力马甲上，避免出警时遗漏，快速释放系统解决了绳包抽取效率低的问题，即通过拉动球体12打开拉扣9，球体12更容易握住，极大地提高了便捷性。

[0035] 最后应说明的是：以上各实施例仅用以说明本实用新型的技术方案，而非对其限制；尽管参照前述各实施例对本实用新型进行了详细的说明，本领域的普通技术人员应当理解：其依然可以对前述各实施例所记载的技术方案进行修改，或者对其中部分或者全部技术特征进行等同替换；而这些修改或者替换，并不使相应技术方案的本质脱离本实用新型各实施例技术方案的范围，其均应涵盖在本实用新型的权利要求和说明书的范围当中。

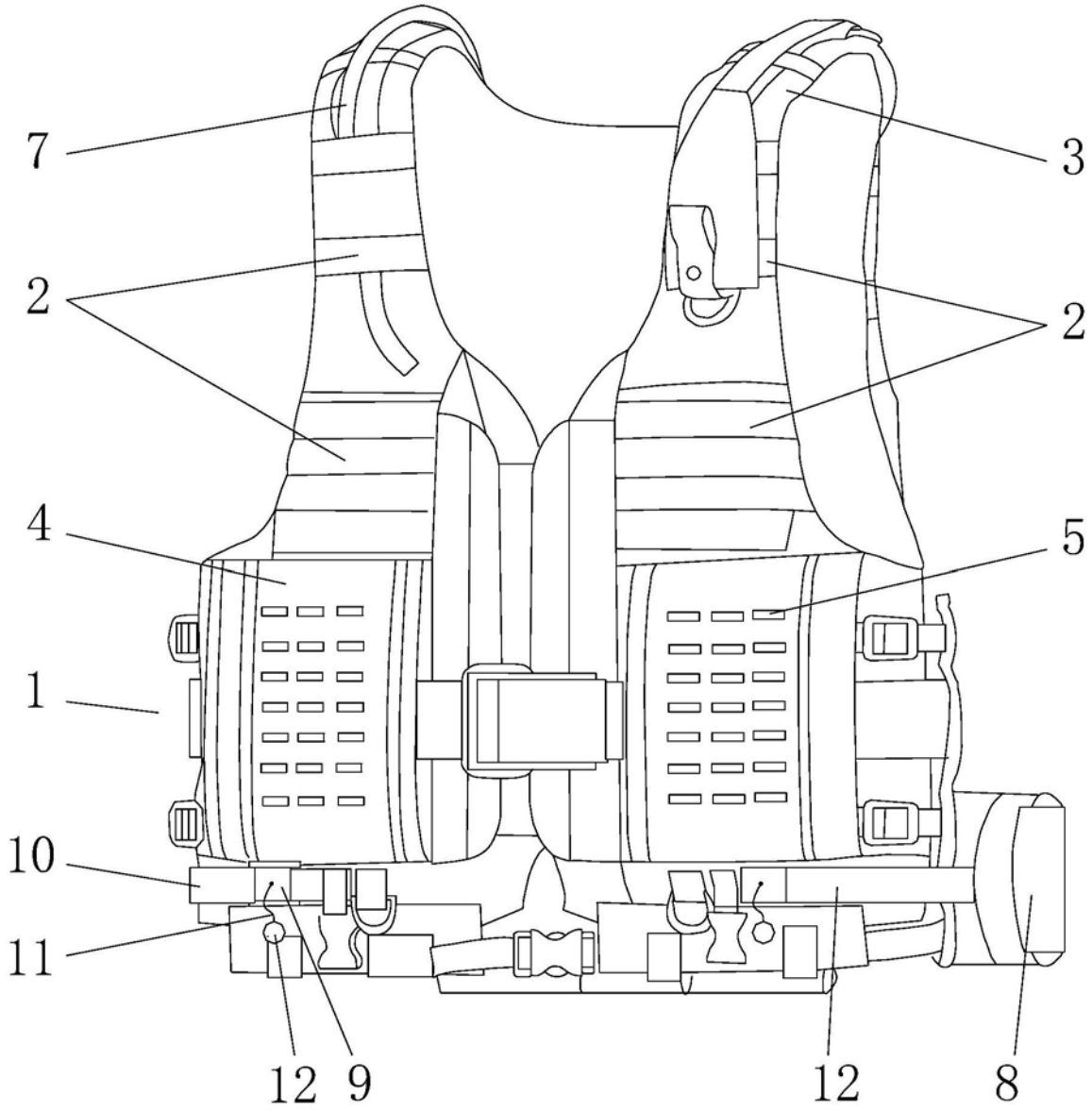

图1

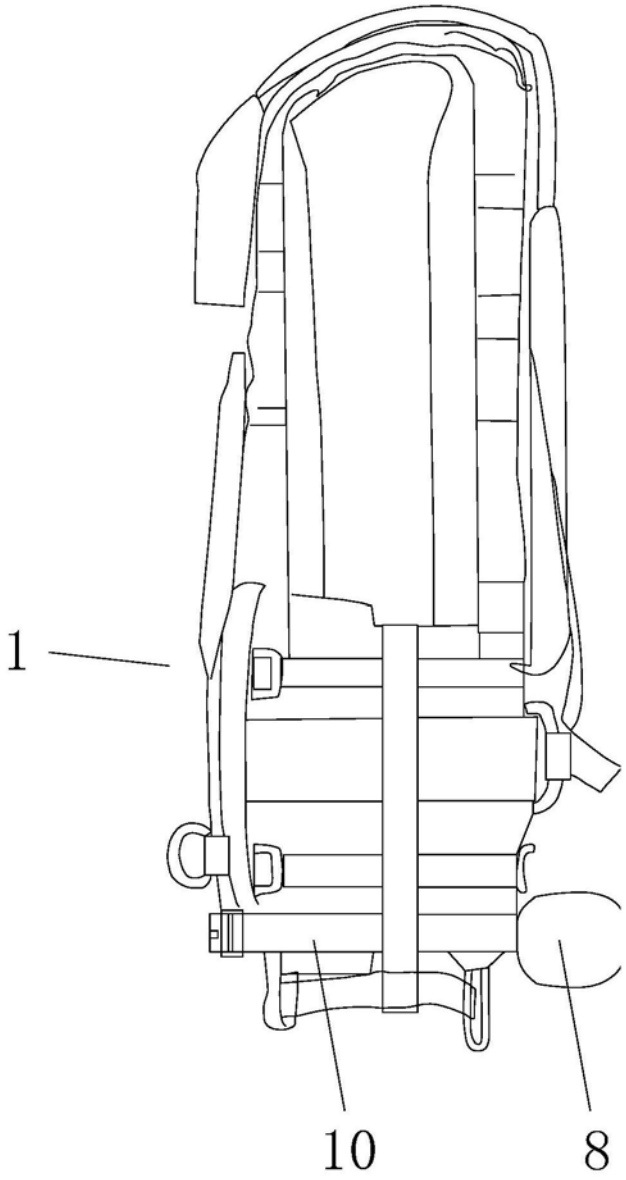

图2

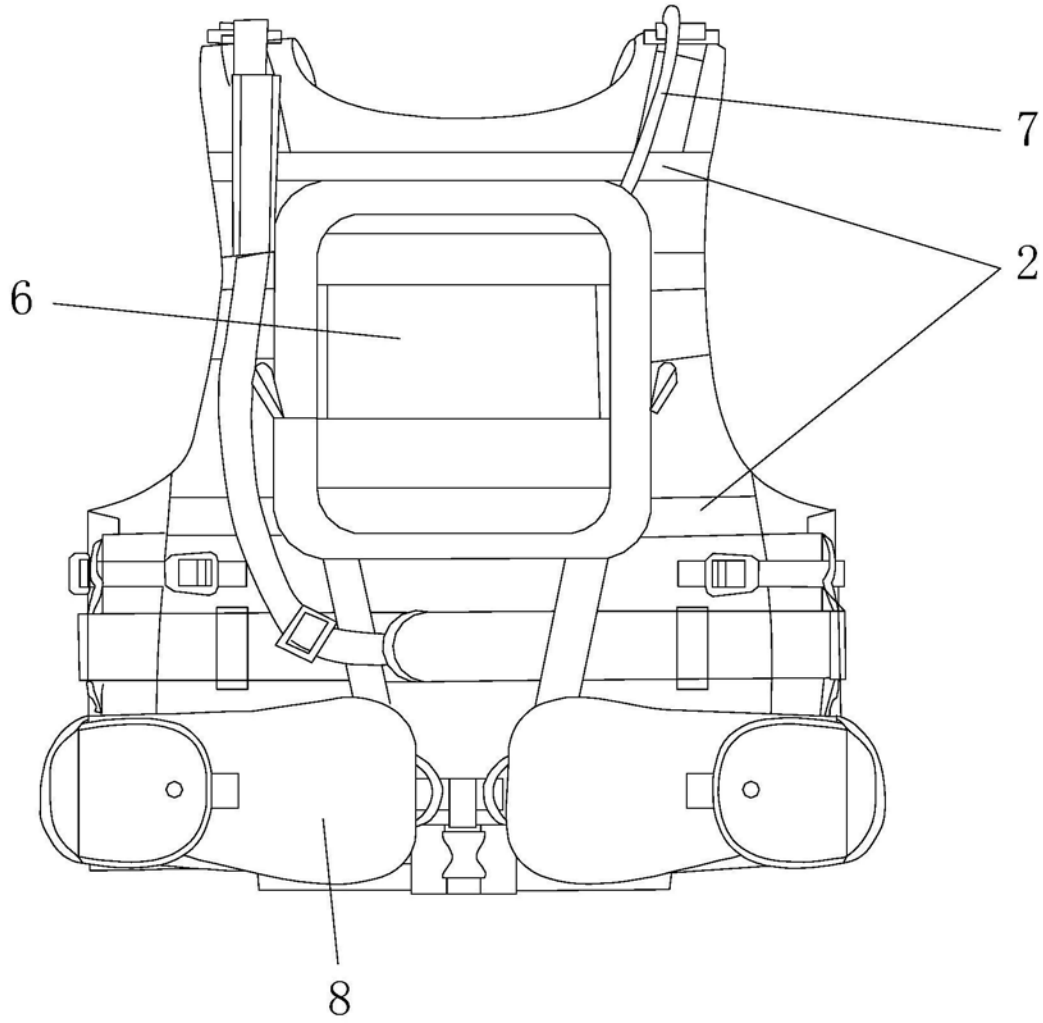

图3