(19)中华人民共和国国家知识产权局

(12)实用新型专利

(10)授权公告号 CN 205053632 U
(45)授权公告日 2016.03.02

(21)申请号 201520622781.8

(22)申请日 2015.08.11

(73)专利权人 吴青衡
地址 404300 重庆市忠县忠州镇巴王支路2号附5号10-2

(72)发明人 吴青衡

(51)Int.Cl.
A47G 21/00(2006.01)
A47J 47/00(2006.01)

权利要求书1页 说明书2页 附图1页

(54)实用新型名称

筷子收纳结构

(57)摘要

本实用新型公开了一种筷子收纳结构，包括筷子支撑架，其特征在于：所述筷子支撑架包括一竖杆，在所述竖杆上间隔且平行的固定设置着三根横杆，在所述横杆上设置有圆形圈，所述圆形圈从上往下处于同一轴线上，在下端横杆上的圆形圈上设置有呈螺纹状上升的筷子支撑部，所述筷子底部与筷子支撑部抵接；所述竖杆侧面设置有两个挂耳，所述挂耳与墙上设置的支耳孔铰接。通过在将筷子设置成单根放置的结构且让筷子几乎全部处于空气中，很容易将筷子上的水吹干或者每根筷子处于通风状态，使筷子不发霉具有干净卫生的特点，同时该结构简单、实用的优点。

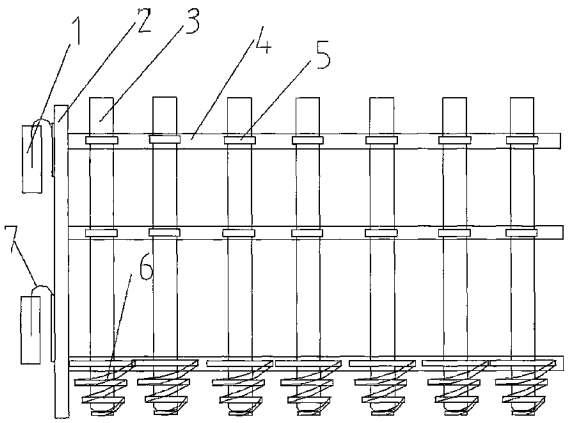

CN 205053632 U

1.一种筷子收纳结构，包括筷子支撑架，其特征在于：所述筷子支撑架包括一竖杆，在所述竖杆上间隔且平行的固定设置着三根横杆，在所述横杆上设置有圆形圈，所述圆形圈从上往下处于同一轴线上，在下端横杆上的圆形圈上设置有呈螺纹状上升的筷子支撑部，所述筷子底部与筷子支撑部抵接；

所述竖杆侧面设置有两个挂耳，所述挂耳与墙上设置的支耳孔铰接。

筷子收纳结构

技术领域

[0001] 本实用新型属于一种日常生活用品，具体的讲是涉及一种家庭用筷子收纳结构。

背景技术

[0002] 日常生活中，筷子是家庭不可缺少的工具，然而放置筷子的筷子盒种类多样，由于筷子在清洗后放置在筷子盒内由于筷子盒不通风，很容易造成筷子由于水分不干而发霉，造成筷子不能使用或者外观不好看。因此就出现了各种各样的筷子盒，有用钢丝网做成的围栏下端为设置有漏水孔的筷子盒，也有设置有烘干设备的筷子盒，但是烘干设备的筷子盒成本过高，不利于普通家庭广泛使用。钢丝网的筷子盒虽然能够造成筷子沥水或者通风效果好，但是由于众多筷子挤在一起，中间的筷子还是很容易发霉的。

实用新型内容

[0003] 鉴于存在以上问题，本实用新型提供了一种筷子收纳结构，具有结构简单，筷子易于干燥不发霉的特点。

[0004] 一种筷子收纳结构，包括筷子支撑架，其特征在于：所述筷子支撑架包括一竖杆，在所述竖杆上间隔且平行的固定设置着三根横杆，在所述横杆上设置有圆形圈，所述圆形圈从上往下处于同一轴线上，在下端横杆上的圆形圈上设置有呈螺纹状上升的筷子支撑部，所述筷子底部与筷子支撑部抵接；

[0005] 所述竖杆侧面设置有两个挂耳，所述挂耳与墙上设置的支耳孔铰接。

[0006] 有益效果

[0007] 本实用新型的有益效果是：通过在将筷子设置成单根放置的结构且让筷子几乎全部处于空气中，很容易将筷子上的水吹干或者每根筷子处于通风状态，使筷子不发霉具有干净卫生的特点，同时该结构简单、实用的优点。

附图说明

[0008] 图 1 是本实用新型筷子收纳结构的结构示意图

具体实施方式

[0009] 作为本实用新型的一种实施方式，如图 1 所示，一种筷子收纳结构，包括筷子支撑架，其特征在于：所述筷子支撑架包括一竖杆 2，在所述竖杆上间隔且平行的从上往下固定设置着三根横杆 4，在所述横杆上设置有圈住筷子的圆形圈 5，所述圆形圈从上往下处于同一轴线上，且圆形圈比筷子大，能够容纳筷子穿过，在下端横杆上的圆形圈上设置有呈螺纹状上升的筷子支撑部 6，所述筷子 3 底部与筷子支撑部抵接。筷子支撑部最下端的螺旋状的圈直径小于筷子最小端，防止筷子滑下；在横杆上设置若干放置筷子的结构，可以根据需要设置，通过将筷子从上往下插进圆形圈内，筷子底部与筷子支撑部抵接，这种结构将单根筷子单独放置，使每根筷子处于通风状态下，且每根筷子之间不会接触。因此不会造成筷子没

有通风的状态，且由于支撑部以及圆形圈用以支撑筷子，圆形圈以及支撑部均采用细钢丝制成，不会与筷子接触较大面积，不会造成筷子大面积不通风的情况，因此这样的结构放置的筷子不会因为相互之间不通风而造成发霉的情况发生。

[0010] 实施例中：所述竖杆侧面设置有两个挂耳 7，所述挂耳与墙上设置的支耳孔 1 铰接。支耳孔固定设置在墙上，通过设置挂耳将筷子收纳结构挂于墙上，并可以使其转动，方便安插筷子或者取用筷子，同时也可以取下整个筷子收纳结构。

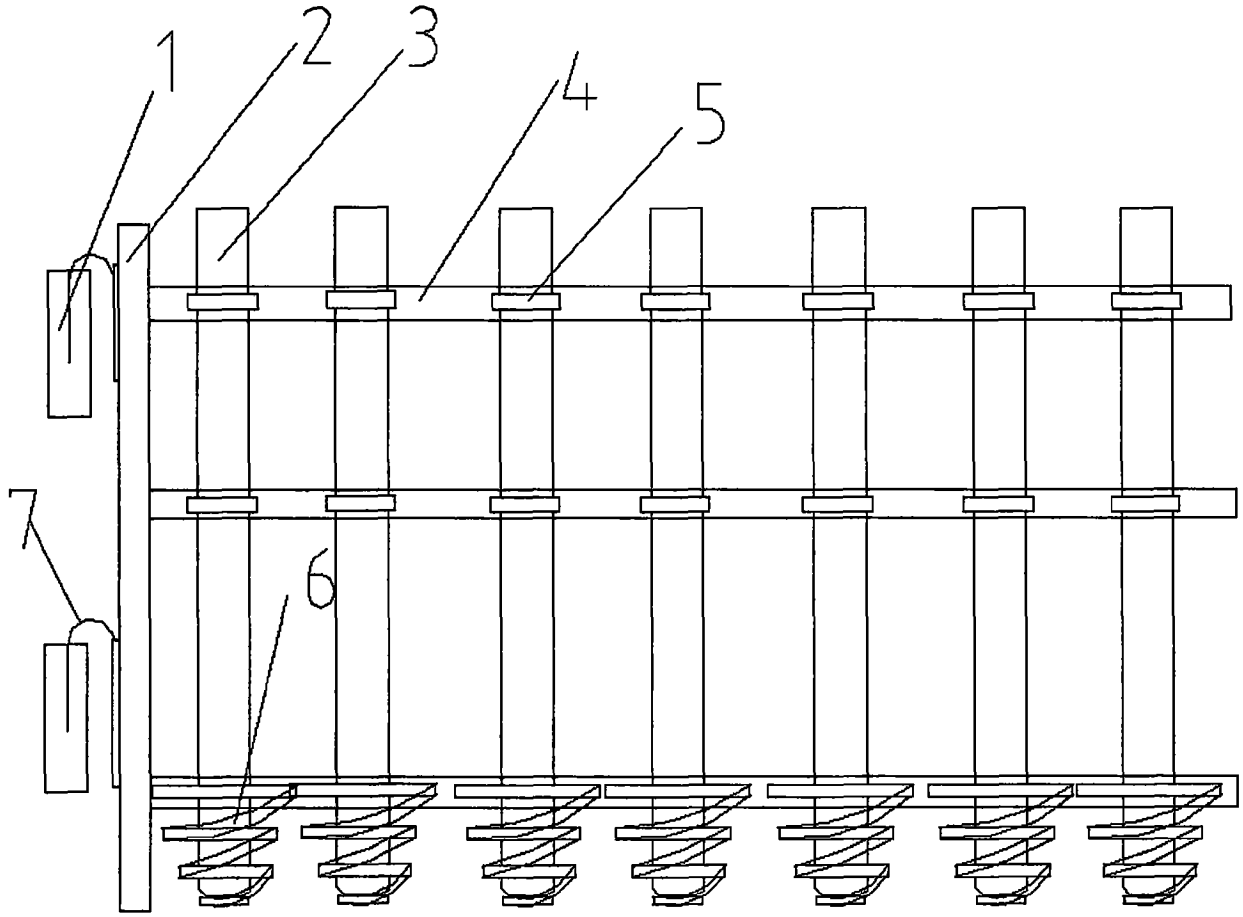

图 1