(19)中华人民共和国国家知识产权局

(12)实用新型专利

(10)授权公告号 CN 202911413 U
(45)授权公告日 2013.05.01

(21)申请号 201220538911.6

(22)申请日 2012.10.18

(73)专利权人 徐宏永
地址 315300 浙江省奉化市大堰镇里车头村134号

(72)发明人 徐宏永

(51)Int.Cl.
B43M 99/00(2010.01)

权利要求书1页 说明书1页 附图1页

(54)实用新型名称

一种多功能笔筒

(57)摘要

本实用新型涉及一种多功能笔筒，包括筒体与底座，筒体与底座固定连接，所述筒体外壁一侧设置有名片框，与名片框对应一侧设置有一烟灰缸。名片框与烟灰缸连接筒体与底座成为一整体。本实用新型由于在筒体的外壁设置有名片框与烟灰缸，不仅放置名片方便，对于吸烟者也很方便，不需另置烟灰缸。

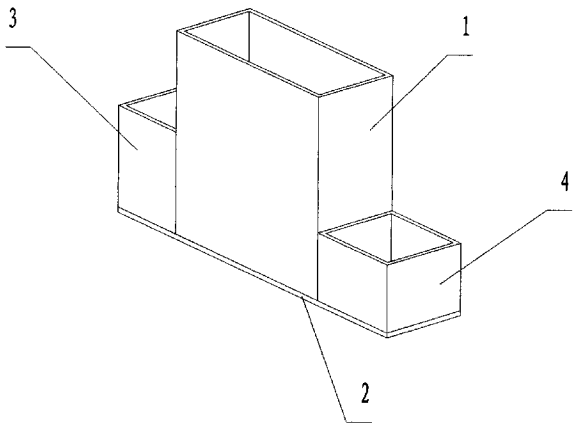

CN 202911413 U

1. 一种多功能笔筒，包括筒体与底座，其特征在于：筒体与底座固定连接，所述筒体外壁一侧设置有名片框，与名片框对应一侧设置有一烟灰缸，名片框与烟灰缸连接筒体与底座成为一整体。

一种多功能笔筒

技术领域

[0001] 本实用新型涉及一种笔筒，尤其涉及一种多功能笔筒。

背景技术

[0002] 目前的笔筒结构简单，功能单一，只能盛放笔类，随着生活水平的提高，现有的笔筒已经不能满足人们的需求。

实用新型内容

[0003] 本实用新型为克服现有技术的不足而提供一种多功能笔筒。

[0004] 为实现上述目的，本实用新型采取的技术方案是：

[0005] 一种多功能笔筒，包括筒体与底座，筒体与底座固定连接，所述筒体外壁一侧设置有名片框，与名片框对应一侧设置有一烟灰缸。名片框与烟灰缸连接筒体与底座成为一整体。

[0006] 本实用新型的有益效果在于：由于在筒体的外壁设置有名片框与烟灰缸，不仅放置名片方便，对于吸烟者也很方便，不需另置烟灰缸。

附图说明

[0007] 图 1 是本实用新型结构示意图。

具体实施方式

[0008] 下面结合附图及实施例对本实用新型作进一步详细说明。

[0009] 如图 1 所示，一种多功能笔筒，包括筒体 1 与底座 2，筒体 1 与底座 2 固定连接，所述筒体 1 外壁一侧设置有名片框 3，与名片框 3 对应一侧设置有一烟灰缸 4。名片框 3 与烟灰缸 4 连接筒体 1 与底座 2 成为一整体。

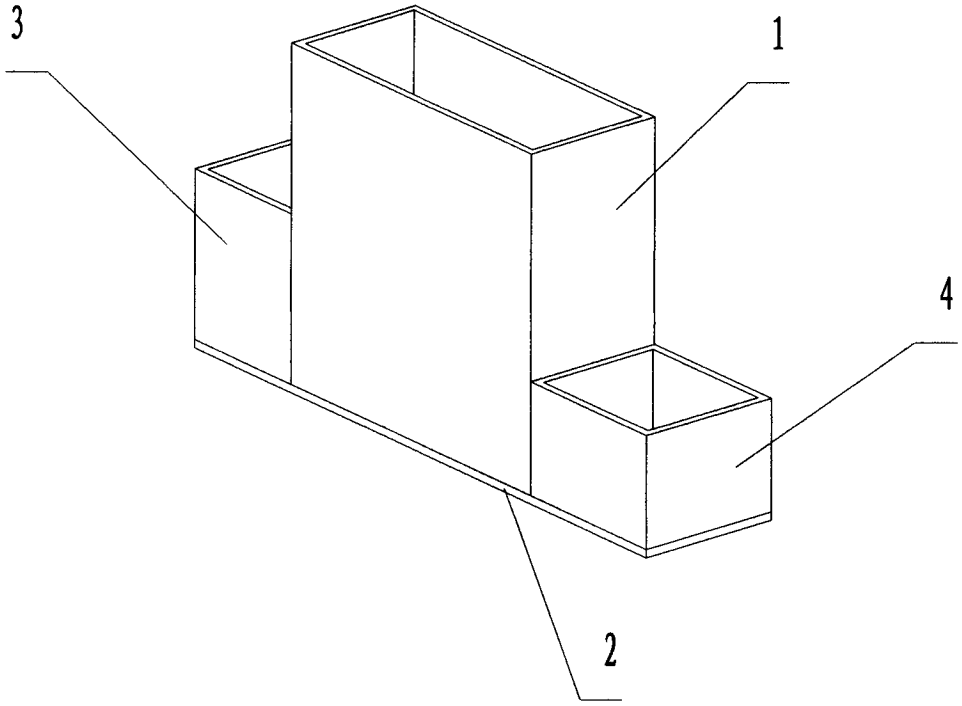
3
1
4
2