(19)中华人民共和国国家知识产权局

(12)实用新型专利

(10)授权公告号 CN 209379152 U
(45)授权公告日 2019.09.13

(21)申请号 201821240663.0

(22)申请日 2018.08.02

(73)专利权人 青海宁青生物科技股份有限公司
地址 810000 青海省西宁市青海省生物科技产业园经四路22号E区二楼西北侧

(72)发明人 李仁权 郑海 帅小树

(51)Int.Cl.
B02C 21/00(2006.01)
B02C 23/02(2006.01)
B02C 23/00(2006.01)
B02C 18/14(2006.01)
B02C 7/08(2006.01)
B02C 7/12(2006.01)

权利要求书1页 说明书3页 附图2页

(54)实用新型名称

一种新型中药饮片破碎机

(57)摘要

本实用新型公开了一种新型中药饮片破碎机，包括饮片破碎机，所述饮片破碎机内部的上方安装有缓料室，所述缓料室内底部的中间位置安装有第一出料口，所述饮片破碎机内部的下方安装有粉碎室，所述粉碎室内部的中间位置安装有饮片破碎刀，所述饮片破碎机一侧的上方安装有下料槽，所述饮片破碎机另一侧的下方安装有支撑固定座，所述支撑固定座的内部安装有第一电机。本实用新型的饮片破碎机与研磨室通过滑动镶嵌连接，且研磨室与固定底座通过滑动镶嵌连接，通过饮片破碎机可以对中药饮片进行初次破碎，通过研磨室可以对初次破碎后的饮片进行二次破碎，从而达到饮片破碎的均匀，确保破碎片的质量，提高工作效率。

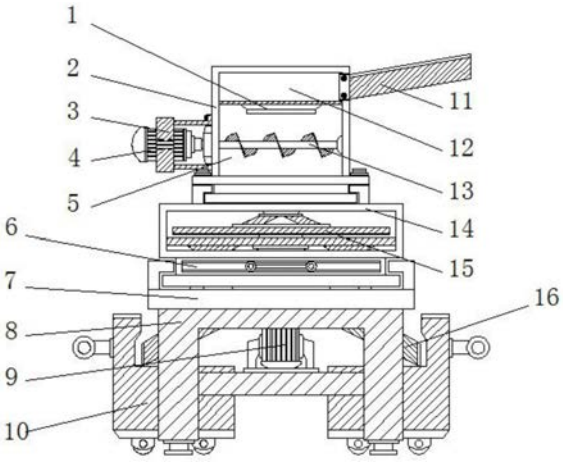

CN 209379152 U

1.一种新型中药饮片破碎机,包括饮片破碎机(2),其特征在于:所述饮片破碎机(2)内部的上方安装有缓料室(12),所述缓料室(12)内底部的中间位置安装有第一出料口(1),所述饮片破碎机(2)内部的下方安装有粉碎室(5),所述粉碎室(5)内部的中间位置安装有饮片破碎刀(13),所述饮片破碎机(2)一侧的上方安装有下料槽(11),所述饮片破碎机(2)另一侧的下方安装有支撑固定座(3),所述支撑固定座(3)的内部安装有第一电机(4),所述饮片破碎机(2)的下方安装有研磨室(14),所述研磨室(14)的内部安装有研磨盘(15),所述研磨盘(15)上的上方安装有研磨齿(20),所述研磨齿(20)上的中间位置安装有第二出料口(18),所述研磨盘(15)上的两侧设置有第二下料口(19),所述研磨室(14)内的下方安装有密封板(6),所述研磨室(14)的下方安装有固定底座(7),所述固定底座(7)内的中间位置的两侧设置有第一下料口(17),所述固定底座(7)的下方安装有固定架(8),所述固定底座(7)底部的中间位置的两侧安装有出料槽(16),所述固定底座(7)内部的中间位置安装有第二电机(9),所述固定底座(7)内部的两侧安装有储料箱(10)。

2.根据权利要求1所述的一种新型中药饮片破碎机,其特征在于:所述饮片破碎机(2)与研磨室(14)通过滑动镶嵌连接,且饮片破碎机(2)与研磨室(14)设置为拆卸结构。

3.根据权利要求1所述的一种新型中药饮片破碎机,其特征在于:所述研磨室(14)与固定底座(7)通过滑动镶嵌连接,且研磨室(14)与固定底座(7)设置为拆卸结构。

4.根据权利要求1所述的一种新型中药饮片破碎机,其特征在于:所述第一下料口(17)的内径与第二下料口(19)的外径大小相同,且第一下料口(17)设置为内凹结构,且第二下料口(19)设置为外凸结构,且第一下料口(17)与第二下料口(19)设置为镶嵌结构。

5.根据权利要求1所述的一种新型中药饮片破碎机,其特征在于:所述密封板(6)与研磨室(14)滑动连接,且密封板(6)与研磨室(14)设置为伸缩结构。

一种新型中药饮片破碎机

技术领域

[0001] 本实用新型涉及破碎机技术领域，具体是一种新型中药饮片破碎机。

背景技术

[0002] 中药破碎机适用于小型中药厂、中药店、中医院，同时适用化工、矿山和科研单位等，该机工作效率高，操作简单。产品细度克达200目，对于粉碎易粘结，通常粉碎机难于粉碎的贵重中药，就更为有效。中药破碎机利用活动齿盘和固定齿盘见的高速相对运动，使被粉碎物经齿冲击，摩擦及物料彼此间冲击等综合作用获得粉碎。本机结构简单、坚固、运转平稳、粉碎效果良好，被粉碎物可直接由主机磨腔中排出、粒度大小通过更换不同孔径的网筛获得，另外该机为全不锈钢。机壳内壁全部经机加工达到表面平滑，改变了以前机型内壁粗糙、积粉的现象，使药品、食品、化工等生产更符合国家标准，达到GMP的要求。

[0003] 一目前阶段的一种新型中药饮片破碎机存在诸多的不足之处，例如：操作不便、不便于安装和拆卸、破碎不均匀。

实用新型内容

[0004] 本实用新型的目的在于提供一种新型中药饮片破碎机，以解决现有技术中操作不便、不便于安装和拆卸、破碎不均匀的问题。

[0005] 为实现上述目的，本实用新型提供如下技术方案：一种新型中药饮片破碎机，包括饮片破碎机，所述饮片破碎机内部的上方安装有缓料室，所述缓料室内底部的中间位置安装有第一出料口，所述饮片破碎机内部的下方安装有粉碎室，所述粉碎室内部的中间位置安装有饮片破碎刀，所述饮片破碎机一侧的上方安装有下料槽，所述饮片破碎机另一侧的下方安装有支撑固定座，所述支撑固定座的内部安装有第一电机，所述饮片破碎机的下方安装有研磨室，所述研磨室的内部安装有研磨盘，所述研磨盘上的上方安装有研磨齿，所述研磨齿上的中间位置安装有第二出料口，所述研磨盘上的两侧设置有第二下料口，所述研磨室内的下方安装有密封板，所述研磨室的下方安装有固定底座，所述固定底座内的中间位置的两侧设置有第一下料口，所述固定底座的下方安装有固定架，所述固定底座底部的中间位置的两侧安装有出料槽，所述固定底座内部的中间位置安装有第二电机，所述固定底座内部的两侧安装有储料箱。

[0006] 优选的，所述饮片破碎机与研磨室通过滑动镶嵌连接，且饮片破碎机与研磨室设置为拆卸结构。

[0007] 优选的，所述研磨室与固定底座通过滑动镶嵌连接，且研磨室与固定底座设置为拆卸结构。

[0008] 优选的，所述第一下料口的内径与第二下料口的外径大小相同，且第一下料口设置为内凹结构，且第二下料口设置为外凸结构，且第一下料口与第二下料口设置为镶嵌结构。

[0009] 优选的，所述密封板与研磨室滑动连接，且密封板与研磨室设置为伸缩结构。

[0010] 与现有技术相比，本实用新型的有益效果是：本实用新型的饮片破碎机与研磨室通过滑动镶嵌连接，且研磨室与固定底座通过滑动镶嵌连接，通过饮片破碎机可以对中药饮片进行初次破碎，通过研磨室可以对初次破碎后的饮片进行二次破碎，从而达到饮片破碎的均匀，确保破碎片的质量，提高工作效率，通过滑动镶嵌更便于安装和拆卸饮片破碎机与研磨室，方便清理饮片破碎机与研磨室的内部，在研磨室内的下方安装有密封板，通过密封板可以控制饮片研磨的遍数，当需要较碎的粉质时，可以关闭密封板，通过研磨齿来回研磨，当需要较粗的粉质时，可以打开密封板，让初次破碎后的饮片，经过一次研磨直接下料。

附图说明

[0011] 图1为本实用新型的结构示意图。

[0012] 图2为本实用新型固定底座的俯视图。

[0013] 图3为本实用新型研磨盘的结构示意图。

[0014] 图中：1-第一出料口、2-饮片破碎机、3-支撑固定座、4-第一电机、5-粉碎室、6-密封板、7-固定底座、8-固定架、9-第二电机、10-储料箱、11-下料槽、12-缓料室、13-饮片破碎刀、14-研磨室、15-研磨盘、16-出料槽、17-第一下料口、18-第二出料口、19-第二下料口、20-研磨齿。

具体实施方式

[0015] 下面将结合本实用新型实施例中的附图，对本实用新型实施例中的技术方案进行清楚、完整地描述，显然，所描述的实施例仅仅是本实用新型一部分实施例，而不是全部的实施例。基于本实用新型中的实施例，本领域普通技术人员在没有做出创造性劳动前提下所获得的所有其他实施例，都属于本实用新型保护的范围。

[0016] 请参阅图1～3，本实用新型实施例中，一种新型中药饮片破碎机，包括饮片破碎机2，饮片破碎机2内部的上方安装有缓料室12，缓料室12用来缓存中药饮片的，饮片破碎机2与研磨室14通过滑动镶嵌连接，且饮片破碎机2与研磨室14设置为拆卸结构，缓料室12内底部的中间位置安装有第一出料口1，第一出料口1用来将饮片输送至粉碎室5内的，饮片破碎机2内部的下方安装有粉碎室5，粉碎室5用来安装饮片破碎刀13的，粉碎室5内部的中间位置安装有饮片破碎刀13，饮片破碎刀13用来破碎的，饮片破碎机2一侧的上方安装有下料槽11，下料槽11用来将中药饮片倒入饮片破碎机2内的，饮片破碎机2另一侧的下方安装有支撑固定座3，支撑固定座3用来安装第一电机4的，支撑固定座3的内部安装有第一电机4，第一电机4的型号设置为Y160M-4，饮片破碎机2的下方安装有研磨室14，研磨室14用来安装研磨盘15的，研磨室14与固定底座7通过滑动镶嵌连接，且研磨室14与固定底座7设置为拆卸结构，研磨室14的内部安装有研磨盘15，研磨盘15用来安装研磨齿20的，研磨盘15上的上方安装有研磨齿20，研磨齿20用来研磨的，研磨齿20上的中间位置安装有第二出料口18，第二出料口18用来将破碎后的饮片输送至研磨齿20内，研磨盘15上的两侧设置有第二下料口19，研磨室14内的下方安装有密封板6，密封板6用来密封研磨室14的，密封板6与研磨室14滑动连接，且密封板6与研磨室14设置为伸缩结构，研磨室14的下方安装有固定底座7，固定底座7用来安装研磨室14的，固定底座7内的中间位置的两侧设置有第一下料口17，第一下料口17的内径与第二下料口19的外径大小相同，且第一下料口17设置为内凹结构，且第二

下料口19设置为外凸结构，且第一下料口17与第二下料口19设置为镶嵌结构，固定底座7的下方安装有固定架8，固定架8用来稳固固定底座7的，固定底座7底部的中间位置的两侧安装有出料槽16，出料槽16用来将破碎后的饮片倒出，固定底座7内部的中间位置安装有第二电机9，第二电机9的型号设置为Y160M-4的，固定底座7内部的两侧安装有储料箱10，储料箱10用来储存研磨后的中药饮片。

[0017] 本实用新型的工作原理是：该设备在使用时，通过滑动将研磨室14安装在固定底座7内的上方，使第一下料口17与第二下料口19镶嵌，同时将饮片破碎机2安装在研磨室14内的上方，启动第一电机4和第二电机9，同时，将中药饮片通过下料槽11倒入缓料室12内，通过第一出料口1将中药饮片输送粉碎室5内，通过饮片破碎刀13破碎，通过第二出料口18将初次破碎的中药饮片输送至研磨室14内，通过研磨齿20研磨，打开密封板6，通过第二下料口19，将破碎好的饮片输送至第一下料口17内，通过出料槽16将破碎好的饮片倒入储料箱10内即可。

[0018] 对于本领域技术人员而言，显然本实用新型不限于上述示范性实施例的细节，而且在不背离本实用新型的精神或基本特征的情况下，能够以其他的具体形式实现本实用新型。因此，无论从哪一点来看，均应将实施例看作是示范性的，而且是非限制性的，本实用新型的范围由所附权利要求而不是上述说明限定，因此旨在将落在权利要求的等同要件的含义和范围内的所有变化囊括在本实用新型内。不应将权利要求中的任何附图标记视为限制所涉及的权利要求。

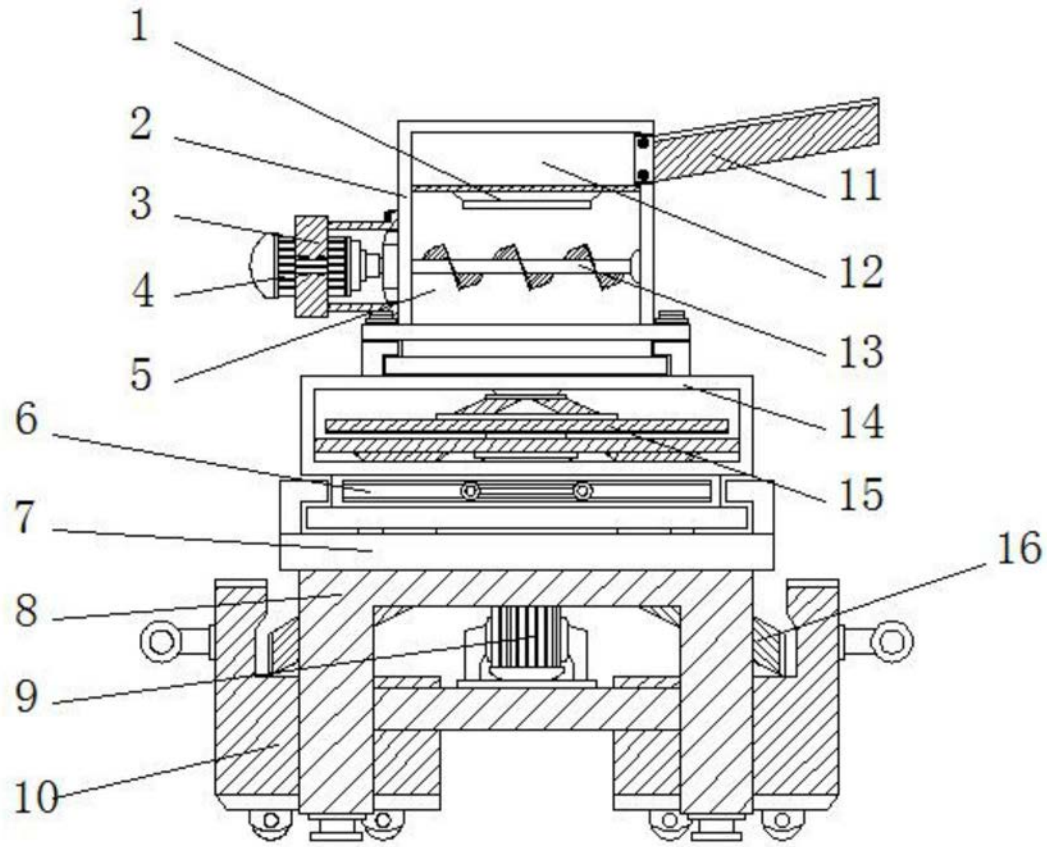

图1

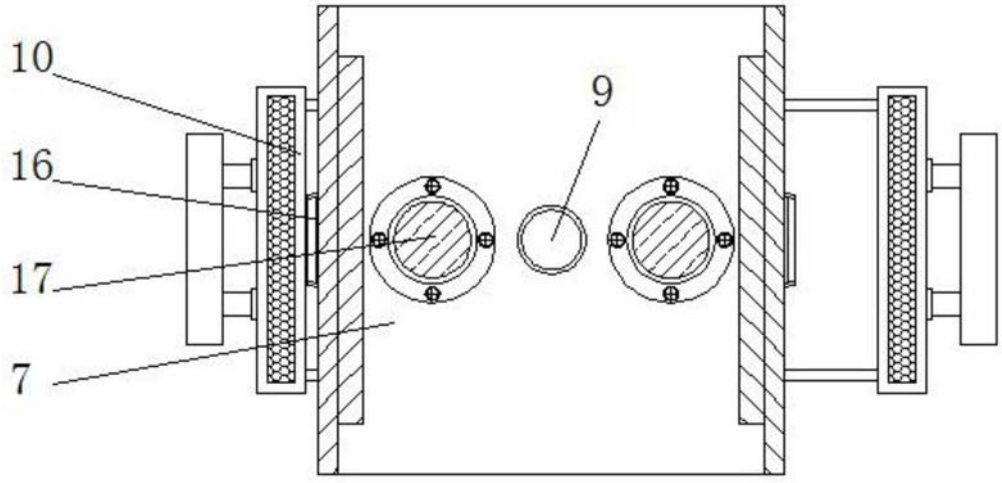

图2

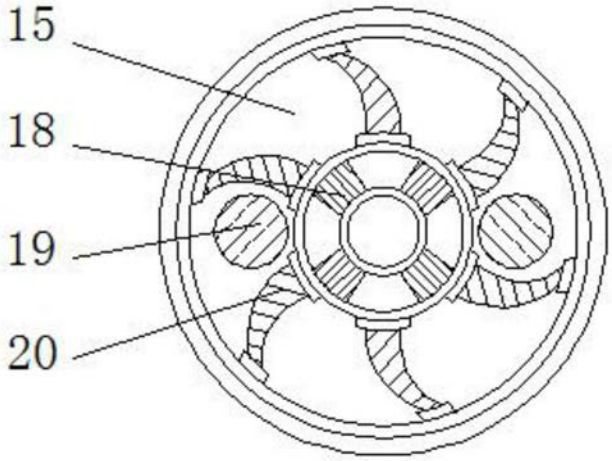

图3