(19)国家知识产权局

(12)实用新型专利

(10)授权公告号 CN 221663187 U
(45)授权公告日 2024.09.06

(21)申请号 202420331281.8

(22)申请日 2024.02.22

(73)专利权人 石狮市宝益织造印染有限公司
地址 362700 福建省泉州市石狮市锦尚镇集控区38号

(72)发明人 蔡文质 蔡超群 王金娣 崔怡 廖圣斌 殷军太 方照明

(74)专利代理机构 泉州协创知识产权代理事务所(普通合伙) 35231
专利代理师 连小娥

(51)Int.Cl.
D06B 1/16(2006.01)
D06B 15/02(2006.01)
D06B 23/04(2006.01)

权利要求书1页 说明书4页 附图3页

(54)实用新型名称

一种压光仿毛面料用灌蒸机构

(57)摘要

本实用新型涉及纺织面料加工技术领域,且公开了一种压光仿毛面料用灌蒸机构,包括架体,所述架体的顶部固定连接有罐体,罐体的一侧固定连接有与罐体内部相连通的进料管,所述罐体的另一侧固定连接有与罐体内部相连通的出料管,所述罐体内设有对面料进行灌蒸的下灌蒸组件和上灌蒸组件。本实用新型不仅能够避免出现位于内部的面料与位于外部的面料其罐蒸程度存在差异的现象,提高了灌蒸机构的使用效果,而且能够避免蒸汽从四周散发,节省了成本,提高了灌蒸机构对面料的灌蒸效果,还能够防止罐体内的蒸汽从进料管和出料管处发生泄漏,减少了温度的流失,进一步提高了灌蒸机构的使用效果。

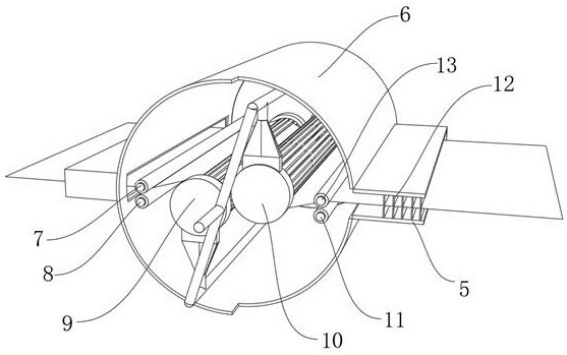

CN 221663187 U

1.一种压光仿毛面料用灌蒸机构,包括架体(4),其特征在于:所述架体(4)的顶部固定连接有罐体(6),罐体(6)的一侧固定连接有与罐体(6)内部相连通的进料管(1),所述罐体(6)的另一侧固定连接有与罐体(6)内部相连通的出料管(5),所述罐体(6)内设有对面料进行灌蒸的下灌蒸组件(9)和上灌蒸组件(10),且下灌蒸组件(9)和上灌蒸组件(10)上下交错分布,所述罐体(6)的一侧设有对下灌蒸组件(9)和上灌蒸组件(10)输送蒸汽的蒸汽管(2),所述进料管(1)和出料管(5)内均设有使进料管(1)和出料管(5)处于密封状态的软性部件。

2.根据权利要求1所述的一种压光仿毛面料用灌蒸机构,其特征在于:所述下灌蒸组件(9)和上灌蒸组件(10)均包括两个端头(15),两个所述端头(15)均设置在罐体(6)内,两个所述端头(15)的一侧均开设有安装槽(18),安装槽(18)内固定连接有连通管(14),连通管(14)的顶部固定连接有连接管(19),且连接管(19)固定连接在罐体(6)的一侧内壁,所述蒸汽管(2)穿过罐体(6)与连接管(19)相固定,两个所述端头(15)之间转动连接有旋转筒(16),旋转筒(16)的外侧开设有多个均匀分布的漏槽(17),所述旋转筒(16)内设有使蒸汽朝向一个方位吹出的连接部件。

3.根据权利要求2所述的一种压光仿毛面料用灌蒸机构,其特征在于:所述连接部件为挡筒(20),所述挡筒(20)设置在旋转筒(16)内,所述挡筒(20)的两端分别与两个端头(15)相固定,所述挡筒(20)的一侧开设有开口(21)。

4.根据权利要求3所述的一种压光仿毛面料用灌蒸机构,其特征在于:所述下灌蒸组件(9)内挡筒(20)的开口(21)朝上,所述上灌蒸组件(10)内挡筒(20)的开口(21)朝下。

5.根据权利要求2所述的一种压光仿毛面料用灌蒸机构,其特征在于:所述蒸汽管(2)与连接管(19)处于连通状态,所述连接管(19)与连通管(14)处于连通状态,所述连通管(14)与端头(15)处于连通状态,所述端头(15)与挡筒(20)处于连通状态。

6.根据权利要求1所述的一种压光仿毛面料用灌蒸机构,其特征在于:所述软性部件为多个软条(12),多个所述软条(12)均匀固定连接在进料管(1)和出料管(5)的顶部内壁和底部内壁,多个所述软条(12)上下对齐。

7.根据权利要求1所述的一种压光仿毛面料用灌蒸机构,其特征在于:所述罐体(6)内靠近进料管(1)的位置转动连接有上挤压辊一(7)和下挤压辊一(8),所述罐体(6)内靠近出料管(5)的位置转动连接有上挤压辊二(13)和下挤压辊二(11)。

8.根据权利要求1所述的一种压光仿毛面料用灌蒸机构,其特征在于:所述架体(4)的顶部固定连接有多个固定筋(3),且固定筋(3)与罐体(6)相固定。

一种压光仿毛面料用灌蒸机构

技术领域

[0001] 本实用新型涉及纺织面料加工技术领域,更具体地涉及一种压光仿毛面料用灌蒸机构。

背景技术

[0002] 压光仿毛面料是一种由粘胶、人造毛纤维制作而成的仿毛面料,而仿毛面料在制作完成后会通过灌蒸机构进行灌蒸,提高仿毛效果

[0003] 经检索,公开号为CN219430301U的中国专利,公开了一种纺织加工用纺织面料罐蒸装置,包括蒸汽罐,所述蒸汽罐的底部设置有蒸汽喷管,所述蒸汽罐的内部设置有多组阵列排布设置的进出料机构,然而仍存在以下缺陷,现有的面料罐蒸虽通过面料卷从内而外进行罐蒸作业,但是由于面料卷是由多层面料收卷而成,导致面料卷的透气效果差,且容易出现位于内部的面料与位于外部的面料其罐蒸程度存在差异。

实用新型内容

[0004] 为了克服现有技术的上述缺陷,本实用新型提供了一种压光仿毛面料用灌蒸机构,以解决上述背景技术中存在的问题。

[0005] 本实用新型提供如下技术方案:一种压光仿毛面料用灌蒸机构,包括架体,所述架体的顶部固定连接有罐体,罐体的一侧固定连接有与罐体内部相连通的进料管,所述罐体的另一侧固定连接有与罐体内部相连通的出料管,所述罐体内设有对面料进行灌蒸的下灌蒸组件和上灌蒸组件,且下灌蒸组件和上灌蒸组件上下交错分布,所述罐体的一侧设有对下灌蒸组件和上灌蒸组件输送蒸汽的蒸汽管,所述进料管和出料管内均设有使进料管和出料管处于密封状态的软性部件。

[0006] 作为本实用新型更进一步的方案,所述下灌蒸组件和上灌蒸组件均包括两个端头,两个所述端头均设置在罐体内,两个所述端头的一侧均开设有安装槽,安装槽内固定连接有连通管,连通管的顶部固定连接有连接管,且连接管固定连接在罐体的一侧内壁,所述蒸汽管穿过罐体与连接管相固定,两个所述端头之间转动连接有旋转筒,旋转筒的外侧开设有多个均匀分布的漏槽,所述旋转筒内设有使蒸汽朝向一个方位吹出的连接部件。

[0007] 进一步的,所述连接部件为挡筒,所述挡筒设置在旋转筒内,所述挡筒的两端分别与两个端头相固定,所述挡筒的一侧开设有开口。

[0008] 进一步的,所述下灌蒸组件内挡筒的开口朝上,所述上灌蒸组件内挡筒的开口朝下。

[0009] 进一步的,所述蒸汽管与连接管处于连通状态,所述连接管与连通管处于连通状态,所述连通管与端头处于连通状态,所述端头与挡筒处于连通状态。

[0010] 进一步的,所述软性部件为多个软条,多个所述软条均匀固定连接在进料管和出料管的顶部内壁和底部内壁,多个所述软条上下对齐。

[0011] 进一步的,所述罐体内靠近进料管的位置转动连接有上挤压辊一和下挤压辊一,

所述罐体内靠近出料管的位置转动连接有上挤压辊二和下挤压辊二。

[0012] 进一步的,所述架体的顶部固定连接有多个固定筋,且固定筋与罐体相固定。

[0013] 本实用新型的技术效果和优点:

[0014] 1.本实用新型通过上灌蒸组件和下灌蒸组件的配合使用,将面料卷展开,使面料从进料管进入到罐体内,并使面料从下灌蒸组件的上方和上灌蒸组件的下方绕过,然后从出料管中出去,使下灌蒸组件从面料的下方对面料进行灌蒸,上灌蒸组件从面料的上方对面料进行灌蒸,通过将面料卷展开成层状的面料并从面料的上方和下方对面料进行灌蒸,避免出现位于内部的面料与位于外部的面料其罐蒸程度存在差异的现象,提高了灌蒸机构的使用效果。

[0015] 2.本实用新型通过连接部件的设置,连接部件会使蒸汽只能朝面料经过的方向进行吹出,使蒸汽能够更好的对面料进行灌蒸,从而可以避免蒸汽从四周散发,节省了成本,提高了灌蒸机构对面料的灌蒸效果。

[0016] 3.本实用新型通过软性部件的设置,软性部件对进料管和出料管进行密封,可以防止罐体内的蒸汽从进料管和出料管处发生泄漏,减少了温度的流失,同时软性部件并不会对面料的移动产生影响,进一步提高了灌蒸机构的使用效果。

附图说明

[0017] 图1为本实用新型的前侧立体结构示意图。

[0018] 图2为本实用新型的内部结构示意图。

[0019] 图3为本实用新型的上灌蒸组件剖视结构示意图。

[0020] 图4为本实用新型的上灌蒸组件分解结构示意图。

[0021] 附图标记为:1、进料管;2、蒸汽管;3、固定筋;4、架体;5、出料管;6、罐体;7、上挤压辊一;8、下挤压辊一;9、下灌蒸组件;10、上灌蒸组件;11、下挤压辊二;12、软条;13、上挤压辊二;14、连通管;15、端头;16、旋转筒;17、漏槽;18、安装槽;19、连接管;20、挡筒;21、开口。

具体实施方式

[0022] 下面将结合本实用新型中的附图,对本实用新型中的技术方案进行清楚、完整地描述,另外,在以下的实施方式中记载的各结构的形态只不过是例示,本实用新型所涉及的并不限定于在以下的实施方式中记载的各结构,在本领域普通技术人员在没有做出创造性劳动的前提下所获得的所有其他实施方式都属于本实用新型保护的范围。

[0023] 参照图1-图4,本实用新型提供了一种压光仿毛面料用灌蒸机构,包括架体4,架体4的顶部通过螺栓固定有罐体6,罐体6的一侧焊接有与罐体6内部相连通的进料管1,罐体6的另一侧焊接有与罐体6内部相连通的出料管5,罐体6内设有对面料进行灌蒸的下灌蒸组件9和上灌蒸组件10,且下灌蒸组件9和上灌蒸组件10上下交错分布,罐体6的一侧设有对下灌蒸组件9和上灌蒸组件10输送蒸汽的蒸汽管2,进料管1和出料管5内均设有使进料管1和出料管5处于密封状态的软性部件,将面料卷展开,使展开的面料通过进料管1进入到罐体6内,然后使面料从下灌蒸组件9的上方和上灌蒸组件10的下方绕过,然后通过蒸汽管2向下灌蒸组件9和上灌蒸组件10内输送蒸汽,使下灌蒸组件9从面料的下方对面料进行灌蒸,上灌蒸组件10从面料的上方对面料进行灌蒸,通过将面料卷展开成层状的面料并从面料的上

方和下方对面料进行灌蒸,避免出现位于内部的面料与位于外部的面料其罐蒸程度存在差异的现象,提高了灌蒸机构的使用效果。

[0024] 本实用新型中,下灌蒸组件9和上灌蒸组件10均包括两个端头15,两个端头15均设置在罐体6内,两个端头15的一侧均开设有安装槽18,安装槽18内焊接有连通管14,连通管14的顶部焊接有连接管19,且连接管19通过螺栓固定在罐体6的一侧内壁,蒸汽管2穿过罐体6与连接管19相固定,两个端头15之间转动连接有旋转筒16,旋转筒16的外侧开设有多个均匀分布的漏槽17,旋转筒16内设有使蒸汽朝向一个方位吹出的连接部件,连接部件为挡筒20,挡筒20设置在旋转筒16内,挡筒20的两端分别与两个端头15相固定,挡筒20的一侧开设有开口21,下灌蒸组件9内挡筒20的开口21朝上,上灌蒸组件10内挡筒20的开口21朝下,蒸汽管2与连接管19处于连通状态,连接管19与连通管14处于连通状态,连通管14与端头15处于连通状态,端头15与挡筒20处于连通状态,通过蒸汽管2向下灌蒸组件9和上灌蒸组件10内的连接管19内输送蒸汽,蒸汽会通过连接管19进入到连通管14内,随后蒸汽通过连通管14向端头15内流动,进入到端头15内的蒸汽会向挡筒20内流动,最后通过挡筒20上的开口21和旋转筒16上的漏槽17吹出对面料进行灌蒸,而由于挡筒20的开口21是朝向面料的,因此蒸汽只会向流动向面料,避免蒸汽从四周散发,节省了成本,提高了灌蒸机构对面料的灌蒸效果,软性部件为多个软条12,多个软条12均匀粘接在进料管1和出料管5的顶部内壁和底部内壁,多个软条12上下对齐,通过软条12对进料管1和出料管5内部进行密封,可以防止罐体6内的蒸汽从进料管1和出料管5处发生泄漏,减少了温度的流失,同时由于软条12为软性材质,因此并不会对面料穿过进料管1和出料管5产生影响,罐体6内靠近进料管1的位置转动连接有上挤压辊一7和下挤压辊一8,面料进入到罐体6内时会从上挤压辊一7和下挤压辊一8之间穿过,罐体6内靠近出料管5的位置转动连接有上挤压辊二13和下挤压辊二11,面料进入到出料管5内时会从上挤压辊二13和下挤压辊二11之间穿过,架体4的顶部焊接有多个固定筋3,且固定筋3与罐体6相固定,固定筋3可以对架体4和罐体6之间的连接进行加强。

[0025] 本实用新型的工作原理:将面料卷展开,使展开的面料通过进料管1进入到罐体6内并使面料从上挤压辊一7和下挤压辊一8之间穿过,然后使面料从下灌蒸组件9的上方和上灌蒸组件10的下方绕过,然后通过蒸汽管2向下灌蒸组件9和上灌蒸组件10内的连接管19内输送蒸汽,蒸汽会通过连接管19进入到连通管14内,随后蒸汽通过连通管14向端头15内流动,进入到端头15内的蒸汽会向挡筒20内流动,最后通过挡筒20上的开口21和旋转筒16上的漏槽17吹出对面料进行灌蒸,通过将面料卷展开成层状的面料并从面料的上方和下方对面料进行灌蒸,避免出现位于内部的面料与位于外部的面料其罐蒸程度存在差异的现象,提高了灌蒸机构的使用效果,被灌蒸完成的面料会从下挤压辊二11和上挤压辊二13之间穿过进入到出料管5内,对出料管5内灌蒸完成的面料进行收卷即可,而在面料收卷的过程中面料会使旋转筒16转动,避免旋转筒16与面料之间发生摩擦对面料造成损伤。

[0026] 最后应说明的几点是:在本申请的描述中,需要说明的是,除非另有规定和限定,术语“安装”、“相连”、“连接”应做广义理解,可以是机械连接或电连接,也可以是两个元件内部的连通,可以是直接相连,“上”、“下”、“左”、“右”等仅用于表示相对位置关系,当被描述对象的绝对位置改变,则相对位置关系可能发生改变;

[0027] 本实用新型公开实施例附图中,只涉及到与本公开实施例涉及到的结构,其他结

构可参考通常设计,在不冲突情况下,本实用新型同一实施例及不同实施例可以相互组合。

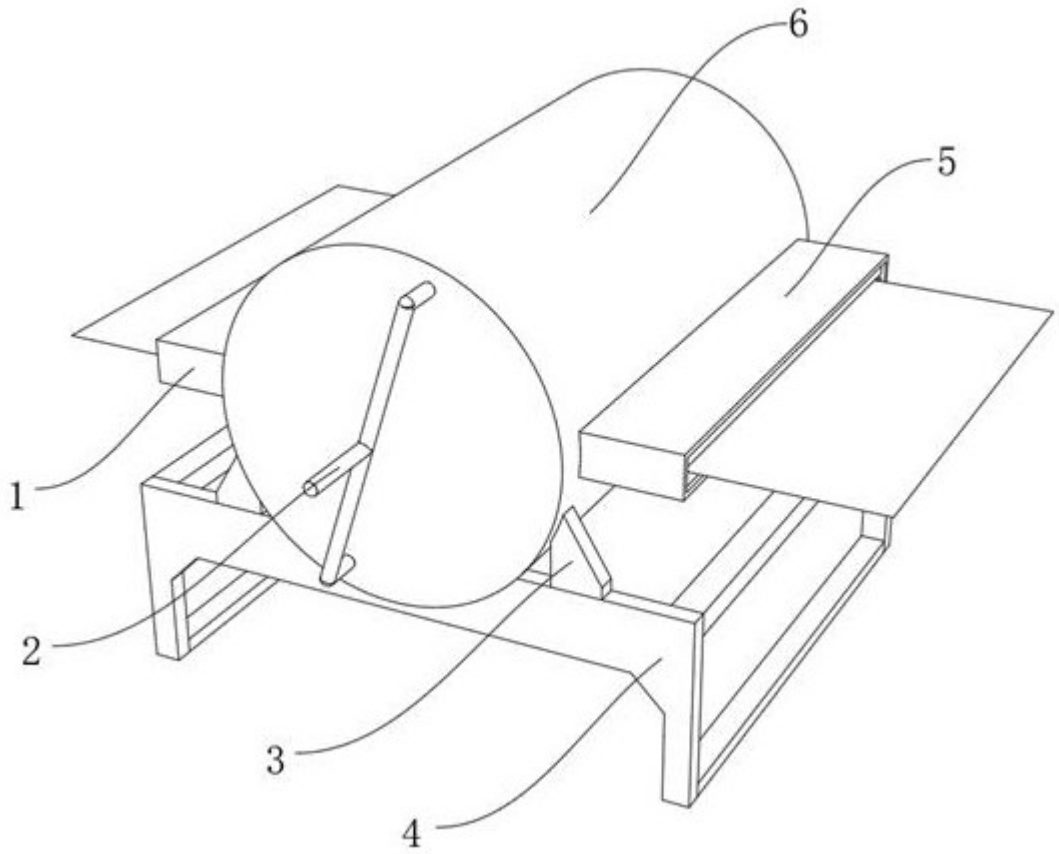

图1

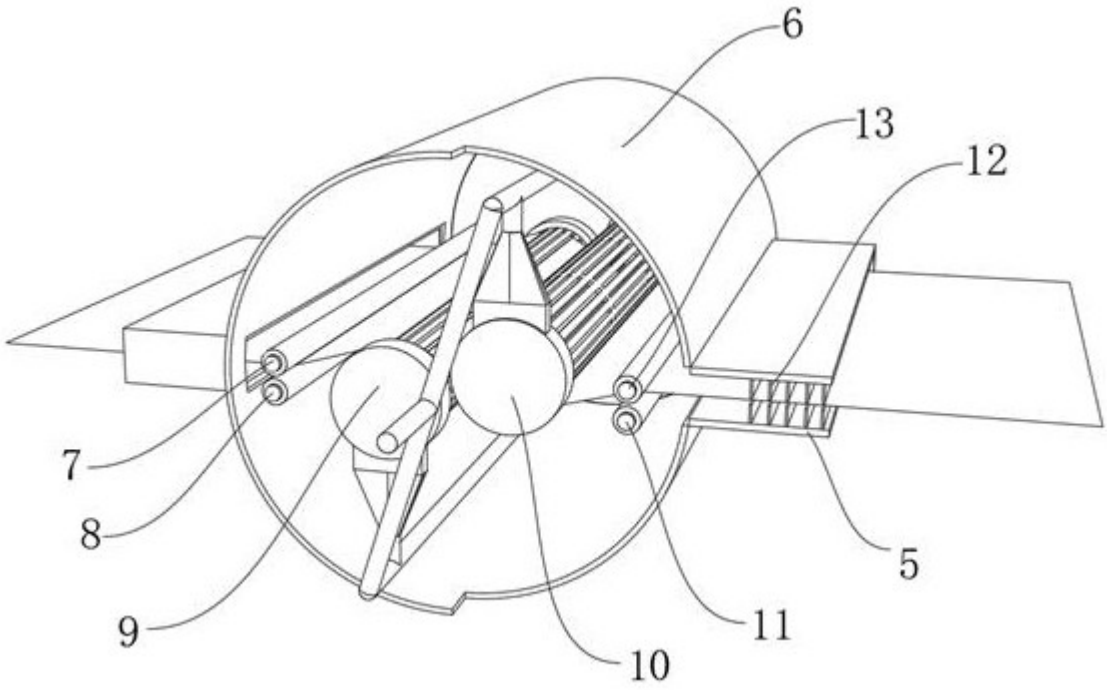

图2

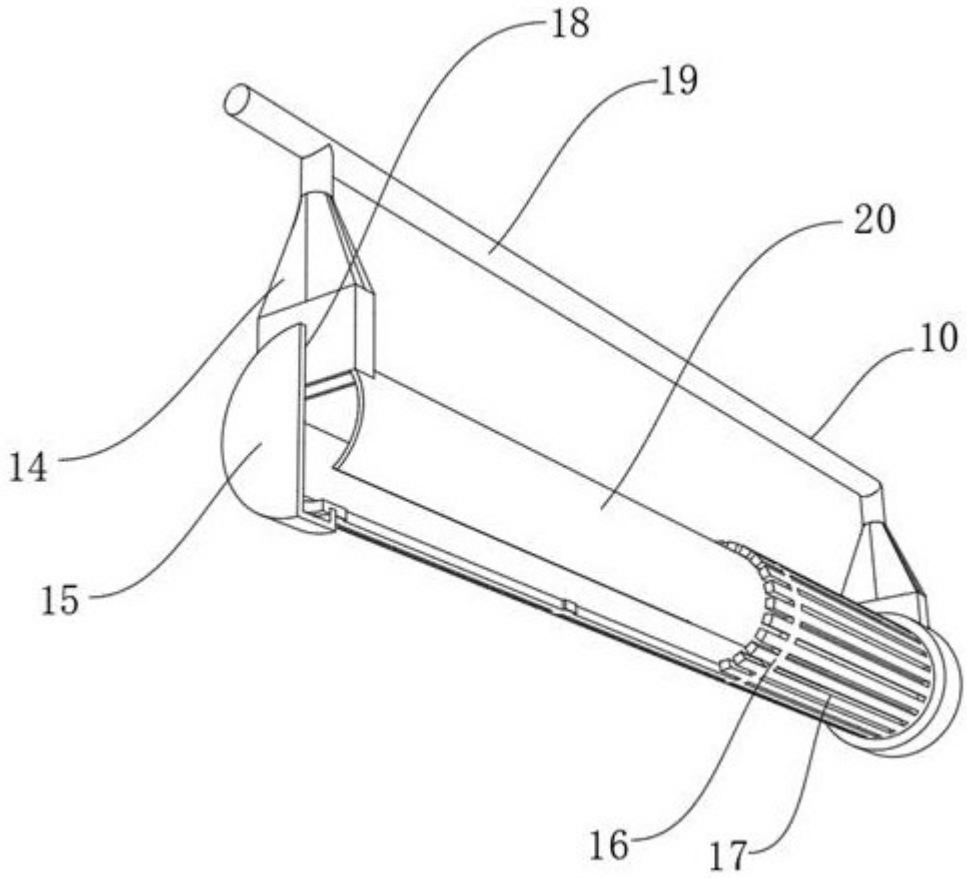

图3

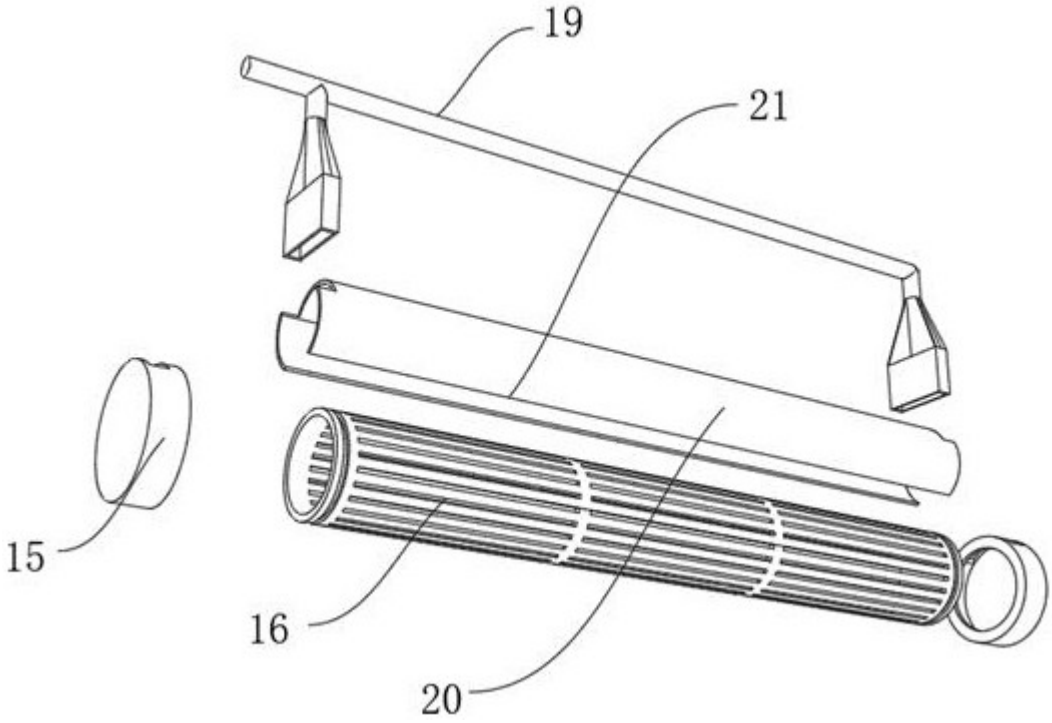

图4