[19] 中华人民共和国国家知识产权局

[51] Int. Cl.
B65D 30/22 (2006.01)

[12] 实用新型专利说明书

专利号 ZL 200820059882.9

[45] 授权公告日 2009 年 4 月 22 日

[11] 授权公告号 CN 201224542Y

[22] 申请日 2008.6.18

[21] 申请号 200820059882.9

[73] 专利权人 复旦大学附属中学

地址 200433 上海市杨浦区国权路 383 号

[72] 发明人 刘 翔

[74] 专利代理机构 上海天翔知识产权代理有限公司

代理人 宋 羽

权利要求书 1 页 说明书 2 页 附图 1 页

[54] 实用新型名称

环保双层塑料袋

[57] 摘要

本实用新型公开了一种包括外袋、内袋及提手的环保双层塑料袋，内袋设置外袋内，存放需要的物品，提手设置在外袋上，外袋上端设置有开口，可以把丢弃的废弃物从开口处丢入外袋内。 本实用新型结构简单、携带、使用方便，保护了环境卫生，美化了生活。

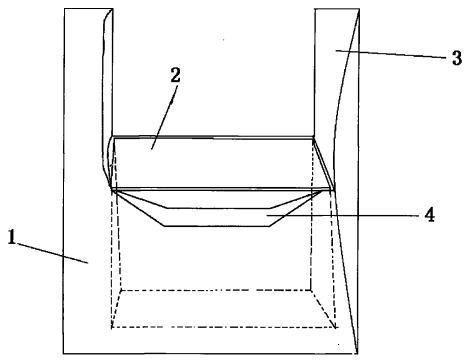

1、环保双层塑料袋，包括外袋、内袋及提手组成，其特征在于，所述内袋设置外袋内，内袋口的边缘密封在外袋口边缘上；所述外袋设置有提手和开口。

环保双层塑料袋

技术领域：

本实用新型涉及的是日常用品，尤其是内装有垃圾袋的环保双层塑料袋。

背景技术：

随着生活条件的改善，人们外出旅行的机会越来越多，由于垃圾箱的数量有限，尤其是大自然中有时还没垃圾箱，旅游所造成的环境污染随处可见，为了环境的保护的需要，如何收集处理这些旅游带来的废弃物成为人们普遍关心的问题，在旅游时一边走一边拿着垃圾袋既不美观也不方便，而且旅行中还需要带一些其它物品，如卫生纸、饮用水、食物等，一般散放在旅行包中，既乱也不方便。

实用新型内容：

本实用新型目的在于提供一种内装有垃圾袋的环保双层塑料袋，携带方便，环保卫生，成本低。

为了实现上述目的，本实用新型的技术方案如下：

环保双层塑料袋，包括外袋、内袋及提手组成，其特征在于，所述内袋设置外袋内，内袋口的边缘密封在外袋口边缘上，内袋可以存放物品。

所述外袋设置有提手和开口，可以把丢弃的物品从开口处丢入外袋内。

本实用新型的有益效果是，解决了垃圾袋不能随身带的生活问题，避免人们乱丢垃圾造成环境的污染，美化了生活，结构简单、携带、使用方便。

附图说明：

以下结合附图和具体实施方式来进一步说明本实用新型。

图 1 为本实用新型的环保双层塑料袋的结构示意图。

具体实施方式：

为了使本实用新型实现的技术手段、创作特征、达成目的与功效易于明白了解，下面结合具体图示，进一步阐述本实用新型。

参看图 1，环保双层塑料袋，包括外袋 1、内袋 2 及提手 3 组成，内袋 2 设置外袋 1 内，内袋 2 口的边缘密封在外袋 2 口边缘上，内袋可以存放生活物品，外袋 1 设置有提手 3 和开口 4，可以把丢弃的物品从开口 4 处丢入外袋内。

使用过程为，当人们在外出游玩时，可以把随带物品或零食放置在内袋 2 内，把吃过的零食或不用的废弃物，通过开口 4 处丢入外袋 1 内，保护了环境卫生，美化了生活，携带和使用方便，给我们的旅行带来了方便。

以上显示和描述了本实用新型的基本原理和主要特征和本实用新型的优点。本行业的技术人员应该了解，本实用新型不受上述实施例的限制，上述实施例和说明书中描述的只是说明本实用新型的原理，在不脱离本实用新型精神和范围的前提下，本实用新型还会有各种变化和改进，这些变化和改进都落入要求保护的本实用新型范围内。本实用新型要求保护范围由所附的权利要求书及其等效物界定。

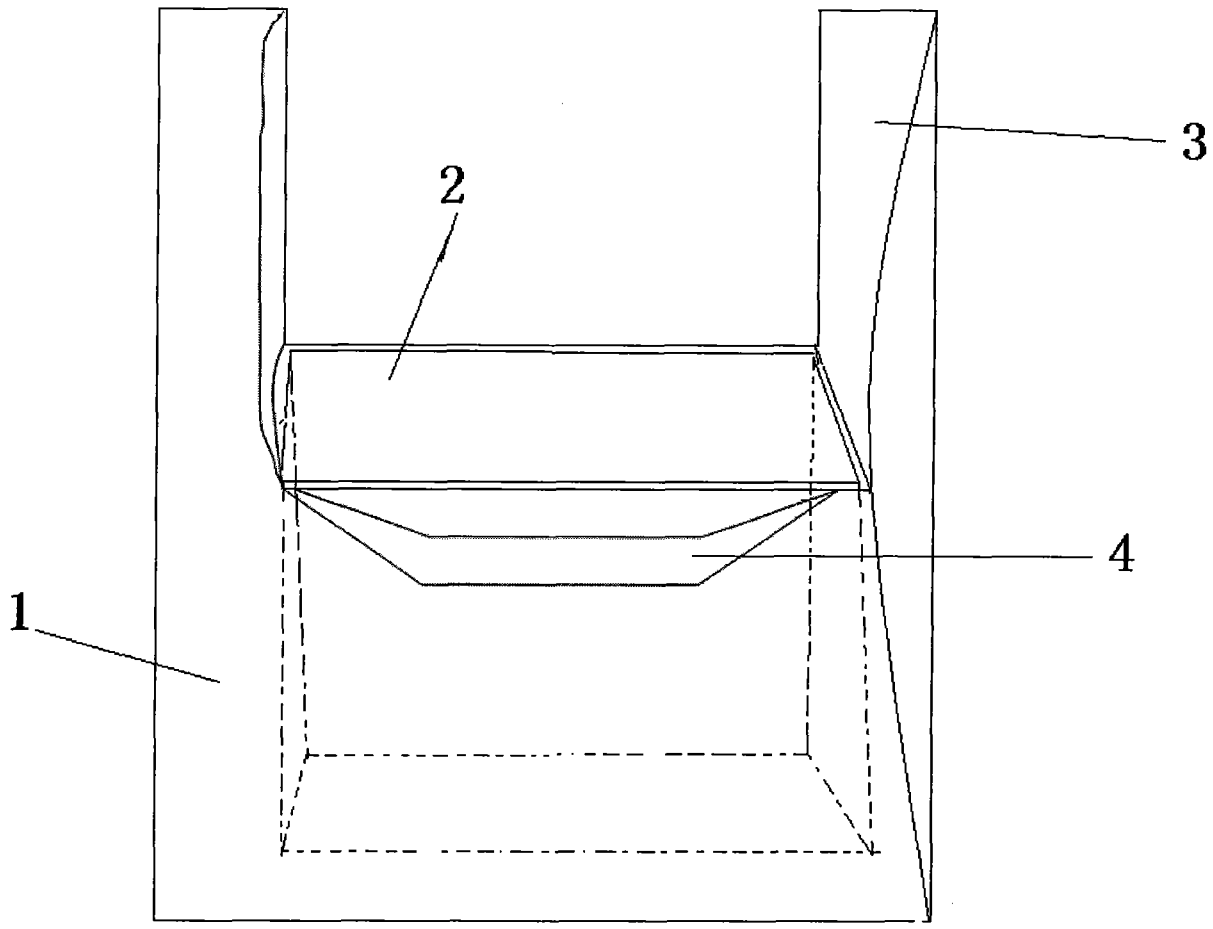

图 1