(19)中华人民共和国国家知识产权局

(12)实用新型专利

(10)授权公告号 CN 213413152 U
(45)授权公告日 2021.06.11

(21)申请号 202021732828.3

(22)申请日 2020.08.19

(73)专利权人 新昌县克莱克服饰有限公司
地址 312500 浙江省绍兴市新昌县南明街道振兴路7号

(72)发明人 梁菊平 梁益萍

(74)专利代理机构 绍兴共创众合专利代理事务所(普通合伙) 33364
代理人 苗浩

(51)Int.Cl.
B32B 5/08(2006.01)
B32B 5/26(2006.01)
B32B 27/02(2006.01)
B32B 27/34(2006.01)
B32B 27/12(2006.01)
B32B 9/00(2006.01)
B32B 9/04(2006.01)
B32B 3/24(2006.01)
B32B 3/28(2006.01)
B32B 7/14(2006.01)
D03D 15/50(2021.01)
D03D 15/47(2021.01)
D03D 15/283(2021.01)
D03D 15/225(2021.01)
D02G 3/38(2006.01)
D02G 3/44(2006.01)
D02G 3/04(2006.01)

权利要求书1页 说明书4页 附图3页

(54)实用新型名称

一种女士服装面料

(57)摘要

本实用新型公开了一种女士服装面料，包括表层和里层，里层局部通过粘胶规则粘接在表层下表面上，里层向下凸起形成有若干褶皱，里层下表面位于相邻褶皱之间开设有延伸至表层上表面的透气孔。本实用新型的有益效果：本实用新型的里层向下凸起形成有若干褶皱，且在里层下表面位于相邻褶皱之间开设有延伸至表层上表面的透气孔，则面料内外空气能够通过透气孔进行流通交换，保证面料的透气性，而间隙能为空气流通预留出空间，避免皮肤与里层贴合过紧导致透气孔被封闭，从而始终保证面料的透气效果，使得面料制成的衣物在高温天气或者剧烈运动时穿着不会过于闷热，从而具备有较高的穿着舒适性。

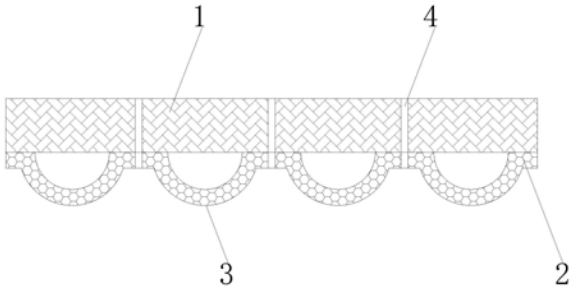

CN 213413152 U

1.一种女士服装面料，其特征在于：包括表层(1)和里层(2)，所述里层(2)局部通过粘胶规则粘接在表层(1)下表面上，所述里层(2)向下凸起形成有若干褶皱(3)，所述里层(2)下表面位于相邻褶皱(3)之间开设有延伸至表层(1)上表面的透气孔(4)。

2.根据权利要求1所述的一种女士服装面料，其特征在于：所述里层(2)由第一纱线(5)和第二纱线(6)错位编织排布而成。

3.根据权利要求2所述的一种女士服装面料，其特征在于：所述第一纱线(5)包括若干呈并列紧贴排布的纱线一(7)，所述纱线一(7)外侧螺旋缠绕有纱线二(8)和纱线三(9)，所述纱线二(8)和纱线三(9)的缠绕方向相反，所述纱线一(7)由若干莫代尔纤维加捻而成，所述纱线二(8)和纱线三(9)均由若干莱赛尔纤维加捻而成。

4.根据权利要求2所述的一种女士服装面料，其特征在于：所述第二纱线(6)包括内芯(10)及螺旋缠绕在内芯(10)上的包覆纱(11)，所述内芯(10)由若干银离子纤维加捻而成，所述包覆纱(11)由若干椰炭纤维加捻而成。

5.根据权利要求1所述的一种女士服装面料，其特征在于：所述表层(1)由第三纱线(12)和第四纱线(13)经纬编织而成，所述第三纱线(12)和第四纱线(13)均包括线芯，所述线芯由纱线五(14)和纱线六(15)交捻而成，所述纱线五(14)和纱线六(15)均由若干超细纤维加捻而成，所述线芯外侧螺旋缠绕有第一外包纱(16)，所述第一外包纱(16)由若干雅塞尔纤维加捻而成。

6.根据权利要求5所述的一种女士服装面料，其特征在于：所述第一外包纱(16)外侧螺旋缠绕有第二外包纱(17)，所述第二外包纱(17)由若干锦纶纤维加捻而成。

一种女士服装面料

技术领域

[0001] 本实用新型涉及纺织面料技术领域，具体为一种女士服装面料。

背景技术

[0002] 随着科技的进步，社会的发展，我国的纺织行业得到了快速的发展，随之而来的是面料的快速发展，越来越多不同种类的面料应运而生。

[0003] 服装以面料制作而成，面料就是用来制作服装的材料。作为服装三要素之一，面料不仅可以诠释服装的风格和特性，而且直接左右着服装的色彩、造型的表现效果。

[0004] 目前，市面上常见的服装面料通常较厚，制成衣服后穿着较为紧绷，透气性较差，则在高温天气或进行剧烈运动时较为闷热，穿着舒适性差。

实用新型内容

[0005] 本实用新型的目的就在为了解决上述的问题而提供的一种女士服装面料，具有较好的透气性，穿着舒适性高。

[0006] 本实用新型通过以下技术方案来实现上述目的，一种女士服装面料，包括表层和里层，所述里层局部通过粘胶规则粘接在表层下表面上，所述里层向下凸起形成有若干褶皱，所述里层下表面位于相邻褶皱之间开设有延伸至表层上表面的透气孔。

[0007] 通过采用上述技术方案，由于里层局部通过粘胶规则粘接在表层下表面上，从而向下凸起形成有若干褶皱，且在里层下表面位于相邻褶皱之间开设有延伸至表层上表面的透气孔，则在面料制成衣服并进行穿着时，褶皱会与皮肤贴合，且在相邻褶皱之间开设有延伸至表层上表面的透气孔，则面料内外空气能够通过透气孔进行流通交换，保证面料的透气性，而由于在相邻褶皱之间形成有间隙，且透气孔开设于间隙内部，则间隙能为空气流通预留出空间，避免皮肤与里层贴合过紧导致透气孔被封闭，从而始终保证面料的透气效果，使得面料制成的衣物在高温天气或者剧烈运动时穿着不会过于闷热，从而具备有较高的穿着舒适性。

[0008] 作为本实用新型的进一步设置，所述里层由第一纱线和第二纱线错位编织排布而成。

[0009] 通过采用上述技术方案，由于里层由第一纱线和第二纱线错位编织排布而成，错位编织排布的方式牢固性好，不易脱线，且层次分明，有效保证了里层的结构强度。

[0010] 作为本实用新型的进一步设置，所述第一纱线包括若干呈并列紧贴排布的纱线一，所述纱线一外侧螺旋缠绕有纱线二和纱线三，所述纱线二和纱线三的缠绕方向相反，所述纱线一由若干莫代尔纤维加捻而成，所述纱线二和纱线三均由若干莱赛尔纤维加捻而成。

[0011] 通过采用上述技术方案，由于第一纱线包括若干呈并列紧贴排布的纱线一，在纱线一外侧螺旋缠绕有纱线二和纱线三，且纱线一由若干莫代尔纤维加捻而成，莫代尔纤维具有极好的手感和亲肤性，从而保证了面料的柔软舒适性，纱线二和纱线三均由若干莱赛

尔纤维加捻而成，莱赛尔纤维手感柔软且光泽亮丽，使得面料具有较好的质感和穿着舒适性。

[0012] 作为本实用新型的进一步设置，所述第二纱线包括内芯及螺旋缠绕在内芯上的包覆纱，所述内芯由若干银离子纤维加捻而成，所述包覆纱由若干椰炭纤维加捻而成。

[0013] 通过采用上述技术方案，由于第二纱线包括内芯及螺旋缠绕在内芯上的包覆纱，且内芯由若干银离子纤维加捻而成，包覆纱由若干椰炭纤维加捻而成，银离子纤维具有较好的抗菌性，在温暖潮湿的环境里，银离子纤维中的银离子具有非常高的生物活性，因此银离子极易同其它物质相结合，使得细菌细胞膜内外的蛋白质凝固，阻断细菌细胞的呼吸和繁殖过程，从而起到良好的抗菌效果，椰炭纤维能有效吸附异味，从而起到除臭的功效，银离子纤维和椰炭纤维配合使用，能使面料具有抗菌除臭的功能，避免面料滋生细菌，大大延长了面料的使用寿命。

[0014] 14作为本实用新型的进一步设置，所述表层由第三纱线和第四纱线经纬编织而成，所述第三纱线和第四纱线均包括线芯，所述线芯由纱线五和纱线六交捻而成，所述纱线五和纱线六均由若干超细纤维加捻而成，所述线芯外侧螺旋缠绕有第一外包纱，所述第一外包纱由若干雅塞尔纤维加捻而成。

[0015] 通过采用上述技术方案，由于表层由第三纱线和第四纱线经纬编织而成，第三纱线和第四纱线均包括线芯，线芯由纱线五和纱线六交捻而成，且纱线五和纱线六均由若干超细纤维加捻而成，超细纤维具有高吸水性和易清洗性，从而保证了表层的吸湿性和易清洗性，在线芯外侧螺旋缠绕有第一外包纱，且第一外包纱由若干雅塞尔纤维加捻而成，雅塞尔纤维上染率高，从而使得表层具有较好的染色均匀性。

[0016] 作为本实用新型的进一步设置，所述第一外包纱外侧螺旋缠绕有第二外包纱，所述第二外包纱由若干锦纶纤维加捻而成。

[0017] 通过采用上述技术方案，由于在第一外包纱外侧螺旋缠绕有第二外包纱，且第二外包纱由若干锦纶纤维加捻而成，锦纶纤维具有较高的抗拉强度且摩擦系数小，耐磨性高，从而保证了第三纱线和第四纱线的强度，使得表层坚固耐磨，从而大大延长了面料的使用寿命。

[0018] 与现有技术相比，本实用新型的有益效果是：

[0019] 本实用新型的里层局部通过粘胶规则粘接在表层下表面上，从而向下凸起形成有若干褶皱，且在里层下表面位于相邻褶皱之间开设有延伸至表层上表面的透气孔，则在面料制成衣服并进行穿着时，褶皱会与皮肤贴合，且在相邻褶皱之间开设有延伸至表层上表面的透气孔，则面料内外空气能够通过透气孔进行流通交换，保证面料的透气性，而由于在相邻褶皱之间形成有间隙，且透气孔开设于间隙内部，则间隙能为空气流通预留出空间，避免皮肤与里层贴合过紧导致透气孔被封闭，从而始终保证面料的透气效果，使得面料制成的衣物在高温天气或者剧烈运动时穿着不会过于闷热，从而具备有较高的穿着舒适性。

附图说明

[0020] 图1为本实用新型的结构示意图；

[0021] 图2为本实用新型中里层的编织结构示意图；

[0022] 图3为本实用新型中第一纱线的结构示意图；

[0023] 图4为本实用新型中第二纱线的结构示意图；

[0024] 图5为本实用新型中表层的编织结构示意图；

[0025] 图6为本实用新型中第三纱线、第四纱线的结构示意图。

[0026] 附图标记：1、表层；2、里层；3、褶皱；4、透气孔；5、第一纱线；6、第二纱线；7、纱线一；8、纱线二；9、纱线三；10、内芯；11、包覆纱；12、第三纱线；13、第四纱线； 14、纱线五；15、纱线六；16、第一外包纱；17、第二外包纱。

具体实施方式

[0027] 下面将结合本实用新型实施例中的附图，对本实用新型实施例中的技术方案进行清楚、完整地描述，显然，所描述的实施例仅仅是本实用新型一部分实施例，而不是全部的实施例。基于本实用新型中的实施例，本领域普通技术人员在没有做出创造性劳动前提下所获得的所有其他实施例，都属于本实用新型保护的范围。

[0028] 请参阅图1-6所示，一种女士服装面料，包括表层1和里层2，表层1由第三纱线12和第四纱线13经纬编织而成，第三纱线12和第四纱线13均包括线芯，线芯由纱线五14和纱线六15交捻而成，且纱线五14和纱线六15均由若干超细纤维加捻而成，在线芯外侧螺旋缠绕有第一外包纱16，且第一外包纱16由若干雅塞尔纤维加捻而成，在第一外包纱16外侧螺旋缠绕有第二外包纱17，且第二外包纱17由若干锦纶纤维加捻而成，里层2由第一纱线5 和第二纱线6错位编织排布而成，且第一纱线5包括若干呈并列紧贴排布的纱线一7，在纱线一7外侧螺旋缠绕有纱线二8和纱线三9，纱线二8和纱线三9的缠绕方向相反，且纱线一7由若干莫代尔纤维加捻而成，纱线二8和纱线三9均由若干莱赛尔纤维加捻而成，第二纱线6包括内芯10及螺旋缠绕在内芯10上的包覆纱11，且内芯10由若干银离子纤维加捻而成，包覆纱11由若干椰炭纤维加捻而成，里层2局部通过粘胶规则粘接在表层1下表面上，里层2向下凸起形成有若干褶皱3，在里层2下表面位于相邻褶皱3之间开设有延伸至表层1 上表面的透气孔4。

[0029] 由于里层2局部通过粘胶规则粘接在表层1下表面上，从而向下凸起形成有若干褶皱3，且在里层2下表面位于相邻褶皱3之间开设有延伸至表层1上表面的透气孔4，则在面料制成衣服并进行穿着时，褶皱3会与皮肤贴合，且在相邻褶皱3之间开设有延伸至表层1上表面的透气孔4，则面料内外空气能够通过透气孔4进行流通交换，保证面料的透气性，而由于在相邻褶皱3之间形成有间隙，且透气孔4开设于间隙内部，则间隙能为空气流通预留出空间，避免皮肤与里层2贴合过紧导致透气孔4被封闭，从而始终保证面料的透气效果，使得面料制成的衣物在高温天气或者剧烈运动时穿着不会过于闷热，从而具备有较高的穿着舒适性。

[0030] 由于里层2由第一纱线5和第二纱线6错位编织排布而成，错位编织排布的方式牢固性好，不易脱线，且层次分明，有效保证了里层2的结构强度，且由于第一纱线5包括若干呈并列紧贴排布的纱线一7，在纱线一7外侧螺旋缠绕有纱线二8和纱线三9，且纱线一7由若干莫代尔纤维加捻而成，莫代尔纤维具有极好的手感和亲肤性，从而保证了面料的柔软舒适性，纱线二8和纱线三9均由若干莱赛尔纤维加捻而成，莱赛尔纤维手感柔软且光泽亮丽，使得面料具有较好的质感和穿着舒适性，由于第二纱线6包括内芯10及螺旋缠绕在内芯10上的包覆纱11，且内芯10由若干银离子纤维加捻而成，包覆纱11由若干椰炭纤维加捻而成，

银离子纤维具有较好的抗菌性，在温暖潮湿的环境里，银离子纤维中的银离子具有非常高的生物活性，因此银离子极易同其它物质相结合，使得细菌细胞膜内外的蛋白质凝固，阻断细菌细胞的呼吸和繁殖过程，从而起到良好的抗菌效果，椰炭纤维能有效吸附异味，从而起到除臭的功效，银离子纤维和椰炭纤维配合使用，能使面料具有抗菌除臭的功能，避免面料滋生细菌，大大延长了面料的使用寿命。

[0031] 由于表层1由第三纱线12和第四纱线13经纬编织而成，第三纱线12和第四纱线13均包括线芯，线芯由纱线五14和纱线六15交捻而成，且纱线五14和纱线六15均由若干超细纤维加捻而成，超细纤维具有高吸水性和易清洗性，从而保证了表层1的吸湿性和易清洗性，在线芯外侧螺旋缠绕有第一外包纱16，且第一外包纱16由若干雅塞尔纤维加捻而成，雅塞尔纤维上染率高，从而使得表层1具有较好的染色均匀性，且由于在第一外包纱16外侧螺旋缠绕有第二外包纱17，且第二外包纱17由若干锦纶纤维加捻而成，锦纶纤维具有较高的抗拉强度且摩擦系数小，耐磨性高，从而保证了第三纱线12和第四纱线13的强度，使得表层1坚固耐磨，从而大大延长了面料的使用寿命。

[0032] 对于本领域技术人员而言，显然本实用新型不限于上述示范性实施例的细节，而且在不背离本实用新型的精神或基本特征的情况下，能够以其他的具体形式实现本实用新型。因此，无论从哪一点来看，均应将实施例看作是示范性的，而且是非限制性的，本实用新型的范围由所附权利要求而不是上述说明限定，因此旨在将落在权利要求的等同要件的含义和范围内的所有变化囊括在本实用新型内。不应将权利要求中的任何附图标记视为限制所涉及的权利要求。

[0033] 此外，应当理解，虽然本说明书按照实施方式加以描述，但并非每个实施方式仅包含一个独立的技术方案，说明书的这种叙述方式仅仅是为清楚起见，本领域技术人员应当将说明书作为一个整体，各实施例中的技术方案也可以经适当组合，形成本领域技术人员可以理解的其他实施方式。

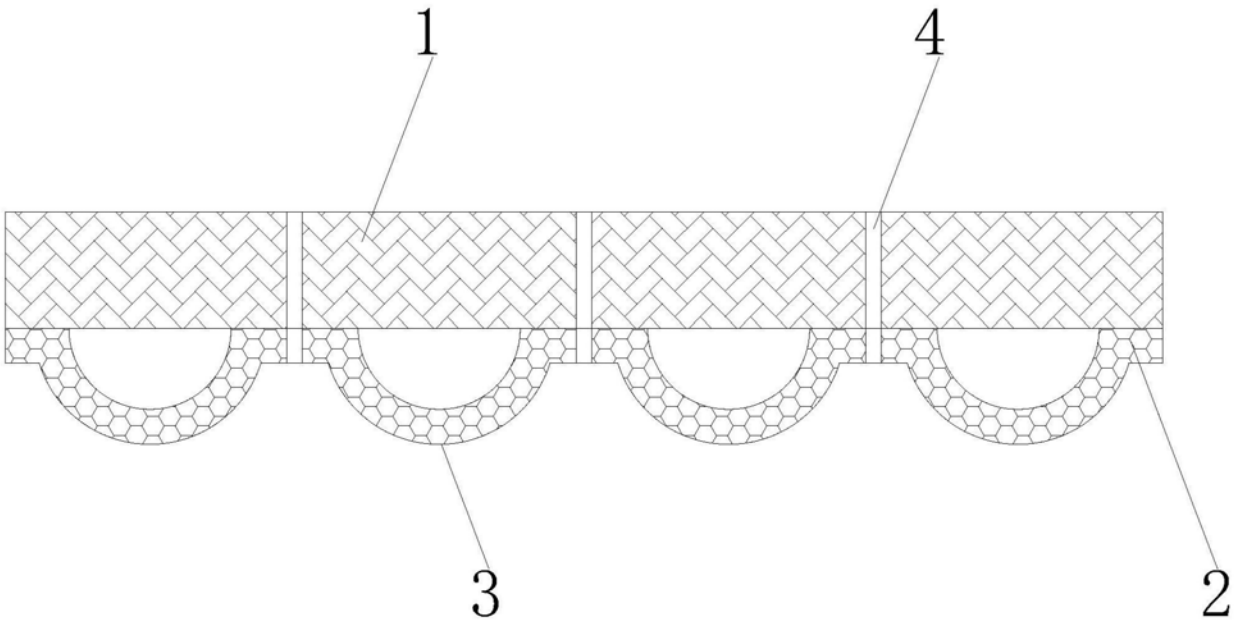

图1

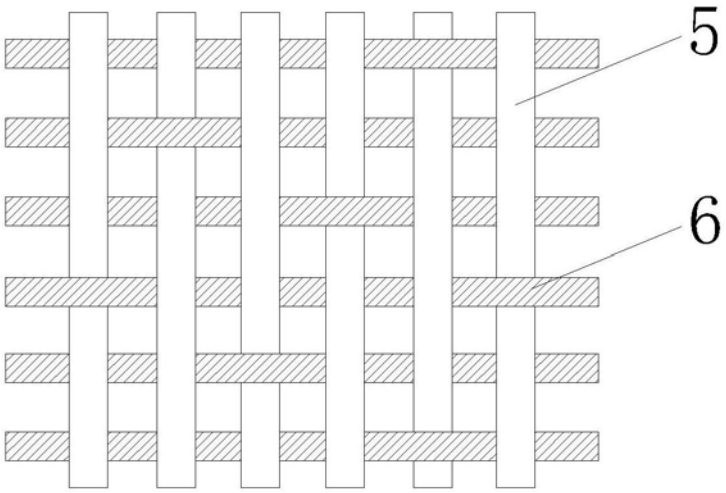

图2

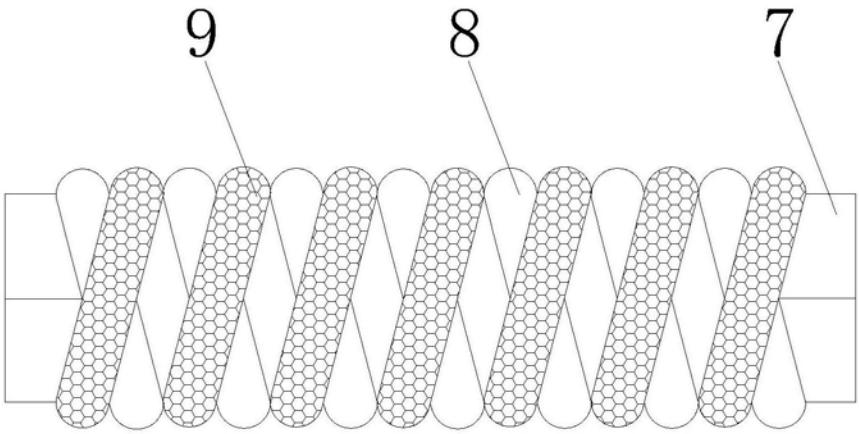

图3

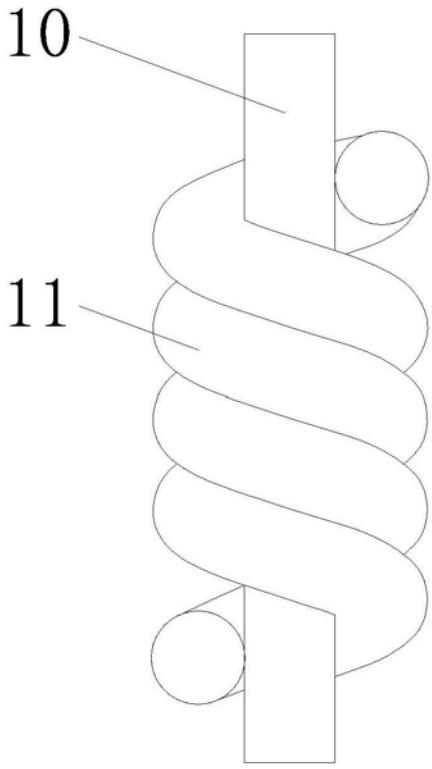

图4

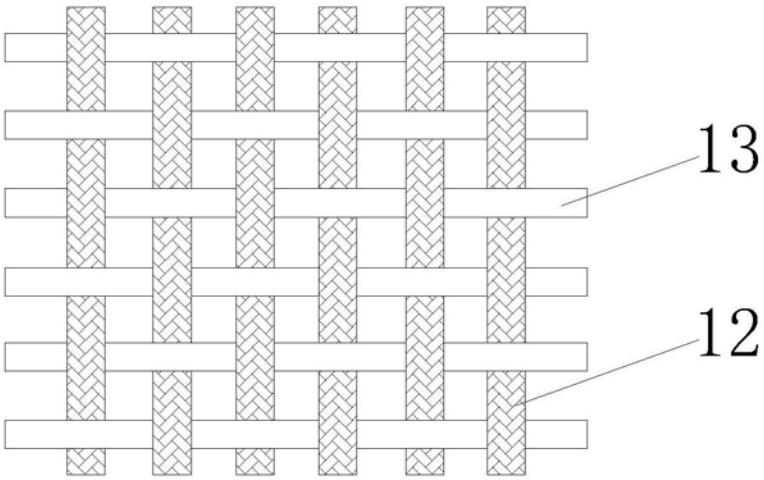

图5

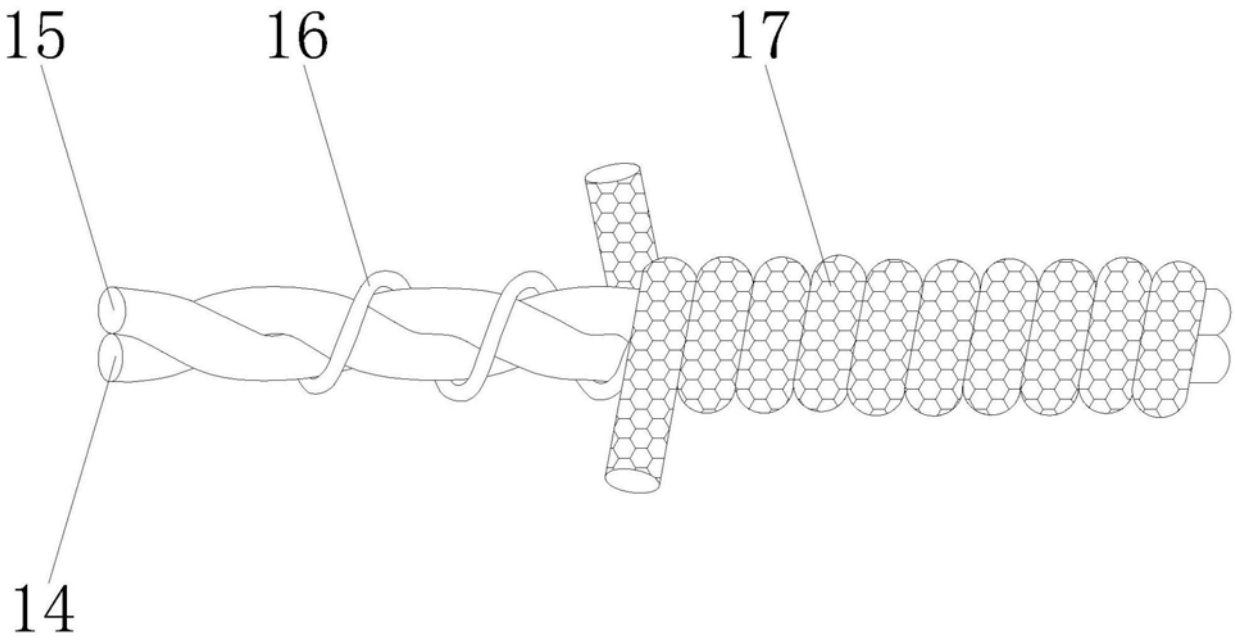

图6