(19)国家知识产权局

(12)实用新型专利

(10)授权公告号 CN 221609833 U
(45)授权公告日 2024.08.27

(21)申请号 202322788839.3

(22)申请日 2023.10.17

(73)专利权人 韦笑
地址 610400 四川省成都市金堂县赵镇金山路176号金山郡一期8栋1单元

(72)发明人 韦笑

(51)Int.Cl.
E06B 3/36(2006.01)
E06B 3/58(2006.01)
E05F 5/02(2006.01)

权利要求书1页 说明书2页 附图1页

(54)实用新型名称

一种防止闭合的窗户

(57)摘要

本实用新型的名称是:一种防止闭合的窗户,涉及一种窗户,具体包括窗户和阻挡装置,所述窗户由外框和窗框组成,在外框的下方里侧,靠近边缘处设有凹槽,并在窗框内的玻璃上设有卡槽,卡槽内可放置阻挡装置;所述阻挡装置为长方体结构,为塑料或木材,高为10厘米左右,宽为窗户打开后,里侧窗框与外框之间的距离,阻挡装置的下方设有凸耳,凸耳的尺寸与凹槽的尺寸相适配,且位置也相对应,使凸耳可以插入到凹槽内;本实用新型在窗户上设有可以阻挡窗户闭合的装置,防止窗户闭合,并省去寻找的麻烦,满足人们的需求。

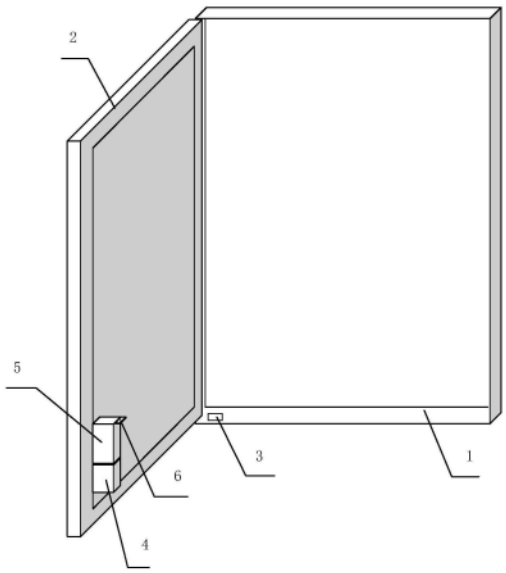

CN 221609833 U

1.一种防止闭合的窗户,包括窗户和阻挡装置(5),其特征在于:所述窗户由外框(1)和窗框(2)组成,在外框(1)的下方里侧,靠近里侧边缘处设有凹槽(3),并在窗框(2)内的玻璃上设有卡槽(4),卡槽(4)内可放置阻挡装置(5);卡槽(4)为顶部开口且带有空腔的长方形结构,其宽和高的尺寸均与阻挡装置(5)的尺寸相适配,长为3-5厘米,使阻挡装置(5)可以放置在卡槽(4)内;所述阻挡装置(5)为长方体结构,为塑料或木材,高为10厘米,宽为窗户打开后,里侧窗框(2)与外框(1)之间的距离,阻挡装置(5)的下方设有凸耳(6),凸耳(6)的尺寸与凹槽(3)的尺寸相适配,且位置也相对应,使凸耳(6)可以插入到凹槽(3)内。

一种防止闭合的窗户

技术领域

[0001] 本实用新型涉及一种窗户,具体为一种防止闭合的窗户。

背景技术

[0002] 窗户是房屋进行采光和通风的必要设备,每当夏季,人们会将窗户打开,以达到通风的目的,但是,人们在进行通风时,窗户会自动闭合,这时,人们需要借助一些物品来进行阻挡,但是,常规的物品如不注意,会掉落在窗外,这样容易发生易外,而且,寻找阻挡物品也比较麻烦,而常规的窗户上没有携带可以阻挡窗户闭合的装置,因此,不能满足人们的需求,所以,需要设计一种防止闭合的窗户,在窗户上设有可阻挡窗户闭合的装置,防止窗户闭合,满足人们的需求。

发明内容

[0003] 为了解决上述问题,本实用新型的目的在于提供一种防止闭合的窗户,在窗户上设有可以阻挡窗户闭合的装置,防止窗户闭合,并省去寻找的麻烦,满足人们的需求。

[0004] 本实用新型解决其技术问题所采用的技术方案是:一种防止闭合的窗户,包括窗户和阻挡装置,所述窗户由外框和窗框组成,在外框的下方里侧,靠近边缘处设有凹槽,并在窗框内玻璃的上设有卡槽,卡槽内可放置阻挡装置;所述阻挡装置为长方体结构,为塑料或木材,高为10厘米左右,宽为窗户打开后,里侧窗框与外框之间的距离,阻挡装置的下方设有凸耳,凸耳的尺寸与凹槽的尺寸相适配,且位置也相对应,使凸耳可以插入到凹槽内;

[0005] 优选的,卡槽为顶部开口且带有空腔的长方形结构,其宽和高的尺寸均与阻挡装置的尺寸相适配,长为3-5厘米左右,使阻挡装置可以放置在卡槽内;

[0006] 优选的,卡槽使用强力胶粘合在窗框上。

[0007] 本实用新型的有益效果是:一种防止闭合的窗户,在外框上设有凹槽,在窗框上设有卡槽,并且将阻拦装置设计与卡槽相适配的结构,并且在阻挡装置的下方设有凸耳,平常时,可以将阻挡装置倒着插入在卡槽内,当打开窗户后,为了防止窗户闭合,可以将阻挡装置下方的凸耳插入到凹槽内,并使其立放于窗框与边框之间的空隙内,这样,便可以达到阻挡窗户闭合的目的。本实用新型设计简单,使用方便,解决了常规窗户上没有可阻挡窗户闭合装置的不足,满足了人们的需求。

附图说明

[0008] 图1是本实用新型所涉及的一种防止闭合的窗户的整体结构示意图;

[0009] 图1中,1是外框,2是窗框,3是凹槽,4是卡槽,5是阻挡装置,6是凸耳。

具体实施方式

[0010] 以下结合附图对本实用新型的原理和技术特点进行描述,所述实施例仅为本实用新型的优选方式,并非用于限定本实用新型的范围。

[0011] 如图1所示:一种防止闭合的窗户,包括窗户和阻挡装置(5),所述窗户由外框(1)和窗框(2)组成,在外框(1)的下方里侧,靠近里侧边缘处设有凹槽(3),并在窗框(2)内的玻璃上设有卡槽(4),卡槽(4)内可放置阻挡装置(5);卡槽(4)为顶部开口且带有空腔的长方形结构,其宽和高的尺寸均与阻挡装置(5)的尺寸相适配,长为3-5厘米左右,使阻挡装置(5)可以放置在卡槽(4)内;卡槽(4)使用强力胶粘合在窗框(2)内的玻璃上;

[0012] 所述阻挡装置(5)为长方体结构,为塑料或木材,高为10厘米左右,宽为窗户打开后,里侧窗框(2)与外框(1)之间的距离,阻挡装置(5)的下方设有凸耳(6),凸耳(6)的尺寸与凹槽(3)的尺寸相适配,且位置也相对应,使凸耳(6)可以插入到凹槽(3)内。

[0013] 按上述技术方案,平常时,阻挡装置(5)倒放插入到卡槽(4)内,当需要防止窗户闭合时,可以将阻挡装置(5)取下,然后,将凸耳(6)插入到凹槽(3)内,使阻挡装置(5)直立于外框(1)与窗框(2)之间的空隙,达到防止窗户闭合的目的。

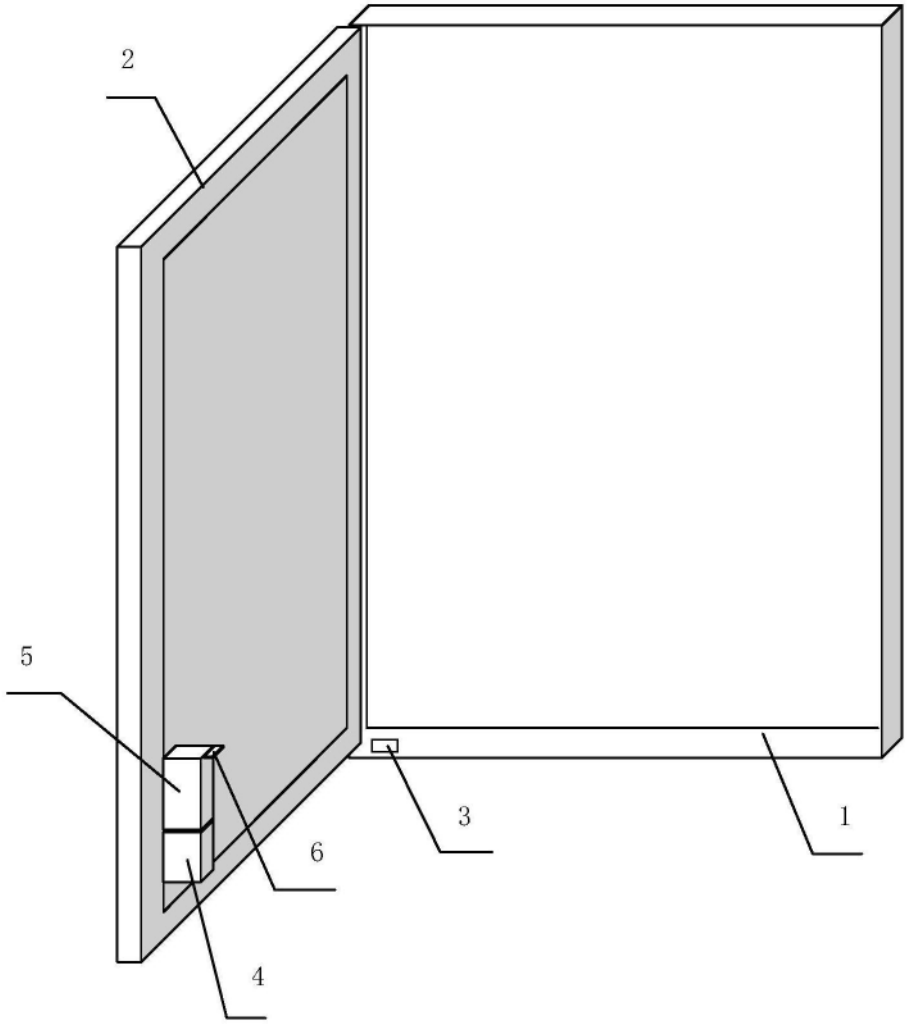

图1