(19)中华人民共和国国家知识产权局

(12)实用新型专利

(10)授权公告号 CN 207188306 U
(45)授权公告日 2018.04.06

(21)申请号 201720911673.1

(22)申请日 2017.07.26

(73)专利权人 山东中医药大学
地址 250000 山东省济南市长清区大学科技园大学路4655号

(72)发明人 张国玮 王健 孟展 巩晨晓 曹仙翊 林晓璐

(74)专利代理机构 山东博睿律师事务所 37238
代理人 常银焕

(51)Int.Cl.
B08B 3/02(2006.01)
B08B 3/00(2006.01)
B08B 13/00(2006.01)
B08B 5/04(2006.01)
B01D 46/02(2006.01)
B01D 35/02(2006.01)

权利要求书1页 说明书3页 附图2页

(54)实用新型名称

一种环保清洁台

(57)摘要

本实用新型公开了一种环保清洁台，包括工作台，所述工作台上部通过灯座安装有照明灯管，所述工作台上部固定有集尘罩，所述集尘罩通过风管和除尘盒一侧连通，所述除尘盒的另一侧通过风管和风机的进风口连通，所述风机的出风口通过风管和加热盒的一侧连通，所述加热盒的另一侧通过风管和通风栅连通，所述工作台中部安装有水龙头和速热水龙头，所述水池底部设有排水口，所述排水口通过管道与蓄水池的上部连通，所述蓄水池内部上方设有过滤网，所述蓄水池内部底侧设有溢流管道，所述水泵的进水口通过水管和蓄水池的底部连通，所述水泵的出水口通过水管和水龙头连通。该实用新型，功能较多，值得推广。

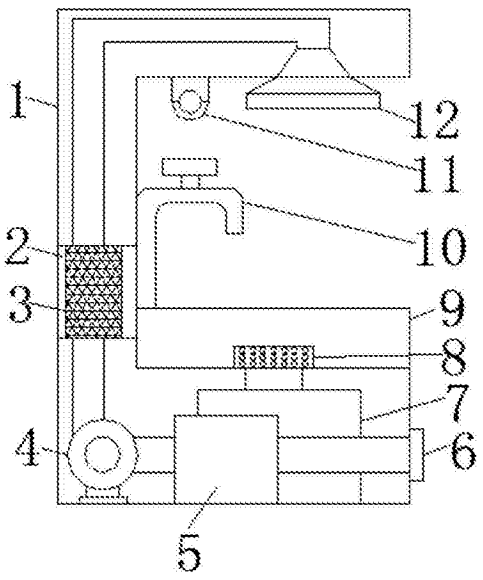

CN 207188306 U

1.一种环保清洁台，包括工作台(1)，其特征在于：所述工作台(1)上部通过灯座安装有照明灯管(11)，所述工作台(1)上部固定有集尘罩(12)，所述集尘罩(12)通过风管和除尘盒(2)一侧连通，所述除尘盒(2)固定在工作台(1)内部中间位置一侧，所述除尘盒(2)的另一侧通过风管和风机(4)的进风口连通，所述风机(4)通过安装座安装在工作台(1)内部底侧，所述风机(4)的出风口通过风管和加热盒(5)的一侧连通，所述加热盒(5)的另一侧通过风管和通风栅(6)连通，所述通风栅(6)设置在工作台(1)底部一侧，所述工作台(1)中部安装有水龙头(10)和速热水龙头(13)，所述水龙头(10)和速热水龙头(13)下方设有水池(9)，所述水池(9)设置在工作台(1)中部，所述水池(9)底部设有排水口(15)，所述排水口(15)通过管道与蓄水池(7)的上部连通，所述蓄水池(7)设置在工作台(1)内部底侧，所述蓄水池(7)内部上方设有过滤网(16)，所述蓄水池(7)内部底侧设有溢流管道(17)，所述工作台(1)内部底侧通过底座安装有水泵(14)，所述水泵(14)的进水口通过水管和蓄水池(7)的底部连通，所述水泵(14)的出水口通过水管和水龙头(10)连通。

2.根据权利要求1所述的一种环保清洁台，其特征在于：所述照明灯管(11)外部设有防护外壳。

3.根据权利要求1所述的一种环保清洁台，其特征在于：所述加热盒(5)内部设有加热丝(18)。

4.根据权利要求1所述的一种环保清洁台，其特征在于：所述除尘盒(2)内部设有灰尘过滤袋(3)。

5.根据权利要求1所述的一种环保清洁台，其特征在于：所述排水口(19)上部设有滤筛(8)。

6.根据权利要求1所述的一种环保清洁台，其特征在于：所述速热水龙头(13)与自来水管连通。

一种环保清洁台

技术领域

[0001] 本实用新型属于环保技术领域，具体涉及一种环保清洁台。

背景技术

[0002] 速热水龙头：行业里亦称作电热水龙头或即热水龙头。速热水龙头的喷口须采用可自动卸压的喷头，水龙头的喷口须采用可自动卸压的喷头，没采用可自动卸压喷头的速热水龙头产品，会因用户使用环境中的水压力冲击而影响产品的正常使用与寿命，并给温度和水量调节带的水压力冲击而影响产品的正常使用与寿命。在工业生产中，一些物品进行清理粉尘时，粉尘总会弥散的到处都是，不仅会污染环境，还会再次被吸入到人体中。一些容器中的污水需要倾倒以及清理时，容易将水池弄脏，以及会把污渍弄得到处都是。现有的吸尘设备以及污水处理设备功能较少，一般不能够提供热水，在冬天对物品进行清理粉尘时，使用冰冷的冷水，会给操作者带来极大的不适感。

[0003] 有鉴于此，设计一种功能较多的环保清洁台来解决上述问题很有必要。

实用新型内容

[0004] 本实用新型的目的在于提供一种环保清洁台，以解决上述背景技术中提出的问题。

[0005] 为实现上述目的，本实用新型提供如下技术方案：一种环保清洁台，包括工作台，所述工作台上部通过灯座安装有照明灯管，所述工作台上部固定有集尘罩，所述集尘罩通过风管和除尘盒一侧连通，所述除尘盒固定在工作台内部中间位置一侧，所述除尘盒的另一侧通过风管和风机的进风口连通，所述风机通过安装座安装在工作台内部底侧，所述风机的出风口通过风管和加热盒的一侧连通，所述加热盒的另一侧通过风管和通风栅连通，所述通风栅设置在工作台底部一侧，所述工作台中部安装有水龙头和速热水龙头，所述水龙头和速热水龙头下方设有水池，所述水池设置在工作台中部，所述水池底部设有排水口，所述排水口通过管道与蓄水池的上部连通，所述蓄水池设置在工作台内部底侧，所述蓄水池内部上方设有过滤网，所述蓄水池内部底侧设有溢流管道，所述工作台内部底侧通过底座安装有水泵，所述水泵的进水口通过水管和蓄水池的底部连通，所述水泵的出水口通过水管和水龙头连通。

[0006] 优选的，所述照明灯管外部设有防护外壳。

[0007] 优选的，所述加热盒内部设有加热丝。

[0008] 优选的，所述除尘盒内部设有灰尘过滤袋。

[0009] 优选的，所述排水口上部设有滤筛。

[0010] 优选的，所述速热水龙头与自来水管连通。

[0011] 本实用新型的技术效果和优点：该环保清洁台，通过设置集尘罩和除尘盒连通，具有除尘作用，通过在工作台中部设置速热水龙头，可以提供热水，通过设置蓄水池，可以将污水过滤净化，可二次使用，具有环保使用价值，通过设置透气栅和加热盒连通，可在冬天

提供热风，对操作者腿部有供暖作用，在天气热的时候不开启加热，可对操作者腿部进行吹风，具有散热作用。该实用新型，功能较多，值得推广。

附图说明

[0012] 图1为本实用新型的结构示意图；

[0013] 图2为本实用新型的正视图；

[0014] 图3为本实用新型的加热盒内部示意图。

[0015] 图中：1工作台、2除尘盒、3灰尘过滤袋、4风机、5加热盒、6透风栅、7蓄水池、8滤筛、9水池、10水龙头、11照明灯管、12集尘罩、13速热水龙头、14水泵、15排水口、16过滤网、17溢流水管、18电热丝。

具体实施方式

[0016] 下面将结合本实用新型实施例中的附图，对本实用新型实施例中的技术方案进行清楚、完整地描述，显然，所描述的实施例仅仅是本实用新型一部分实施例，而不是全部的实施例。基于本实用新型中的实施例，本领域普通技术人员在没有做出创造性劳动前提下所获得的所有其他实施例，都属于本实用新型保护的范围。

[0017] 本实用新型提供了如图1-3所示的一种环保清洁台，包括工作台1，所述工作台1上部通过灯座安装有照明灯管11，所述工作台1上部固定有集尘罩12，所述集尘罩12通过风管和除尘盒2一侧连通，所述除尘盒2固定在工作台1内部中间位置一侧，所述除尘盒2的另一侧通过风管和风机4的进风口连通，所述风机4通过安装座安装在工作台1内部底侧，所述风机4的出风口通过风管和加热盒6的一侧连通，所述加热盒6的另一侧通过风管和通风栅6连通，所述通风栅6设置在工作台1底部一侧，所述工作台1中部安装有水龙头10和速热水龙头13，所述水龙头10和速热水龙头13下方设有水池9，所述水池9设置在工作台1中部，所述水池9底部设有排水口15，所述排水口15通过管道与蓄水池7的上部连通，所述蓄水池7设置在工作台1内部底侧，所述蓄水池7内部上方设有过滤网16，所述蓄水池7内部底侧设有溢流管道17，所述工作台1内部底侧通过底座安装有水泵14，所述水泵14的进水口通过水管和蓄水池7的底部连通，所述水泵14的出水口通过水管和水龙头10连通。

[0018] 进一步的，所述照明灯管11外部设有防护外壳，对照明灯管11有防护作用。

[0019] 进一步的，所述加热盒6内部设有加热丝18，可以对过滤后的空气进行加热。

[0020] 进一步的，所述除尘盒2内部设有灰尘过滤袋3，可以过滤灰尘，并且便于清理。

[0021] 进一步的，所述排水口19上部设有滤筛8，可以将较大的碎屑过滤。

[0022] 进一步的，所述速热水龙头13与自来水管连通，方便提供热水。

[0023] 工作原理：集尘罩12收集灰尘，风机4通过风管将灰尘吸入除尘盒2内部，经过灰尘过滤袋3可以将灰尘过滤掉，风机4将过滤后的空气吹入加热盒5进行加热，风机4会将加热的空气通过透风栅6吹到操作者腿部，为操作者供暖，蓄水池7可将用过的废水进行过滤，通过水泵14将过滤的水进行二次利用，具有一定的环保价值，通过速热水龙头13可为操作者提供热水，照明灯管11可提供照明，溢流水管17可防止蓄水池中水量过多，导致废水溢出。该实用新型，功能较多，值得推广。

[0024] 最后应说明的是：以上所述仅为本实用新型的优选实施例而已，并不用于限制本

实用新型，尽管参照前述实施例对本实用新型进行了详细的说明，对于本领域的技术人员来说，其依然可以对前述各实施例所记载的技术方案进行修改，或者对其中部分技术特征进行等同替换，凡在本实用新型的精神和原则之内，所作的任何修改、等同替换、改进等，均应包含在本实用新型的保护范围之内。

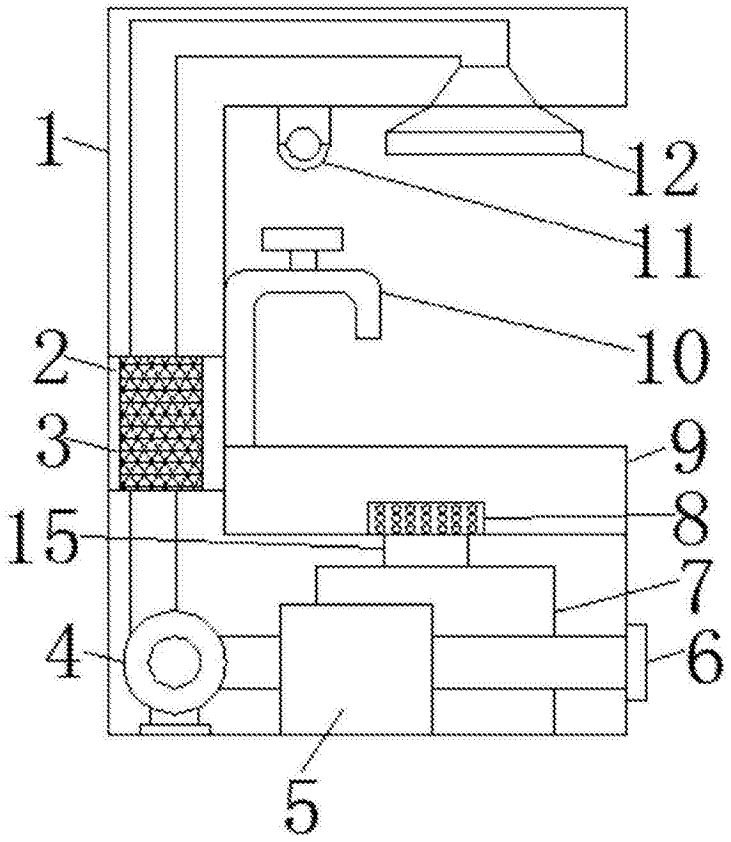

图1

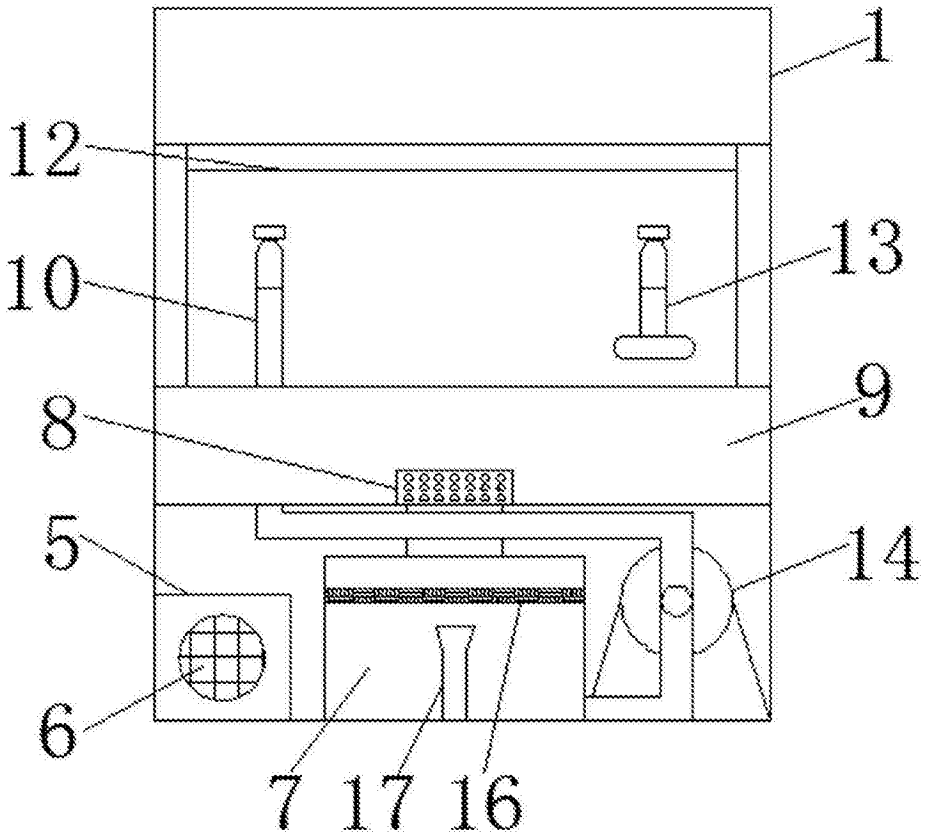

图2

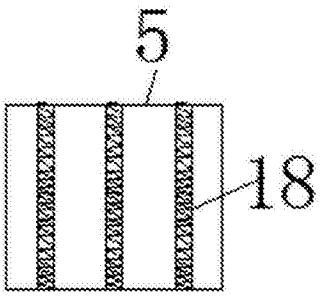

图3