(19)中华人民共和国国家知识产权局

(12)实用新型专利

(10)授权公告号 CN 204713622 U
(45)授权公告日 2015.10.21

(21)申请号 201520222111.7

(22)申请日 2015.04.14

(73)专利权人 江苏正桥影像科技股份有限公司
地址 210020 江苏省南京市江宁区将军大道669号南京吉马产业园D06

(72)发明人 王化祥 付用钦 王舒来

(74)专利代理机构 南京苏高专利商标事务所（普通合伙）32204
代理人 王华

(51)Int.Cl.
B65D 19/26(2006.01)
B65D 19/38(2006.01)

权利要求书1页 说明书2页 附图1页

(54)实用新型名称

一种设备载料盘

(57)摘要

本实用新型公开了一种设备载料盘，包括四个嵌入部和置于所述嵌入部内的料盘，所述嵌入部与所述料盘大小一致且均呈方形，每个所述嵌入部相邻两边的边线上均设有定位块，所述料盘的四个直角处设有用于保持料盘四周高度一致的限位弹簧片。本实用新型的设备载料盘能够有效缩小因底部变形导致料盘四周高度的差距，从而能够防止锁附机吸取镜头时由于料盘四周高度差较大而造成料盘震动的现象发生，提升了料盘的上机使用率，降低了锁附机报警频率，也降低了镜头混乱造成的镜头二次污染率，进而确保了镜头组装良率，本实用新型的设备载料盘结构简单合理，占用空间小。

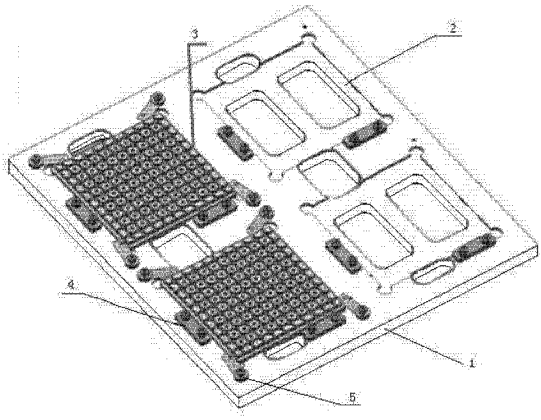

CN 204713622 U

1. 一种设备载料盘，其特征在于：包括四个嵌入部和置于所述嵌入部内的料盘，所述嵌入部与所述料盘大小一致且均呈方形，每个所述嵌入部相邻两边的边线上均设有定位块，所述料盘的四个直角处设有用于保持料盘四周高度一致的限位弹簧片。

2. 根据权利要求 1 所述的设备载料盘，其特征在于：所述限位弹簧片包括固定端和可绕动端，所述固定端位于载料盘上，所述可绕动端可围绕固定端转动。

3. 根据权利要求 1 所述的设备载料盘，其特征在于：所述料盘上设有多个用于放置镜头的凹槽结构，且多个凹槽结构呈列阵式排布。

4. 根据权利要求 1 所述的设备载料盘，其特征在于：所述载料盘呈方形。

一种设备载料盘

技术领域

[0001] 本实用新型涉及一种设备载料盘，尤其涉及一种用于镜头锁附机吸取镜头工序段的设备载料盘。

背景技术

[0002] 目前，手机模组镜头来料包装承载料盘为塑料材质，承载料盘经过长时间使用以及周转会出现底部变形的现象，手机模组镜头来料包装时是镜头锁附机吸取料盘上的镜头后再与 VCM 面板进行组装，但是装机时如果待吸取的镜头位于变形料盘中（料盘底部变形使料盘四周高度不一致），锁附机吸取镜头时就会造成料盘震动，料盘震动后会引起料盘上其它镜头混乱从而造成锁附机识别错误报警。

实用新型内容

[0003] 实用新型目的：本实用新型所要解决的技术问题是提供一种设备载料盘，该设备载料盘上设有使料盘四周高度一致的限位弹簧片，从而能够有效避免锁附机吸取镜头造成料盘震动的现象发生。

[0004] 实用新型内容：为解决上述技术问题，本实用新型所采用的技术手段为：

[0005] 一种设备载料盘，包括四个嵌入部和置于所述嵌入部内的料盘，所述嵌入部与所述料盘大小一致且均呈方形，每个所述嵌入部相邻两边的边线上均设有定位块，所述料盘的四个直角处设有用于保持料盘四周高度一致的限位弹簧片。

[0006] 进一步优选，所述限位弹簧片包括固定端和可绕动端，所述固定端位于载料盘上，所述可绕动端可围绕固定端转动。

[0007] 进一步优选，所述料盘上设有多个用于放置镜头的凹槽结构，且多个凹槽结构呈列阵式排布。

[0008] 进一步优选，所述载料盘呈方形。

[0009] 有益效果：相比于现有技术，本实用新型的设备载料盘能够有效缩小因底部变形导致料盘四周高度的差距，从而能够防止锁附机吸取镜头时由于料盘四周高度差较大而造成料盘震动的现象发生，提升了料盘的上机使用率，降低了锁附机报警频率，也降低了镜头混乱造成的镜头二次污染率，进而确保了镜头组装良率， 本实用新型的设备载料盘结构简单合理，占用空间小。

附图说明

[0010] 图 1 是本实用新型设备载料盘的结构示意图。

具体实施方式

[0011] 下面结合附图和具体实施例对本实用新型内容作进一步说明。

[0012] 如图 1 所示，本实用新型的设备载料盘，包括四个嵌入部 2 和置于嵌入部 2 内的料

盘3，嵌入部2与料盘3大小一致且均呈方形，料盘3上设有多个用于放置镜头的凹槽结构，且多个凹槽结构呈列阵式排布，每个嵌入部2相邻两边的边线上均设有定位块4，定位块4用来定位料盘3摆放的位置，定位块4能够避免料盘3放入嵌入部2后出现左右晃动的现象，定位块4能够确定料盘3摆放在嵌入部2内的位置是否准确，且不让料盘3左右或上下晃动，料盘3的四个直角处设有用于保持料盘3四周高度一致的限位弹簧片5，限位弹簧片5包括固定端和可绕动端，限位弹簧片5的固定端位于载料盘1上，限位弹簧片5的可绕动端可围绕固定端转动，限位弹簧片5用来缩小料盘3四周因底部变形而出现的高度差，限位弹簧片5使料盘3四周高度（基本）一致，载料盘1也呈方形。

[0013] 调整载料盘1上的定位块4，确定料盘3是否准确放置在嵌入部2内，再确认料盘3内的镜头是否摆放整齐，最后将限位弹簧片5的可绕动端卡在料盘3的四个直角处即可开机生产。

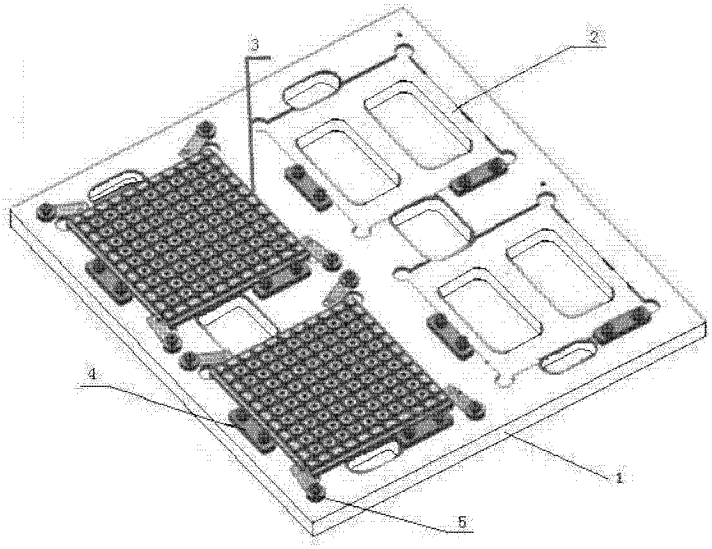

图 1