(19)中华人民共和国国家知识产权局

(12)实用新型专利

(10)授权公告号 CN 205855430 U
(45)授权公告日 2017.01.04

(21)申请号 201620537130.3

(22)申请日 2016.06.06

(73)专利权人 元谋利明脱水蔬菜有限责任公司
地址 651300 云南省楚雄彝族自治州元谋县元马镇新大街北段金殿坡头

(72)发明人 段秀斌 陆青平 黄茂林 李明昌 邓小波 盛友会 胡世军

(74)专利代理机构 云南派特律师事务所 53110
代理人 叶健

(51)Int.Cl.
B65G 65/40(2006.01)
B65G 65/32(2006.01)
A23L 19/00(2016.01)

权利要求书1页 说明书1页 附图2页

(54)实用新型名称

一种脱水葱粒下料机

(57)摘要

本实用新型公开一种脱水葱粒下料机，屋顶基建上设置有料仓，料仓下端连接有下料管，下料管内设置有气缸，气缸末端连接有活塞，活塞的直径稍小于出料桶直径。优点，对葱粒进行下料的同时，还能将转移容器内的葱粒进行压紧，防止转移过程中葱粒掉落到地上，不会造成葱粒堆积。活塞关闭出料桶出口时，不会挤压到葱粒，保证葱粒的外形美观。

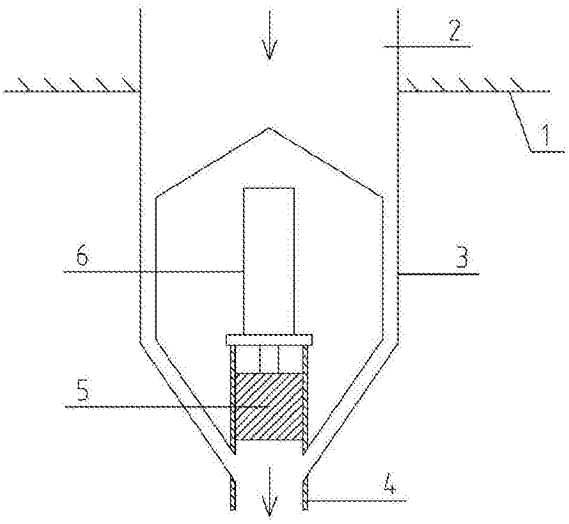

CN 205855430 U

1.一种脱水葱粒下料机，其特征在于，包括屋顶基建(1)、料仓(2)、下料管(3)、出料桶(4)、活塞(5)、气缸(6)，屋顶基建(1)上设置有料仓(2)，料仓(2)下端连接有下料管(3)，下料管(3)内设置有气缸(6)，气缸(6)末端连接有活塞(5)，活塞(5)的直径稍小于出料桶(4)直径。

一种脱水葱粒下料机

技术领域

[0001] 本实用新型属于脱水蔬菜加工领域，具体涉及一种脱水葱粒下料机。

背景技术

[0002] 葱粒加工过程中，不同的加工工序需要不同的温度。当葱粒从一个需要将温度控制精准的加工工序，转移到另一个不需要控制温度的加工工序时，需要借助工具对葱粒进行转移。现有的葱粒转移主要通过管道完成，管道上安装阀门，通过控制阀门的开关，控制葱粒转移，容易造成葱粒堆积。闭合阀门时，会挤压到葱粒，影响葱粒后期加工出来的外形。

实用新型内容

[0003] 针对上述现有技术存在的问题，本实用新型公开一种脱水葱粒下料机，保证葱粒的外形美观，使葱粒转移更加方便。

[0004] 其技术方案为：

[0005] 一种脱水葱粒下料机，包括屋顶基建、料仓、下料管、出料桶、活塞、气缸，屋顶基建上设置有料仓，料仓下端连接有下料管，下料管内设置有气缸，气缸末端连接有活塞，活塞的直径稍小于出料桶直径。

[0006] 采用的本实用新型提供的一种脱水葱粒下料机对葱粒进行下料，将葱粒放置在料仓内；开启气缸，气缸带动活塞向上运动，下料管末端的出料桶打开。料仓内的葱粒掉落到下料管内，下料管内的葱粒经末端的出料桶掉落到出料桶下方的转移容器内，当转移容器内的葱粒达到一定量时，开启气缸，气缸带动活塞向下运动，活塞将出料桶出口堵塞，活塞将出料桶堵塞同时继续下移，对转移容器内的葱粒进行压紧。对葱粒进行下料的同时，还能将转移容器内的葱粒进行压紧，防止转移过程中葱粒掉落到地上，不会造成葱粒堆积。活塞关闭出料桶出口时，不会挤压到葱粒，保证葱粒的外形美观。

附图说明

[0007] 图1为本实用相信结构示意图；

[0008] 图2为活塞将下料仓堵塞状态示意图；

[0009] 图3为活塞对转移容器内葱粒进行挤压状态示意图；其中，1-屋顶基建、2-料仓、3-下料管、4-出料桶、5-活塞、6-气缸、7-转移容器。

具体实施方式

[0010] 如图所示，一种脱水葱粒下料机，包括屋顶基建1、料仓2、下料管3、出料桶4、活塞5、气缸6，屋顶基建1上设置有料仓2，料仓2下端连接有下料管3，下料管3内设置有气缸6，气缸6末端连接有活塞5，活塞5的直径稍小于出料桶4直径。

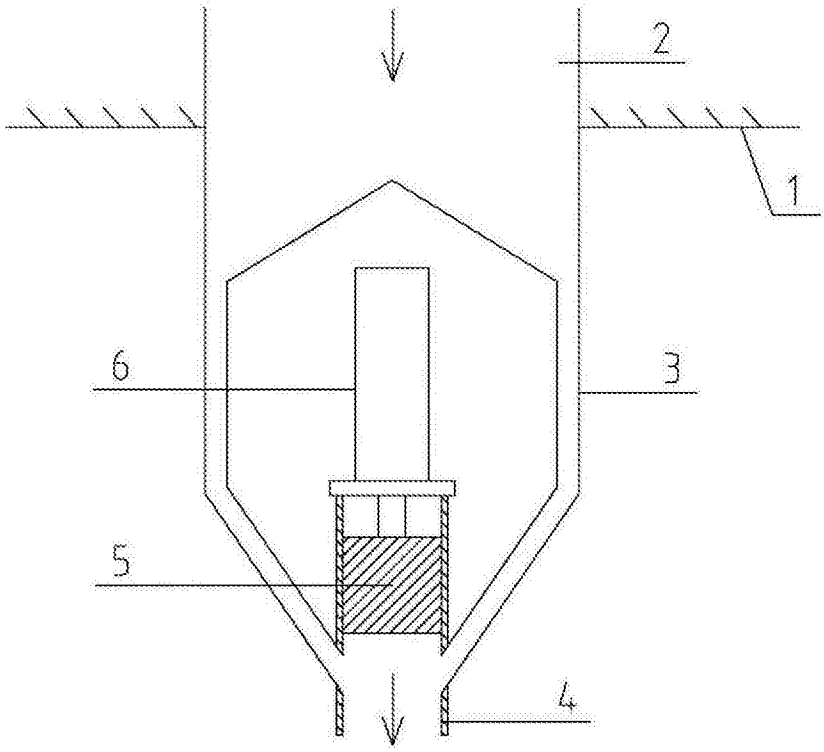

图1

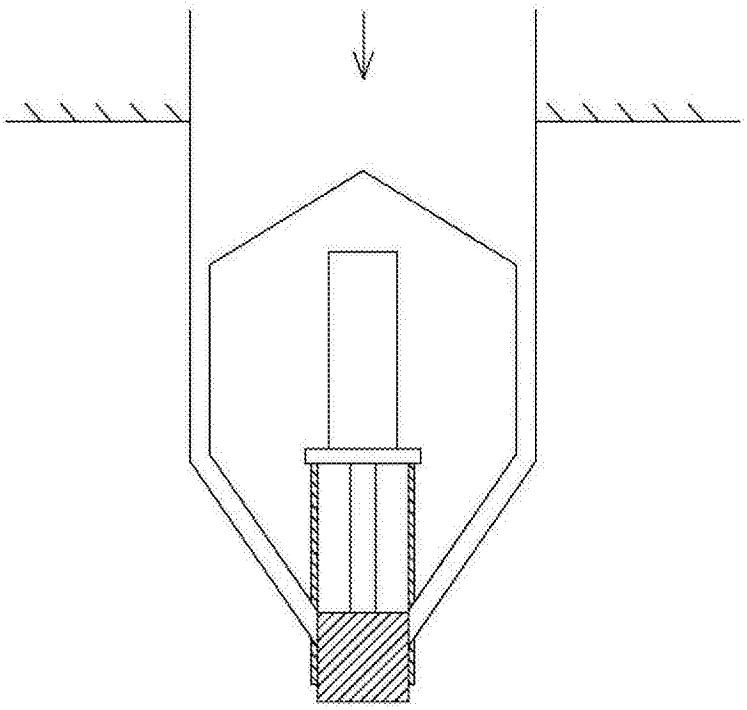

图2

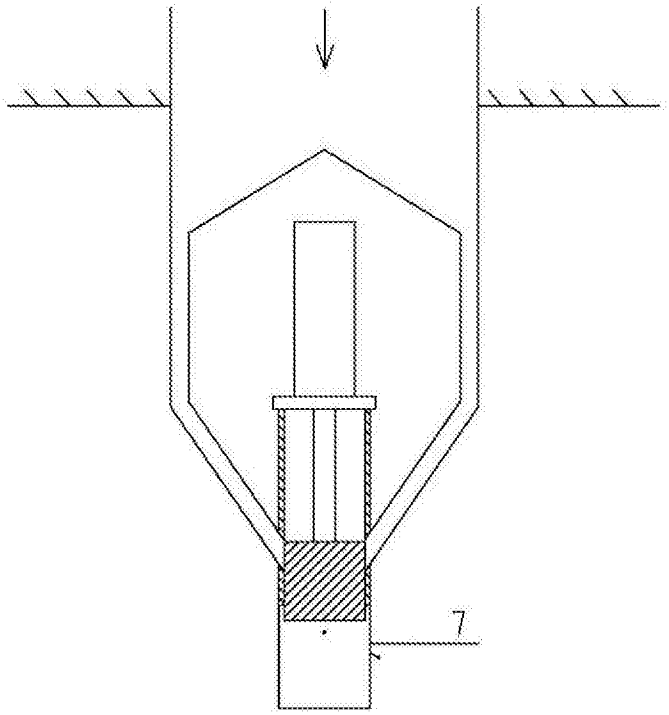

图3