(19) 대한민국특허청(KR)
(12) 공개특허공보(A)

(51) Int. Cl.[6]
B28D 1/22

(11) 공개번호 특1997-0061476
(43) 공개일자 1997년09월12일

(21) 출원번호 특1996-0022754
(22) 출원일자 1996년06월21일
(30) 우선권주장 96-34073 1996년02월21일 일본(JP)
(71) 출원인 아사히가라스 가부시끼가이샤 세야 히로미찌
일본국 도오꾜도 지요다꾸 마루노우찌 2쪼메 1방 2고
(72) 발명자 마쓰모또 이쓰오
일본국 지바껭 후나바시시 기따혼쬬 1쪼메 10-1 아사히라가스 가부시끼가이샤 후나바시고죠 나이
도꾸다 나오따
일본국 지바껭 후나바시시 기따혼쬬 1쪼메 10-1 아사히라가스 가부시끼가이샤 후나바시고죠 나이
모리히로 나오끼
타일랜드 촌부리 20230 시라차 퉁수크라 라엠차방 인더스 트리얼 에스테이트 87/12 무 2 사이암 아사히 테크노글래스코,. 엘티디.
(74) 대리인 윤여범, 박해선

심사청구 : 없음

(54) 용융글래스 절단 장치

요약

[과제]

개폐 반전 동작시의 충격 및 진동을 없애고, 얇은 날로 될 수 있게 하여 용융 글래스와 불레이드와의 접촉시간을 짧게한다.

[해결수단]

블레이드를 부착시킨 한 쌍의 아암(5)과, 이것을 지지하는 아암 지지축(6)과 피니언(24)이 랙(25)의 한쪽 끝에서 다른쪽 끝으로의 동작으로 1회전하는 유압식 랙 피니언 기구(16)를 구비하였다.

대표도

도1

명세서

[발명의 명칭]

용융글래스 절단 장치

[도면의 간단한 설명]

제1도는 본 발명에 관한 용융 글래스 절단 장치의 1실시예의 상면도.

제2도는 제1도의 장치의 횡 단면도.

제3도는 유압식 랙 피니언 기구의 일부단면 상면도.

제4도는 유압식 랙 피니언 기구의 구동과 플레이드를 부착한 한 쌍의 아암의동작을 관계를 나타낸 도면.

제5도는 유압식 랙 피니언 기구의 구동과 블레이드를 부착한 한 쌍의 아암의 동작의 관계를 나타낸 도면.

본 내용은 요부공개 건이므로 전문 내용을 수록하지 않았음

(57) 청구의 범위

청구항 1

대칭적으로 개폐동작하는 1쌍의 아암과, 각 아암의 선단에 부착시킨 용융 글래스 절단용의 블레이드와, 이 한 쌍의 아암을 동축상에 지지하는 아암 지지축과, 피니언이 랙의 한쪽 끝으로부터 다른쪽 끝으로의 동작으로 1회전 하는 유압식 랙 피니언 기구와, 이 유압식 랙 피니언 기구의 피니언축에 부착한 편심판과, 레일을 가이드로하여 슬라이딩하는 슬라이드 블록과, 상기 편심판과 슬라이드 블록을 연결하는 연결접속 로드와, 상기 슬라이드 블로과 상기 한쌍의 아암을 연결하여 블레이드를 열림에서 닫힘으로 및 닫힘에서 열림으로 동작시키는 링크바아를 구비하고, 상기 피니언의 1회전 동작중에 블레이드를 열림에서 닫힘으로 및 닫힘에서 열림으로 연속적으로 동작시키도록 구성한 것을 특징으로 하는 용융 글래스 절단 장치.

청구항 2

제1항에 있어서, 상기 블레이드, 아암 및 아암 지지축을 포함하는 절단부와 상기 랙 피니언 기구를 포함하는 구동부를 분할 가능하게 한 것을 특징으로 하는 용융 글래스 전달 장치.

청구항 3

제2항에 있어서, 상기 연결접속 로드를 2분할하여 절단부와 구동부를 분리 가능하게 한 것을 특징으로 하는 용융 글래스 절단 장치.

청구항 4

제1항에 있어서, 상기 한 쌍의 아암의 한쪽의 아암에 연결된 휠을 상기 아암 지지축에 장착하고, 이 휠에 걸어 맞추는 이 웜의 웜축에 부착시킨 핸들로 이루어지는 블레이드 간격 조정기구를 설치하고, 상기 휠에 맞추는 백래쉬 제거용 스프링을 구비한 것을 특징으로 하는 용융 글래스 절단 장치

※ 참고사항 : 최초출원 내용에 의하여 공개하는 것임.

도면

도면1

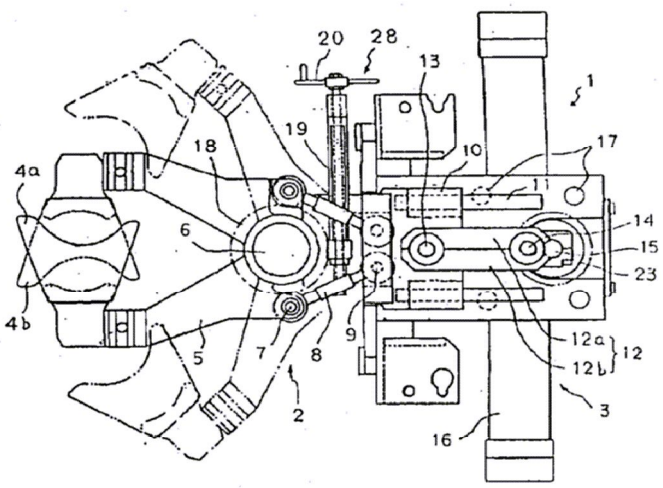

도면2

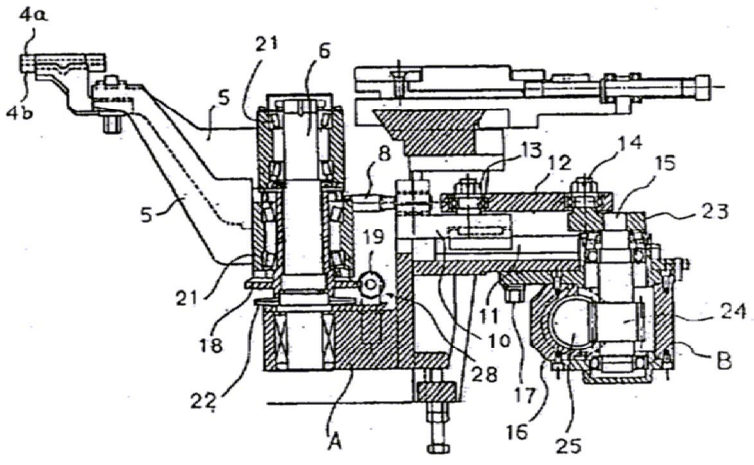

도면3

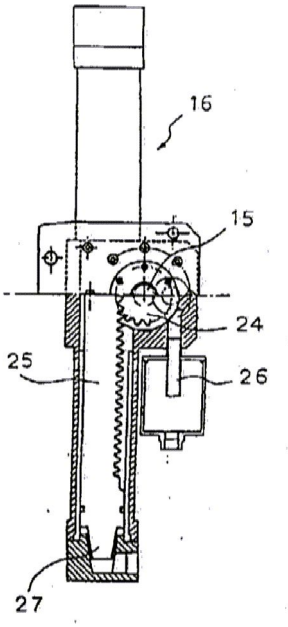

도면4a

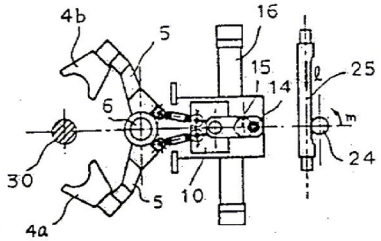

도면4b

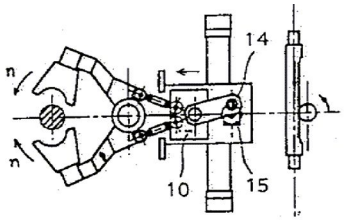

도면4c

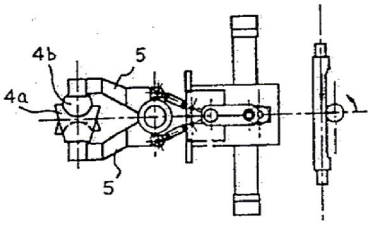

도면5d

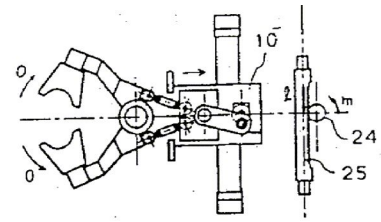

도면5e

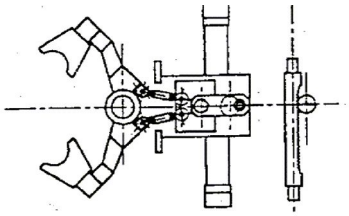

도면5f

