(19)中华人民共和国国家知识产权局

(12)实用新型专利

(10)授权公告号 CN 204067696 U
(45)授权公告日 2014.12.31

(21)申请号 201420433329.2

(22)申请日 2014.08.04

(73)专利权人 江苏中寰卫星导航通信有限公司
地址 210061 江苏省南京市高新区惠达路6号北斗大厦9层901室

(72)发明人 彭美霞 葛晓嘉 张长庆 张恒 王媛媛 陈敏 孙燕京 张传帅

(51)Int.Cl.
H01R 13/52(2006.01)
H01R 13/631(2006.01)

(ESM)同样的发明创造已同日申请发明专利

权利要求书1页 说明书2页 附图1页

(54)实用新型名称

一种户外用卫星数据接头

(57)摘要

本实用新型涉及一种户外用卫星数据接头，接头包括插头和插座；插头上设置有固定块，固定块的两侧对称设置有两个圆柱形凸起；插座包括插座固定板，在插座固定板的两侧镜像对称设置有固定爪，固定爪为L形，固定爪的一端与插座固定板转动连接，固定爪的另一端设置有固定有一个与圆柱形凸起轴线平行的支撑杆，固定爪采用弹性材料制成，圆柱形凸起的直径大于固定爪的转动半径。

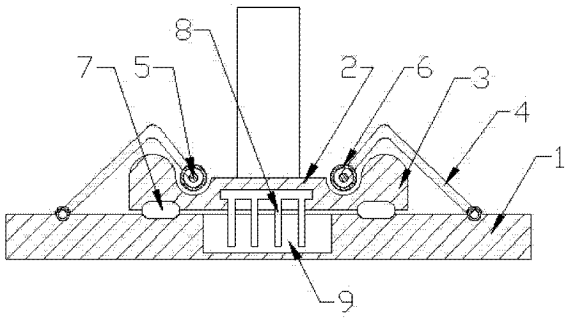

CN 204067696 U

1. 一种户外用卫星数据接头，其特征是：所述接头包括插头和插座；

所述插头上设置有固定块，所述固定块的两侧对称设置有两个圆柱形凸起；

所述插座包括插座固定板，在所述插座固定板的两侧镜像对称设置有固定爪，所述固定爪为 L 形，所述固定爪的一端与插座固定板转动连接，所述固定爪的另一端设置有固定有一个与所述圆柱形凸起轴线平行的支撑杆，所述固定爪采用弹性材料制成，

所述圆柱形凸起的直径大于固定爪的转动半径。

2. 如权利要求 1 所述的一种户外用卫星数据接头，其特征是：所述固定块上设置有环形的密封圈，在所述固定板上设置有与所述密封圈对应的环形凹槽。

3. 如权利要求 1 所述的一种户外用卫星数据接头，其特征是：所述支撑杆上还套接有空心圆管，所述空心圆管可以绕支撑杆自由转动。

一种户外用卫星数据接头

技术领域

[0001] 本实用新型涉及一种户外用卫星数据接头，属于数据线连接器材领域。

背景技术

[0002] 传统的卫星数据接头防水防尘性能差，在户外使用时，很容易发生进灰、进水等问题，同时也很容易在设备移动时，发生脱落。

实用新型内容

[0003] 本实用新型要解决的技术问题是：克服现有技术中数据接头防水、防尘性能差，易脱落的技术问题，提供一种新型的数据接头。

[0004] 本实用新型解决其技术问题所采用的技术方案是：

[0005] 一种户外用卫星数据接头，所述接头包括插头和插座；所述插头上设置有固定块，所述固定块的两侧对称设置有两个圆柱形凸起；所述插座包括插座固定板，在所述插座固定板的两侧镜像对称设置有固定爪，所述固定爪为 L 形，所述固定爪的一端与插座固定板转动连接，所述固定爪的另一端设置有固定有一个与所述圆柱形凸起轴线平行的支撑杆，所述固定爪采用弹性材料制成，所述圆柱形凸起的直径大于固定爪的转动半径。

[0006] 作为本实用新型的进一步创新，所述固定块上设置有环形的密封圈，在所述固定板上设置有与所述密封圈对应的环形凹槽。

[0007] 作为本实用新型的进一步创新，所述支撑杆上还套接有空心圆管，所述空心圆管可以绕支撑杆自由转动。

[0008] 本实用新型的有益效果是：

[0009] 本实用新型通过密封圈和一个简易式的扣具，实现对接头的密封和加固，通过扣具对密封元件的压紧，可以有效的实现防灰、防尘等目的，同时也可以有效的防止接口的脱落。

附图说明

[0010] 下面结合附图和实施例对本实用新型进一步说明。

[0011] 图 1 是本实用新型的剖面示意图。

具体实施方式

[0012] 现在结合附图对本实用新型作进一步详细的说明。这些附图均为简化的示意图，仅以示意方式说明本实用新型的基本结构，因此其仅显示与本实用新型有关的构成。

[0013] 如图 1 所示，本实用新型为一种户外用卫星数据接头，接头包括插头 8 和插座 9；插头 8 上设置有固定块 2，固定块 2 的两侧对称设置有两个圆柱形凸起 3；插座 9 包括插座 9 固定板 1，在插座 9 固定板 1 的两侧镜像对称设置有固定爪 4，固定爪 4 为 L 形，固定爪 4 的一端与插座 9 固定板 1 转动连接，固定爪 4 的另一端设置有固定有一个与圆柱形凸起 3

轴线平行的支撑杆 5，固定爪 4 采用弹性材料制成，圆柱形凸起 3 的直径大于固定爪 4 的转动半径。

[0014] 固定块 2 上设置有环形的密封圈 7，在固定板上设置有与密封圈 7 对应的环形凹槽。

[0015] 支撑杆 5 上还套接有空心圆管 6，空心圆管 6 可以绕支撑杆 5 自由转动。

[0016] 将插头 8 插入到插座 9 上后，扳动固定爪 4，固定爪 4 发生弹性形变，绕过圆柱形凸起 3 后扣搭在固定板上，实现对插头 8 的固定。

[0017] 本实用新型通过密封圈 7 和一个简易式的扣具，实现对接头的密封和加固，通过扣具对密封元件的压紧，可以有效的实现防灰、防尘等目的，同时也可以有效的防止接口的脱落。

[0018] 以上述依据本实用新型的理想实施例为启示，通过上述的说明内容，相关工作人员完全可以在不偏离本项实用新型技术思想的范围内，进行多样的变更以及修改。本项实用新型的技术性范围并不局限于说明书上的内容，必须要根据权利要求范围来确定其技术性范围。

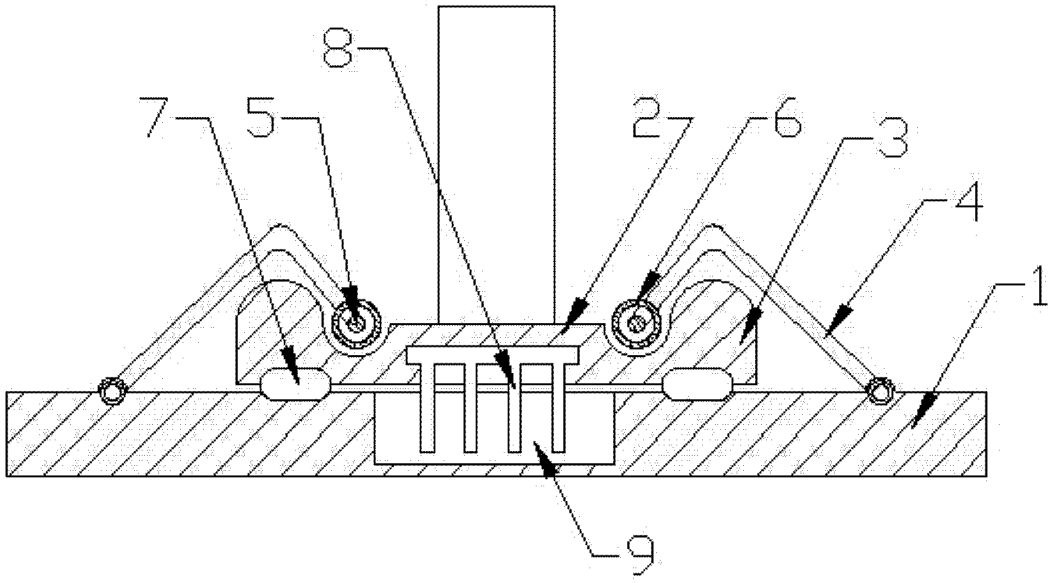

图 1