(19)中华人民共和国国家知识产权局

(12)实用新型专利

(10)授权公告号 CN 207951835 U
(45)授权公告日 2018.10.12

(21)申请号 201820221955.3
(22)申请日 2018.02.07
(73)专利权人 蔡进
地址 362000 福建省泉州市鲤城区承天巷81号
(72)发明人 蔡进
(74)专利代理机构 厦门市精诚新创知识产权代理有限公司 35218
代理人 方惠春
(51)Int.Cl.
B05B 15/628(2018.01)
B05B 13/04(2006.01)
B05B 12/08(2006.01)
B05B 13/02(2006.01)
B05B 9/04(2006.01)
B05B 9/00(2006.01)

权利要求书1页 说明书2页 附图2页

(54)实用新型名称

一种新型喷涂装置

(57)摘要

本实用新型涉及装修设备技术领域，提供一种新型喷涂装置，包括底座、工作台、支撑柱、驱动单元、供料机构、雾化发生源和喷枪，所述支撑柱固设于工作台上，所述工作台可转动地设于底座上，所述驱动单元设于底座上且其输出轴连接并带动工作台转动，所述支撑柱上部为可伸缩调节柱，所述支撑柱侧壁延伸设有支撑架，所述供料机构可拆装地设于支撑架上，所述喷枪可拆装地设于支撑柱的可伸缩调节柱顶端，所述喷枪的进料口与供料机构出料口相连接，所述喷枪的进气口与雾化发生源相连接，所述喷枪的喷头设有多个雾化喷出口且各个雾化喷出口上分别设有调节阀。本实用新型解决现有喷涂装置的喷头喷涂角度单一、清洗维护不便的问题。

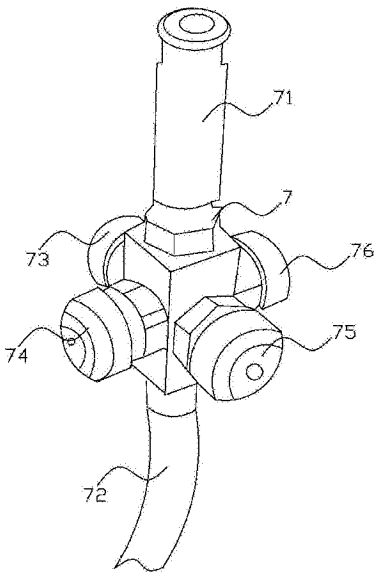

CN 207951835 U

1.一种新型喷涂装置，其特征在于：包括底座、工作台、支撑柱、驱动单元、供料机构、雾化发生源和喷枪，所述支撑柱固设于工作台上，所述工作台可转动地设于底座上，所述驱动单元设于底座上且其输出轴连接并带动工作台转动，所述支撑柱上部为可伸缩调节柱，所述支撑柱侧壁延伸设有支撑架，所述供料机构可拆装地设于支撑架上，所述喷枪可拆装地设于支撑柱的可伸缩调节柱顶端，所述喷枪的进料口与供料机构出料口相连接，所述喷枪的进气口与设于工作台上的雾化发生源相连接，所述喷枪的喷头设有四个雾化喷出口且各个雾化喷出口上分别设有调节阀，四个雾化喷出口布设于喷头圆周侧壁的前后左右四个方向且由中轴心向外喷涂。

2.根据权利要求1所述的新型喷涂装置，其特征在于：还包括控制器，各个所述雾化喷出口上的调节阀均为电磁阀，各个电磁阀分别连接并受控于控制器，所述驱动单元连接并受控于控制器。

3.根据权利要求1所述的新型喷涂装置，其特征在于：所述雾化发生源为空压机。

4.根据权利要求1所述的新型喷涂装置，其特征在于：所述底座下表面外周沿均布设有多个移动轮。

一种新型喷涂装置

技术领域

[0001] 本实用新型涉及装修设备技术领域，特别涉及一种新型喷涂装置。

背景技术

[0002] 随着喷涂装置是采用喷涂技术的专用喷涂设备，原理是控制气流瞬间推动配气换向机构换向，从而使启动马达的活塞作稳定连续的往复运动。对吸入的涂料增压，经高压软管将涂料输送到喷涂机的喷枪内，由喷枪将涂料瞬间雾化后释放到被涂物体表面。喷涂装置主要由供料机构、喷枪、雾化发生源构成。现有的喷涂装置中的喷头其一般是固定在总连接管上，其拆卸麻烦，清洗不便，而且喷头为一体机构，损坏需要整个更换，增加成本。而且现有的喷涂设备中的喷头喷射角度是无法调节的，使得其无法根据要求进行喷涂。

实用新型内容

[0003] 因此，针对上述的问题，本实用新型提出一种结构简单合理、可多方向多角度喷涂、移动方便、维护方便的新型喷涂装置。

[0004] 为解决此技术问题，本实用新型采取以下方案：一种新型喷涂装置，包括底座、工作台、支撑柱、驱动单元、供料机构、雾化发生源和喷枪，所述支撑柱固设于工作台上，所述工作台可转动地设于底座上，所述驱动单元设于底座上且其输出轴连接并带动工作台转动，所述支撑柱上部为可伸缩调节柱，所述支撑柱侧壁延伸设有支撑架，所述供料机构可拆装地设于支撑架上，所述喷枪可拆装地设于支撑柱的可伸缩调节柱顶端，所述喷枪的进料口与供料机构出料口相连接，所述喷枪的进气口与设于工作台上的雾化发生源相连接，所述喷枪的喷头设有四个雾化喷出口且各个雾化喷出口上分别设有调节阀，四个雾化喷出口布设于喷头圆周侧壁的前后左右四个方向且由中轴心向外喷涂。

[0005] 进一步的改进，还包括控制器，各个所述雾化喷出口上的调节阀均为电磁阀，各个电磁阀分别连接并受控于控制器，所述驱动单元连接并受控于控制器。

[0006] 进一步的改进，所述雾化发生源为空压机。

[0007] 进一步的改进，所述底座下表面外周沿均布设有多个移动轮。

[0008] 通过采用前述技术方案，本实用新型的有益效果是：通过将喷枪可拆装地设于支撑柱的可伸缩调节柱上，从而使得喷枪可以根据需求自由调整高度，通过再支撑柱设于可转动的工作台上，使得喷枪可转动喷涂，进而使得涂料喷涂均匀，通过将喷枪的喷头上设置四个雾化喷出口分布四方，同时再雾化喷出口上设有调节阀，进而使得本实用新型的喷涂装置可同时从一个或者多个方向进行360°喷涂，结构简单合理，有效实现了多方向多角度的喷涂，移动方便，同时喷枪可拆装，清理维护方便，通过进一步的设置，即控制器和将调节阀设置成电磁阀，进而使得用户可通过控制器直接操控喷涂的方向和喷涂量，使用便利，可广泛推广应用。

附图说明

[0009] 图1是本实用新型实施例的结构示意图；

[0010] 图2是本实用新型实施例中喷枪的结构示意图。

具体实施方式

[0011] 现结合附图和具体实施方式对本实用新型进一步说明。

[0012] 参考图1-图2，优选的本实用新型的新型喷涂装置，包括控制器、底座1、工作台2、支撑柱3、驱动单元4、供料机构5、雾化发生源6和喷枪7，所述雾化发生源6为空压机，所述支撑柱3固设于工作台2上，所述工作台2可转动地设于底座1上，所述底座1下表面外周沿均布设有多个移动轮11，所述驱动单元为伺服电机，所述驱动单元设于底座1上且其输出轴连接并带动工作台2转动，所述支撑柱3上部为可伸缩调节柱31，所述支撑柱3侧壁延伸设有支撑架32，所述供料机构5可拆装地设于支撑架32上，所述喷枪7可拆装地设于支撑柱3的可伸缩调节柱31顶端，所述喷枪7的进料口71与供料机构5出料口相连接，所述喷枪7的进气口72与雾化发生源6相连接，所述喷枪7的喷头设有四个雾化喷出口73、74、75、76且各个雾化喷出口73、74、75、76且上分别设有调节阀，各个所述雾化喷出口73、74、75、76且上的调节阀均为电磁阀，各个电磁阀分别连接并受控于控制器，所述驱动单元连接并受控于控制器，四个雾化喷出口73、74、75、76且布设于喷头圆周侧壁的前后左右四个方向且由中轴心向外喷涂。

[0013] 本实用新型通过将喷枪可拆装地设于支撑柱的可伸缩调节柱上，从而使得喷枪可以根据需求自由调整高度，通过再支撑柱设于可转动的工作台上，使得喷枪可转动喷涂，进而使得涂料喷涂均匀，通过将喷枪的喷头上设置四个雾化喷出口分布四方，同时再雾化喷出口上设有调节阀，进而使得本实用新型的喷涂装置可同时从一个或者多个方向进行360°喷涂，结构简单合理，有效实现了多方向多角度的喷涂，移动方便，同时喷枪可拆装，清理维护方便，通过进一步的设置，即控制器和将调节阀设置成电磁阀，进而使得用户可通过控制器直接操控喷涂的方向和喷涂量，使用便利，可广泛推广应用。

[0014] 尽管结合优选实施方案具体展示和介绍了本实用新型，但所属领域的技术人员应该明白，在不脱离所附权利要求书所限定的本实用新型的精神和范围内，在形式上和细节上可以对本实用新型做出各种变化，均为本实用新型的保护范围。

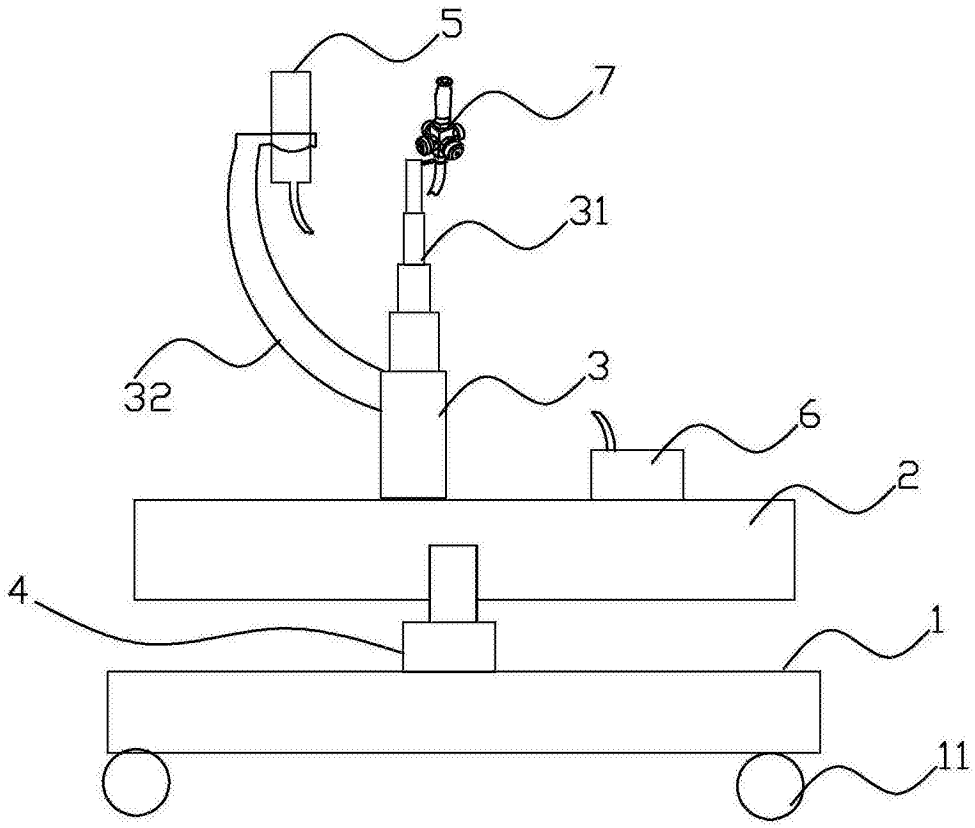

图1

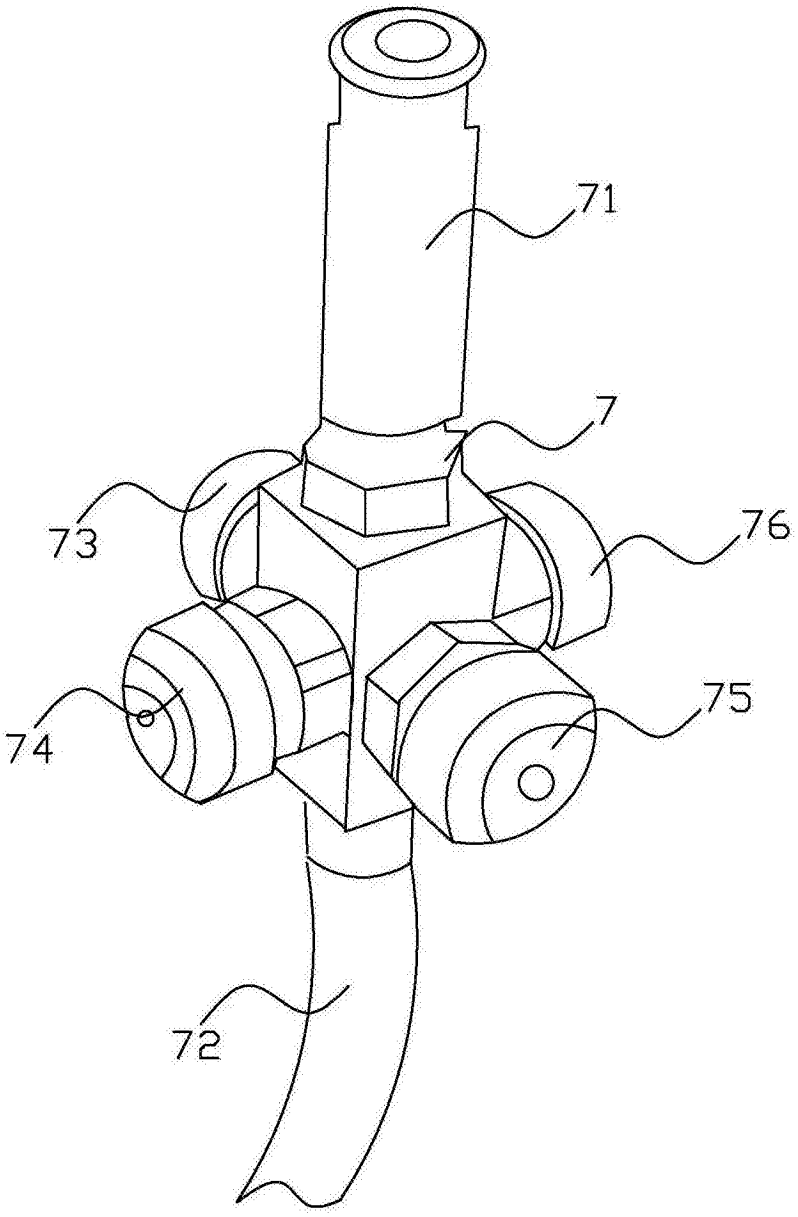

图2