(19) SUOMI - FINLAND
(FI)

PATENTTI- JA REKISTERIHALLITUS
PATENT- OCH REGISTERSTYRELSEN
FINNISH PATENT AND REGISTRATION OFFICE

(10) **FI 963321 A7**

(12) **JULKISEKSI TULLUT PATENTTIHAKEMUS**
PATENTANSÖKAN SOM BLIVIT OFFENTLIG
PATENT APPLICATION MADE AVAILABLE TO THE PUBLIC

(21) Patenttihakemus - Patentansökan - Patent application 963321

(51) Kansainvälinen patenttiluokitus - Internationell patentklassifikation - International patent classification
G06Q 50/00 (2006.01)

(22) Tekemispäivä - Ingivningsdag - Filing date **24.02.1995**

(23) Saapumispäivä - Ankomstdag - Reception date **26.08.1996**

(41) Tullut julkiseksi - Blivit offentlig - Available to the public **24.10.1996**

(43) Julkaisupäivä - Publiceringsdag - Publication date **13.06.2019**

(86) Kansainvälinen hakemus - Internationell ansökan - International application **24.02.1995 PCT/AU1995/000088**

(32) (33) (31) Etuoikeus - Prioritet - Priority

24.02.1994 AU 944044 P 07.12.1994 AU 949911 P

(71) Hakija - Sökande - Applicant

1 •Hall, Grantley Thomas Aubrey, P.O. Box 564, Eastwood, S.A. 5063, AUSTRALIA, (AU)

(72) Keksijä - Uppfinnare - Inventor

1 •Hall, Grantley Thomas Aubrey, Eastwood, S.A. 5063, AUSTRALIA, (AU)

(74) Asiamies - Ombud - Agent

Heinänen Oy Patenttitoimisto, Airport Plaza, Äyritie 8 D, 01510 Vantaa

(54) Keksinnön nimitys - Uppfinningens benämning - Title of the invention
Erityinen palautusdeterminaattori
Speciell returnneringsdeterminator

(57) Tiivistelmä - Sammandrag - Abstract

Menetelmä antaa asetetun hinnan ja/tai vaihtelevan hinnan vedonlyönti toimimalla vetojen poolissa ja varmistamalla, että maksettava kokonaismäärä tulokselle ei ylitä käytettävissä olevaa kokonaismäärää. Menetelmä sisältää vaiheet: kaikkien parametrien ja muuttujien initialisointi. Asetettu hinta on määritetty nollalle, yhdelle tai useammalle mahdolliselle tulokselle; ja kunkin asetetun hinnan edustus on tuotettu. Kullekin asetetun hinnan vedolle tuloksessa; asetettu hinta on nimetty kuhunkin aetetun hinnan vetoon, ja vedon tallenne on tuotettu sisältäen asetetun hinnan siinä tallenteessa. Vaihteleva hinta on määritetty nollalle, yhdelle tai useammalle mahdollista tuloksista toimimalla vetojen poolissa kullekin sellaiselle tulokselle:i) jakamalla vetojen pooli tulosten joukossa, joille osinko-jaa täytyy maksaa, ii) pienentämällä sallimaan palkkion; iii) pienentämällä sallimaan määrille, jotka on varattu maksettavaksi asetetun hinnan vedoille mainitulla tuloksella; iv) jakamalla määrien joukossa, joille on lyöty vaihtelevassa voitossa tuolle tulokselle. Kunkin vaihtelevan hinnan edustus niin määritettynä on sitten tuotettu ja ainakin yksi vedon tallenne on sitten tuotettu. Menetelmä antaa asetetun ja/tai vaihtelevan hinnan vedonlyönnin (A) varmistamalla että määrä, joka on varattu maksettavaksi millä tahansa asetetun hinnan vedolla ei ylitä vetojen poolia sen jälkeen, kun se on i) jaettu tulosten määrällä, joille osinkoa täytyy maksaa; ii) pienennetty sallimaan palkkio; iii) pienennetty sallimaan määrille, jotka on varattu maksettavaksi aikaisemman asetetun hinnan vedoille mainitulla tuloksella ja (B) varmistamalla että maksettava kokonaismäärä vaihtelevan hinnan vedoissa tulokselle ei ylitä vetojen poolia sen jälkeen, kun se on i) jaettu tulosten määrällä, joille osinkoa täytyy maksaa; ii) pienennetty sallimaan palkkio; iii) pienennetty sallimaan määrille, jotka on varattu maksettavaksi asetetun hinnan vedoille mainitulla tuloksella. (Fig.)

Förfarande för vadslagning med fast och/eller variabelt pris genom att operera på en pott av insatser och säkerställa att det totala belopp som skall betalas ut inte överskrider det totala tillgängliga beloppet. Förfarandet omfattar följande steg:Utgångsvärden ges åt alla parametrar och variabler.
De (t) fasta priset/priserna bestäms för inget, ett eller flera möjliga utfall; och för varje fast pris produceras en beskrivning. För varje vad med fast pris på ett utfall tilldelas vadet det fasta priset och för vadet skapas en post som innefattar det fasta priset.
De(t) variabla priset/priserna bestäms för inget, ett eller flera möjliga utfall genom att operera på potten av insatser för varje sådant utfall genom att: I) potten av insatser fördelas på de resultat för vilka utbetalningar måste ske;
II) avdrag för provision; III) avdrag för de belopp som skall betalas ut för vad med fast pris för det aktuella utfallet; IV) potten fördelas på de insatser med variabelt pris som inbetalats för det aktuella utfallet. Därefter produceras en beskrivning av varje sålunda bestämt variabelt pris och åtminstone en post skapas över vadet. Förfarandet möjliggör vadslagning med fast och/eller variabelt pris genom att (A) säkerställa att det belopp som reserverats för utbetalning för vaden med fast pris inte överskrider potten av insatser efter I) att den har fördelats på de resultat för vilka utbetalning skall ske; II) avdrag för provision; III) avdrag för de belopp som skall betalas ut för tidigare vad med fast pris för det aktuella utfallet och (B) säkerställa att det totala belopp som skall betalas ut för vad med variabelt pris på ett utfall inte är större än potten av insatser efter I) att den har fördelats på det antal resultat för vilka utbetalning skall ske; II) avdrag för provision; III) avdrag för de belopp som skall betalas ut för vad med fast pris på det aktuella utfallet.

ERITYINEN PALAUTUKSEN MÄÄRITTÄJÄ

Tekniikan ala

Tämä keksintö liittyy menetelmään ja laitteistoon, joka antaa asetetun voiton ja muuttuvan voiton vedonlyönnin tapahtumille totalisaattorijärjestelmässä ja erityisesti, tietokoneistetussa totalisaattorijärjestelmässä.

Tunnettu tekniikka

Totalisaattoreita on ollut käytössä monissa maissa monta vuotta. Kun hyväksytään vedot, kuten voittovedot, ne tavallisesti toimivat keräämällä määrät, joilla on lyöty vetoa kullekin kilpailijalle (esim. hevonen, koira, jalkapallojoukkue) tapahtumassa, kuten juoksu tai ottelu, keräämällä vedonlyönnin kokonaismäärän, vähentämällä palkkion (tavallisesti kiinteällä prosenttiluvulla, joka sialtää vero-osan) ja sitten laskemalla voiton liittyen kuhunkin kilpailijaan sen määrän mukaisesti, joka on lyöty vetoa sille yhdessä yhden seuraavista kaavoista kanssa:

$$O(X)=\frac{(1-VCR)xTBV}{BV(X)xNR}-1$$

tai

jossa muuttujilla on liitteessä annetut tarkoitukset. (Sana

$$VD(X)=\frac{(1-VCR)xTBV}{BV(X)xNR}$$

"voitto", kun sitä on käytetty tässä,sisältää sekä tarkoituksen "voittomahdollisuus" ja "osinko".)

Vastaavasti, niitä kutsutaan parimutuel ("keskinäinen vedonlyönti") totalisaattoreiksi, koska ne, jotka onnistuvat, jakavat panoksen vähennettynä prosentit palkkiona; ei ole ulkopuolista toimistoa järjestämässä markkinoita.

Usein vastikkeen määrä kasvaa vähentämällä "murto-osia" siten, että annettu voitto on supistettu ensimmäisen desimaalipaikan jälkeen esim. 1,29:stä tulee 1,2.

Samoja periaatteita voi olla (ja tavallisesti on) laajennettu voittoihin, jotka on laskettu paikkavedonlyöntiin ja tulosten yhdistelmiin, kuten quinellat (tietyt kilpailijat, jotka juoksevat ensimmäisena ja toisena), trifectat (tietyt kilpailijat, jotka joksevat ensimmäisenä, toisena ja kolmantena annetussa järjestyksessä), fourtrellat (tietyt kilpailijat, jotka voittavat neljä annettua tapahtumaa päivässä) jne. Voitot on laskettu paljolti samalla tavalla, mutta määrän sijaan, josta on lyöty vetoa annetulle kilpailijalle voittaa, relevanttiluku on määrä, jolla on lyöty vetoa tietylle voitolle.

Mutta, välttämätön seuraus siitä, millä tavballa nämä nykyiset totalisaattorit toimivat on se, etteivät vain tarjouksen hinnat vaihtele usein vedonlyönnin aikana, vaan pelaajalle voi olla annettu voitto laskettuna sen jälkeen, kun kaikki vedot on tehty. Kun tämä voitto voi olla aika erilainen siitä, joka voi olla esitetty aikaisemmin vedonlyönnissä, tämä voi johtaa suureen turhautuneisuuteen osassa pelaajia.

Kuitenkin, yksi nykyisen vaihtelevan voiton järjestelmän pääeduista on se, että riippumatta tapahtuman tuloksesta, totalisaattorioperaattorille on todellisuudessa taattu palkkio määrätyllä suuruudella. Toinen etu on se, että ei ole tarvetta rajoittaa minkään vedon kokoa, jotta voitaisiin

taata järjestelmän tuottavuus.

Vedonlyönnin välittäjät toisaalta tarjoavat asetettuja voittoja, tavallisesti tiettyyn rajaan markkinoiden mukaisesti heidän kehystäminä tai heidän puolestaaan, ja kun voitot heilahtelevat tarjonnan ja kysynnän mukana, pelaajalle annettu voitto missä tahansa vedonlyönnissä pysyy kiinteänä.

Yksi vedonlyönnin välittäjien menetelmässä asettaa asetetut voitot suurimmista epäkohdista on se, että tavallisesti vasikkeen määrä on vähemmän kuin palkkiomäärä antaisi ilmasita. Todfellisuudessa, ongelma voi olla tätä suurempi; vedonlyönnin välittäjät voivat hävitä, ja myös häviävät.

Termi "palkkiomäärä" tässä käytettynä tarkoittaa sitä määrää, johon voitot (ja siksi jakeluun käytettävissä oleva määrä) pienenee sen tason alle, joka palauttaisi koko poolin onnekkaille pelaajille. On joukko menetelmiä. joita voidaan käyttää sallimaan palkkion ja siten määrittämään palkkiomäärän. Kuten voi olla odotettavissa, että palautksen määrä vedonlyöntijärjestelmän operaattorille olsi yhtä suuri kuin palkkion määrä, ja mitä enemmän voito pienenisivät, sitä suurempi hänen palautteensa olisi, ei aina ole näin. Syy siihen on se, että palautuksen määrään voi vaikuttaa muut tekijät, kuten markkinoiden tarkkuus ja järjestelmän mekanismit. Siten, palkkiomäärä on teoreettien määrä ja ellei erityisiä mekanismeja ole käytetty, palautuksen määrä on usein pienempi määrä.

Termillä "asetettu voitto" on olennaisesti sama merkitys kuin muilla usein käytetyillä termeillä, kuten "kiinteä voitto", "kiinteä voittomahdollisuus", "taattu voittomahdollisuus" tai "asetettu voittomahdollisuus". Edullinen termi on "asetettu voitto".

Seuraavassa, termi "parametri" sisältää muuttujan määrän tarkoituksen, joka voi olla ennalta-asetettu ja/tai vaihdeltu jaksoittain ja termi "muuttuja" sisältää määrän tarkoituksen, joka tallentaa informaaiota liittyen vetojen poolilin ja joka voi vaihdella usein menetelmän toiminnan aikana.

On ollut aikaisempia yrityksiä suunnitella totalisaattori, joka voisi antaa asetetut voitot. Useimmat niistä ovat perustuneet samaan periatteeseen kuin vedonlyönnin välittäjä samalla siihen liittyvällä pienemmällä palautteen määrällä ja häviön riskillä.

Yksi menetelmä, joka on omaksunut erilaisen lähestymistavan yrittäessään häviön riskin oli "Kiinteän voittomahdolisuuden vedonlyöntijärjestelmä", ATL Pty Ltd:n (seuraavassa viitattuna "ATL") australialainen patentti, jonka numero on 590777 (AU-B-60112/86). Sen keksinnön tarkoituksena on taata vastuuvelvollisuus, joka on luotu millä tahansa kiinteällä voittovedolla hyödyntämällä rahoja vaihtelevassa poolissa ja, osana sitä prosessia, varmistaa, että kokonaisen kiinteän voiton vastuuvelvollisuus millä tahansa kilpailijalla ei voisi ylittää vedonlyönnin kokonaismäärää. Se onnistui tässä erityisessä päämäärässä.

Kuitenkin, se ei väittänyt antavansa, eikä oniistunut antamaan järjestelmää, joka voisi taata palkkion koko määrän. Lisäksi sillä oli joukko muita huomattavia epäkohtia.

Ei ole itsessään riittävää käsitellä vain kiinteän voiton vastuuvelvollisuuden kysymystä, varmistamaan, että sellainen järjestelmä on elinvoimainen missään muussa kuin että se yksinkertaisesti voisi antaa asetetut voitot vedonlyönnin välittäjätyyppselle järjestelmälle (minkä monet järjestelmät voivat tehdä). ATL:n mekanismilla on epäsuora merkitys muil-

le järjestelmän näkökohdille, kuten:

a) sisältääkö järjestelmä riskin elementtiä, ts. onko se uhkapelin mekanismi;

b) palautuksen määrä;

c) tapa, jolla voitot, annetulle tuotolle, vastaavat:
1/asetetut voitot sille tuloksille;
2/muuttuvat voittovedot sille tuloksille;
3/asetetut voittovedot muille tuloksille;
4/muuttuvat voittovedot muille tuloksille;

d) järjestelmän negatiivisen vastineen liikevaihdon vaikutus pelaajilta voittojen liialiiseen ja edustamattomaan lamaan (johtuen osasta c) yllä);

ja, ellei erityistä huomiota ole annettu näille vaikutuksille, järjestelmä ei toimi millää käytännölisellä tavalla. ATL ei ole paljastanut mitään käypää mekanismia käsittelemään näitä aspekteja ja, suurimmalle osalle, ei ole paljastanut tarvetta tehdä niin myöskään.

Esimerkiksi, mikä tahansa "hallituksen laillistama elin" pitäsi olennaisena taata, että ainakin T&C:n (vero ja palkkio) määrä vähennettynä niiden "siirtorahastoista" johtuisi järjestelmänm käyttämisestä. Ei vainb tämä olejätetty mainitsematta ATL:n keksinnön lausunnosta, mutta vain annettujen esimerkkien (yhtälöt) ja parhaan menetelmän sovellutus näyttävät, että T & C:tä ei koskaan voitaisi pitää riittävällä tasolla, se olisi seuraus uhkapelimaknismista - ATL vain viittasi uhkapelimekanismin ongelmaan liittyen kiinteän voiton vastuuvelvollisuuteen. Edelleen, ei ainoastaan todellinen T & C voisi olla pienempi kuin erityinen määrä, vaan

eri olosuihteissa voisi aiheutau häviötä. Ja, ATL:n keksintö johtaisi muihin ongelmiin, kuten liikevaihdon laskuun johtuen pelaajan tyytymättömyhyeen voittojen liialliseen ja edustamattomaan laskuun ja/tai liian heilahteleviin voittoihin.

Ongelmia voi syntyä, jos asetetut ja/tai vaihtelevat voitot eivät oel edustavia määrästä, jolla opn lyöty vetoa annetulle tuotolle (ja siten edustava sen tuoton vaatimukselle); jos ne eivät ole, niin silloin pelaajat lyöävät vetoa kohtuuttoman ppienillä määrillä tuotoille, joille voitot ovat suhteelliesti liian pieniä ja veto liikkaa niille, joille hinnat ovat suihteellisesti liian korkeita. Jos tämä tapahtuu, yksi ryhmä pelaajia on suhteellisen tyytymättömiä verrattuna toiseen, ja pelaajatkokonaisuudessaan menettävät luottamuksensa jkärjestelmään. On useita esimerkkejä tämän tyyppisestä vaikutuksesta ATL:n järjestelmässä ja tästä puhutaan lyhyesti b):ssä heti alla:

On olemasa 3 syytä edustamattomiin voittoihin:

a) Väärä salliminen erilaisille sitoumuksille (asetetut osingot, vaihtelevat osingot ja palkkio) lopputulosten määrälle, joille osinkoa täytyy maksaa, verrattuna määrään, jolla vetoa on lyöty, sillä seurauksella, että sitoumukset ylittävät määrät, joita on mahdollista maksaa heille. Tämä ongelma liittyen ATL:n keksintöön on mainittu yllä ja se syuntyy, koska ATL vain ohjasi itsensä kiinteän voiton vastuuvelvollisuuteen; kun oli onnistuneesti varmistanut, että kiinteän voiton vastuuvelvollisuus ei ylittäisi kokonaismäärää, josta oli lyöty vetoa, kun muut sitoumukset on otettu huomioon, koknaismäärä, josta on lyöty vetoa, on yleisesti ylitetty, ja joissakin instansseissa, ei vain hyvin suurella määrällä vaan määrään,jossa syntyy häviötä.

b) satunnainen määrien varaaminen, joita on käytettävissä jaetaavaksi määrissä, joista on lyöty vetoa, esim.löiian paljon varattu asetettuihin vetoihin verrattuna muutuvan voiton vetoihin (tgai päinvastoin) johtuen voitosta, joka on,tai jää,liian suureksi (tai johtuen rajasta, joka on liian korkea) tai, yksittäisestä voito(i)sta, joka on liian suurio tai liian pieni verrattuna määriin, joista niissä on lyötyu vetoa. Se on, käytettävissä olevan määrän kohtuuttoman osan varaaminen jakeluun millä tahansa pelaajien ryhmälle epäkohtana muille pelaajille.

Tässä kategoriassa on vedon raja; kun rajan päätarkoitus on varmistaa, että vain määrätty määrän alijoukko, joka on käytettävissä jakeluun, voi olla varattuna mille tahansa vedolle, on edullista, jos se alijoukko on määrätty osa mainitusta määrästä ja vetoraja on määritetty siitä osasta salimalla osingon määrä, jolla veto on maksettava.

ATL ei teee sitä, vaan sen sijaan sillä oli sama vetoraja kullekin tuotolle riippumatta sen voitosta, mikä johti paljon suurempaan vaikutukseen suuremmilla voitoilla. ATL:n menetelmässä tämä tarkoitti paljon suurempaa laskua suuremmille vetovoitoille ja siten, tuotti voittoja, jotka olivat edustamattomia niille määrille, joille vetoa oli lyöty.

c) Väärä määrien varaaminen johtuen, esimerkiksi, vetojen peruuttamisista, joko viattomasti tai johtuen järjestelmän petollisesta manipuloinnista - muiden pelaajien, totalisaattorioperaattorin ja järjestelmän integriteetin tappioksi.

ATL:n keksintö esittää kaikki nämä puutteellisuudet.

Ellei erityistä huomiota ole kiinnitetty osoittamaan riittävästi ongelmaan voittojen petolliseen manipulointiin, jär-

jestelmän integriteetti on uhattuna. ATL teki jonkin yrityksen käsitellä tätä asiaa; kuitenkin, kun se rajoittaa pelaajien oikeuksia, sei ei ratkaise tätä ongelmaa.

ATL rajoitti patenttinsa jkärjestelmään, joka toimi "peruuttamattoman" odotetun osingon (vaihtelevilla) vedoilla. ATL:n selityksen analyysistä on selvää, että se, mitä oli tarkoitettu, oli vetoja, jotka olivat peruuttamttomia sen jälkeen, kun toinen pelaaja oli tehnty vedon samalla päätteellä, jolla ne vedot oli tehty.

Kuitenkin, olemalla rajoittuneempi kuin mikä vaikuttaa tarpeelliselta, tämä on aika riittämätöntä estämään järjestelmän väärinkäyttö.

Syy on se, että se sallii millä tahansa pelaajalla,joko yksin tai liittolaisten yhteistyönä, olla suuren vedon (ja vaihteleville vedoille ei ole vetorajaa) siten, että se aiheuttaa muiden tuottojen voittojen kasvavan huomattavasti, olemaan asssetetut voittovedot noille tuotoille inflatoituneita voittoja ja sittenpoistaa alkuperäinen veto.

ATL esitti samanlaisen säännön asetetuille voittovedoille lukuunottamatta sitä, että se oli rajoitetumpi ja salli peruutuksen, josa se sattui ennen seuraavaa vetoa sillä päätteellä. Kuitenkin, tahdistamalla vedot liittolaisten kanssa ja käyttämällä viivästyustaktiikkaa, paljon samoja ongelmia saattoi syntyä kuin mitä aikaisemmin on kuvattu.

Häikäilemättömät pelaajat löytäisivät nopeasti ja hyötyisivät sellaisesta heikkoudesta, sillä lopputuloksella, että voitot tulisivat aika edustamattomiksi niistä määristä, joillta kunnolla lyötäisiin vetoa kullekin tuotolle ja järjestelmä putoaisio nopeasti huonoon maineeseen ja/tai kon-

kurssiin.

Jotta ongelma voitettaisiin, vaaditaan parempi mentelmä kuin ainoastaan rajoittaa vetojen peruutusta ATL:n ehdottamalla tavalla.

Läheisesti liittyvä ongelma on tarve varmistaa, ettei ole huomattavaa pelaajan tyytymättömyyttä vetoon, joka on vastaanotettu.

Ne, jotka lyövät vetoa asetetuilla voitoilla, tekevät niin, koska he voivat saada voiton, johon he ovat tyytyväisiä, ja tietävät, ettei se muutu välittämättä mitä jälkeisiä tapahtumia sattuu markkinoilla.

Yksi ongelma järjestelmän kanssa, jonka täytyy käsitellä monia siirtoja lyhyessä aikavälissä, on se, että pelaajan pyynnön aikana käytettävissä oleva voitto voi olla aika erilainen kuin se, joka on käytettävissä ja hän on havainnut juuri hetkiä, tai jopa sekunnin osaa, aikaisemmin. Tämä siksi, että muu veto tai vetoja on (ja todennäköisesti olisi) tehty kysymyksessä olevalla hetkellä sen ajan välissä, kun pelaaja havaitsi voiton näytössä aj kun hänen pyyntönsä oli käsitelty. Jos nämä vedot olisivat pieniä ja/tai edustavia yleisistä markkinoista, voitot eivät olisi muutuneet havaittavasti, mutta jos ei ollut niin, ne ovat voineet muuttua huomattavasti. Lisäksi, virhe voi olla tehty rekisteröitäessä pelaajan vetoa. Näistä syistä, ellei hänelle ole annettu mitään keinopja varmistaa, että veto on oikea ja että voitto on hyväksyttävissä, se johtaisi tyytymättömyyteen ja pyrkii puolustamaan tarkoitusta antaa assetettuja voittoja.

ATL ei osoittanut tarvetta varmistaa, että voitto on hyväk-

syttävissä. Mutta, koska heidän järjestelmänsä salli vetojen peruutuksen voittaakseen virheet, huomattava määr öperuutuksia olisi johtanut pelaajn tyytymättömyyteen vastaanotettuun voittoon. Ja, koska pelaajat näyttävät avin olevan tyytymättömiä voittoihin, jotka ovat vähemmän kuin ne, joita he odottivat, peruutus pyrkisi tapahtumaan voitoille, jotka lyhenisivät. Kuitenkin, yhden vopiton lyheneminen pidentää muita voittoja ja mikä tahansa seuraava vetojen peruutus edellisessä tarkoittaa, että voitot, jotka on annettu niille muille tuloksille, ovat liian anteliaita.

Toistuvasti annettavat liian anteliaat voitot asetettujen voittojen pelaajille johtaa huomattavasti pienempään palautteeseen vaihtelevan voiton pelaajille. Mikä tahansa siitä seuraava negatiivinen reaktio vaihtelevan voiton pelaajilta vaikuttaa vaihtelevan poolin kokoon ja tämä vuorostaan vaikuttaa kykyyn tarjota vetovoittoja. Negatiiviset vaikutukset järjestelmässä voisivat olla aika vakavia.

Siihen liittyvä ongelma on se, että mikä tahansa merkittävä nousu peruutuksen määrässä tekisi näyteyt voitot huomattavasti haihtuvammiksi. Tällä olisi myös negatiivien vaikutus järjestelmän suojeluun,

Lisäksi, ATL:n keksintö paljastaa vain järjestelmän, joka antaa vetojen voitot radalla ja erityisesti, hyödyntämällä radan ulkopuiolista vaihtelevaa poolia. Vaikkakin ATL vakuuttaa, että vaihteleva pooli voisi olla tuotettu radalla, on hyvä syy epäillä, että tyydyttävän kokoista poolia voitasiin saada niin nopeasti kuin ehdotetu. Vastaavasti ATL:n keksintö ei esitä, kuinka asetut voitot voisivat olla tyydyttävästi tarjottuina kaikille pelaajille ja, erityisesti, niile jotka lyövät vetoa radan ulkopuolella.

Periaatteellinen ongelma on jonkinlainen seuraus, jonka ATL mainitsi itse sanoessaan "Kiinteän voiton vedonlyönti on luontaisesti houkuttelevampi innokkaalle pelaajalle."

Tämän tilanteen lopputulos on se, että ellei rajoituksia (kuten että tarjotaan asetettuja voittoja radalla, kun taas saadaan vaihtelevaa poolia radan ulkopuolella) tai yllykkeitä (kuten suurempia voittoja) käytetä, vaihtelevan voiton pelaajat kerääntyvät asetetun voitonjärjestelmään jättäen huomattavasti pienentyneen vaihtelevan poolin asetetun voiton pelaajille lyödä siitä vetoa. Arvostelemalla todisteilla, kuten:

1/ pelaajien käyttäytyminen joukossa ennakkotapauksia, joissa vaihteleva pooli kaksinkertaistuu kooltaan vedonlyönnin viimeisen minuutin (tai vähemmän) aikana, kun pelaajat yrittävät arvostella käytettävissä olevia voittoja;

2/ yksi ennakkotapaus, jossa vetovoittoja tarjoitaan radan ulkopuolella (vedonlyönnin välittäjät) vastakohjtana vaihteleville voitoille totalisaattorissa ja ilmenisi, että yli 99% lliikevaihdosta tapahtuu asetetuilla voitoilla;

3/ tutkimus, joka ilmaisi, että noin 80% totalisaattoripelaajista pitäisi parempana pelta asetetuilla hinnoilla;

vaihtelevan poolin koko pienenisi pisteeseen, jossa keksinnön toiminta olisi huomattavan rajoitettua.

Edelleen, kaikista määristä, joista oli lyöty vetoa vaihtelevassa poolissa, jopa suuremmasta osuudesta kuin tällä hetkellä, lyötäisiin vetoa viimeisellä minuutilla, koska pooli olisi pienempi (johtuen käytettävissä olevista asetetuista voitoista) ja vastaavasti, haavoittuneempia. Viimei-

sellä minuutilla lyötyjen määrä ei olisi hyödyksi annettaessa vakiintunut perusta, jota vastaan asetetun voiton pelaajat voisivat lyödä vetoa aikaisemmin vedonlyönnissä, ja tämä vain sekoittaisi ongelmaa.

Johtuen näiden kahden vaikutuksen yhdistelmästä, keksinnön käyutännöllinen toiminta olisi rajoitettua, luultavastio aika vakavasti.

Nämä ongelmat voidaan voittaa erilaisialla toinepiteillä, jotka sisältävät:

a) yllykkeiden tarjoaminen, kuten erilaiset voitot ja/tai bonusosingot, niin että pelaajat kiinnostuvat;

1/ vaihtelevaan pooliin;
2/ aikaisessa vaiheessa vedonlyöntiin;

b) teoreettisen poolin käyttäminen.

Kuitenkin, ATL ei mainitse näitä mahdollisuuksia. Lisäksi, edullisesti suosituille (nopeasti voitetuille) tuloksille, ATL:n keksinnöllä olisi suuria vaikeuksia ylläpitää sen vaihtelevat voitot siten, että annettaisiin yllyke, koska, lukkunottamattta joitakin instansseja (joissa muut ongelmat ovat korostuneet), vaihtelevat voitot vähenevät paljon nopeammalla vauhdilla kuin asetetut voitot vastineena asetettujen voittojen vedoille.

ATL ei mitään mainintaa lopputulostan määrästä, joille osinkao täytyy maksaa esim. paikkaosinkoja (jossa osakkeenomistahjan on maksettava kustakin "paikka"-tuloksesta - tavallisesti ensimmäinen, toinen ja kolmas), jakeluun tarvittavat määrät täytyy olla jaettu lopputulosten määrän joukossa,

joille osinkoa täytyy maksaa.

Tämän keksinnön tarkoituksena on aikaansaada menetelmä antaa asetetun voiton ja/tai vaihtelevan voiton vedonlyönti, joka lieventää tai minimoi ainakin yhden edellä olevista onhelmista tai ainakin antaa yleisölle järkevän vaihtoehdon.

Keksinnön yhteenveto

Yhdessä yhden tämän keksinnön aspektin kanssa on esitetty menetelmä aikaansaada asetetun voiton ja/tai vaihtelevan voiton vedonlyönti toimimalla vetojen poolissa ja varmistamalla, että kokonaismäärä, joka on maksettu tuloksessa ei ylitä käytettävissä olevaa kokonaismäärää, joka menetelmä käsittää seuraavat vaiheet:

a) kaikkien parametrien ja muuttujien initialisointi;

b) 1/ asetetun voiton (voittojen) määrittäminen ei yhdellekään, yhdelle tai useammalle mahdollisista tuloksista;

2/ kunkin sellaisen vetovoiton edustuksen tuottaminen;

3/ asetetun voiton vedolle tuloksessa;

i) löytävän asetetun voiton nimeäminen;

ii) ainakin yhden tallennuksen tuottaminen vedosta ja sisällyttäen asetetun voiton siihen tallennukseen (-iin);

c) 1/ vaihtelevan voiton (voittojen) määrittäminen ei yhdellekään, yhdelle tai useammalle mahdolliselle tuotolle toimimalla vetojen poolissa kunkin sellaisen tuloksen vaiheiden mukaisesti, jotka sisältävät:

i) vetojen poolin jakaminen lopputulosten määrän joukossa, joille osingot täytyy

maksaa;

ii) pienentäminen palkkion sallimiseksi;

iii) pienennä salliakseen maksettavaksi varatut määrät asetetun voiton vedoissa sille tulokselle;

iv) jakaminen niiden määrien joukossa, jotka on lyöty vaihtelevalle voitolle sille tuotolle;

v) kunkin nin määritetyn vaihtelevan voiton edustuksen tuottaminen;

2/ vaihtelevan voiton vedolle tuotossa, ainakin yhden vedon tallennuksen tuottaminen;

d) asetetun ja/tai vaihtelevan voitonvedonlyönnin aikaansaaminen:

1/ varmistaminen, ettei maksettavaksi varattu määrä asetetulle voitolle ylitä vetojen poolia sen jälkeen, kun se on ollut:

i) jaettu lopputulosten määrällä, joille osinkoa on maksettava;

ii) pienennetty palkkion sallimiseksi;

iii) pienennetty salliakseen maksettavaksi varatut määrät aikaisemmissa aseetun voiton vedoissa sille tuotolle;

2/ varmistaa että maksettava kokonaismäärä vaihtelevan voiton vedoissa tuotolle ei ylitä vetojen poolia sen jälkeen, kun se on:

i) jaettu lopputulosten määrällä, joille osinkoa täytyy maksaa;

ii) pienennetty salliakseen palkkion;

iii) pienennetty salliakseen maksettavaksi vratut määrät asetetun voiton vedoille sillä tuotolla;

3/ ainakin vaiheiden b) ja c) toistaminen kullekin vedolle.

Tämä keksintö aikaansaa asetetun voiton totalisaattorijärjestelmän hyödyntämällä vetojen poolia, jotka ovat yhteisiä sekä totalisaattorin asetetun voiton että totalisaattorion vaihtelevan voiton osalle. Tämä piirre juuri mahdollistaa noiden voitojen tarjoamisen todellisuudessa ilman riskiä palkkion määrän vähenemisestä ja todellisuudessa ilamn häviön riskiä. Jos on tulemassa pienennetty palaute johtuen mistä tahansa epätäydellisyydestä markkinoilla, tällä keksinnöllä on kapasiteettia varmistaa, että se on syntynyt muiden kuin totalisaattorioperaattorin toimesta.

Koska tämän keksinnön asetetun voiton totalisaattorin on riippuvainen ainakin jonkintyuyppisestä vaihtelevan voiton totalisaattorista (vaikka siinä olisi teoreettien pooli), termi aseetetun voiton totalisaattori tässäkäytettynä tarkoittaa totalisaattorijärjestelmää, joka kykenee jakamaan aseettujan voittoje, mutta joka kaikesta huolimatta sisältää vaihtelevan voiton osan. Termi vaihtelevan voiton totalisaattori tarkoittaa totalisaattorijärjestelmää, joka kykenee jakamaan vaihtelevia voittopja aina, oli se sitten integroitu asetetun voiton totalisaattorin kanssa tai ei.

Keksinnön eri muotoja kuvataan nyt ainoastaan esimerkinomaisesti.

Yhdessä edullisessa muodossa, pooli on perustettu hyväksymällä vaihtelevan voiton vedot.

Toisessa edullisessa muodossa, pooli on perustettu hyväksymällä vaihtelevan voiton vedot ja alun asetetut voitot on määritetty laskettu noiden vetojen määristä. Tässä muodossa,

assetetun voiton totalisaattori on parimutuel totalisaattori, vaikkain, kun vedonlyönti etenee, jokainen pelaaja ei saa tarkalleen samaa voittoa samalla tuotolle, järjestelmä sittenkin suosii onnistuneita osallistujia, vedon kokonaismäärä vähemmän kuin tietty määrä palkkiota; voitot on määritetty pelkästään vetojen määrillä, eikä siihen ole sekaantunut ulkopiolista toimistoa. Tässä muodossa ei todellisuudesa ole häviön riskiä ja todellisuudesa ei palkkiomäärän pienenemisen riskiä.

Toisessa edullisessa muodossa, pooli on perustettu käyttämällä vaihtelevan voiton teoreettisia vetoja (joko kokonaan tai osittain) ja tämä mahdollistaa asetettujen voittojen tarjonnan huolimatta siitä tosiseikasta, että on vain pieni määrä tai ei edes määrää ollenkaan vaihtelevassa poolissa. Tämä on saavutettu totalisaattorioperaattorin keinoin syöttämällä määrä (joka edullisesti olisi suhteellisen pieni verrattuna lopullisen poolin määrään) ja varaamalla sitten tämän määrän osia sijoitettavaksi kullekin tuotolle antaakseen markkinoille heijastuksen, jonka he keksivät tai heidän puolestaan. Yksi edullinen menetelmä varata määrät (perustuen täysin teoreettisen poolin arvoihin) on seuraavan kaavan mukainen:

$$BV(X)=\frac{(1-VCR)\times TBV}{VD(X)\times NR}$$

jossa muuttujilla on sama merkitys kuin aikaisemmin, mutta palkkion määrä voi vaihdella eikä ehkä ole samalla tasolla kuin tavallisessa vaihtelevan voiton järjestelmässä. (Sellaisia teoreettisia vetoja voi totalisaattorioperaattori käyttää ei ainoastaan vaihtelevan voiton totalisaattorissa, mutta myös asetetun vooiton totalisaattorissa liittyen tämän keksinnön eri muotoihin; jossa teoreettiset vedot täytyy

erottaa normaalivedoista; niihin viitataan, että ne on "sijoitettu".) Näiden määrien ei todellisuudessa tarvitse olla sijoitettuja; laskelamt voidaan yksinkertaisesti tehdä kuin jos vedot olisi sijoitettu.

Tässä keksinnön muodossa, häviön mahdollisuus voisi olla järjestetty olemaan pieni, mutta se ei aina voisi olla suljettu pois kokonaan. Ja, johtuen epätäydellisyyksistä markkinoilla, se näyttäisi olevan hyvin todennäköistä, että palautksen määrä olisi vähemmän kuin palkkiomäärä ilmaisee.

Kuitenkin jokainen sellainen pienentyminen palautuksen määrässä olisi pieni, koska määrä riskissä olisi vain kokonaispoolin koon pieni osa ja pahimmillaan, vain osa tästä olisi menetetty. Sellainen pienennys voitaisiisn edelleen pienentää, eliminoida tai jopa kääntyä lisäkprovisioksi useimmissa olosuhteissa joukko keinoja, kuten vetorajan pienentäminen, pienentämällä totalisatorioperaattorin syöttämää määrää, kun vaihteleva pooli kasvaa ja/tai lisämällä palkkion lukua, kun totalisaattori operaattorin sijoittama määrä on poolissa (ja yhdessä keksinnön muodossa, pienentämällä sitä lukua lineaarisesti, kun niiden syöttämä pooli pienenee).

Yksi edullinen menetelmä järjestää yksitäinen asetetun voiton järjestelmä (jossa ei ole todellista vaihtelevan voiton poolia missään vaioheessa, vaan sen sijaan täysin teoreettin epooli) on asettaa markkinat varaamalla määrätä kullekin tuotlle, kuten aikaisemmin on kuvattu, ja lisäämällä palkkiolukua riittävästi kompensoimaan mitkä tahansa riittämättömyydet niillä markkinoilla. Yhdistelmänä asetuksiin teoreettisen poolin koossa ja rajan kossa, palkkioluku voitasiin asettaa riittävlle tasolle takaamaan todellisuudessa palautksen erityinen luku.

Eräässä edullisessa muodossa, "rajoitettuja vetoj on käytetty. Nämä vedot on rajoitgettu siten, että ne tehokkaasti estävät petollisen tai muun voittojen manipuloinnin, esimerkit sisältävät:

a) vedot, jotka voidaan peruuttaa vain toteoperaattorin harkinnassa, esimerkkejä niistä olosuhteista, joiden aikana toteoperaattori saattaisi sallia peruutuksen, sisältävät:

1/ hän on tyytyväinen, ettei ole enää yritystä hintamanipulaatioon.

2/ veto on pieni.

3/ nykyinen voitto on samanalinen tai pienempi kuin se, kun veto oli tehty.

4/ veto on sellainen, että mikä tahansa negatiivinen peruutuksen vaikutus sitten on, se peitettäisiin kiintiörahastolla.

b) vedot, joita eivät pelaajat voi väärinkäyttää, koska ne ovat teoreettisia vetoja, jotka on sijoittanut toteoperaattori.

c) vedot, joita ei voi koskaan peruuttaa tai muutoin muuttaa, kun ne kerran ovat toteoperaattroin hyväksymiä.

d) vedot, joissa pelaaja on spesifioinut minimivoion, jonka hän ottaa, veto on hyväksytty eikä sen jälkeen voida peruuttaa.

e) vedot tileiltä, joilla on määrätyt ehdot, jotka antavat suojan väärinkäytöltä; kuten ne, joissa on vadittu täydet henkilön tiedot ja/tai turvallisuustalletus.

f) vedot, jotka on "varmistettu". Tämä on suositeltava vaihtoehto.

Yhdessä muodossa, toimintaprosessi vetojen poolissa sisältäsi vetojen poolin analysoinnin yksilöllisinä määrinä, jotka ovat suhteessa vetoon. Kuitenkin, edullisessa muodossa, toimiknnan prosessi vetojen poolissa sisältäsi jonkin tai kaikkien yksittäisten määrien lissämisen yhteen tai useampaan juoksukokonaisuuteen mahdollistamaan nopeamman prosessoinnin. Jälkimmäistä lähestymistapaa on käytetty edullisessa sovellutusmuodossa.

Yhdessä edullisessa sovellutusmuodossa, toiminnan prosessi vetojen poolissa sisältäisi kaikkien vedettyjen määrien analysoinnin. Kuitenkin, toisessa keksinnön muodossa, toiminnan prosessi vetojen poolissa sisältäisi vedettyjen määrien alijoukon analysoinnin esimerkiksi kunkin yksittäisen vedon osan tai vaihtelevan poolin osan, ennen asetetun voiton vedonlyönnin avaamista.

On lukuisia menetelmiä, joilla asetetut voitot voidaan määrittää; ne voitaisiin jopa olla määritetty käsin vaikkakaan tämä ei ole edulliinen vaihtoehto.

Yhdessä edullisessa sovellutusmuodossa, asetetun voiton (voittojen) määrittämisen vaihe ei yhdellekään, yhdelle tai useammalle mahdollisista tuotoista on suoritettu toimimalla vetojen poolissa kunkin sellasien tuoton vaiheiden mukaisesti, jotka siksältävät:

a) vetojen poolin jakaminen tulosten määrän joukossa, joille osingot täytyy maksaa;

b) pienentäminen palkkion sallimiseksi;

c) pienentäminen salliakseen varatut määrät, jotka maksetaan asetetun voiton vedoille silletulokselle;

d) akaminen sille tuotolle vedettyjen määrien joukossa.

Laskennassa peräkkäisten asetettujen voittovetojen salliminen voi olla tehty vaiheessa c) ja/tai vaiheessa d). Yhdessä edullisessa muodossa, ei olisi sen sallimisen ylitystä.

Nykyinen asetetun voiton veto voidaan sallia määritämäänm asetettu voitto tarjottavaksi nykyiselle asetetun voiton vetoa määrittämään vaihtelevia voittoja tai vaihtoehtoisesti, se voi olla sallittu vain määrittämään vaihtelevia voittoja.

Seuraavat esimerkit antavat hieman yksityiskohtaisemmin tavoista, joilla asetetut voitot voidaan laskea:

Yhdessä edullisessa muodossa määrät, jotka on varattu maksettavaksi asetetun voiton vedoille sille tuotolle, ovat kaikki mainituille määrille, ja sille tuotolle vedetyt määrät sisältävät kaikki vaihtelevan voiton vedot.

Yhdessä edullisessa sovellutusmuodossa, määrät, jotka on varattu maksettavaksi asetetun voiton vedoille tuotolle tuotolle ovat osa mainituista määristä ja, tuolle tuotolle vedetyt määrät sisältävät vastaavien asetetun voiton vetojen jäännöksen kaiken vaihtelevan voiton vedoista.

Yhdessä edullisessa sovellutusmuodossa, määrät, jotka on varattu maksettavaksi asetetun voiton vedoille tuolle tuotolle eivät ole mikän mainituista määristä, ja määrät, jotka on lyöty tuolle tuotolle sisältävät kaikki aseetun voiton vedoista ja kaikki vaihtelevan voiton vedoista.

Toisessa edullisessa sovellutusmuodossa määrät, jotka on varattu maksettavaksi asetetun voiton vedoille tuolle tuotolle ovat kaikki mainitut määrät ennen senhetkistä asetetun voiton vetoa ja, määrät, jotka on vedetty tuolle tuotolle sisältävät senhetkisen asetetun voiton vedon ja kaikki vaihtelevan voiton vedoista.

Yhdessä edullisessa sovellutusmuodossa, yhtälöt ja/tai parametrit on rajoitettu niihin, jotka tuottavat voittoja kullekin tuotolle, jotka ovat edustavia määristä, jotka on vedetty tuolle tuotolle.

Yhdessä edullisessa sovellutusmuodossa, (kuten voi olla asia voita ja sijoita vedonlyönnille), voitot kaikille mahdollisille tuotoille on säännöllisesti määritetty ja edustettu.

Toisesa edullisessa muodossa (kuten voi olla asia kolminkertaisille ja nelinkertaisille), voitot on yleensä määrätty ja edustettu paljon pienemmälle tuottojen määrälle (kuten ne, jotka pelaaja on pyytänyt) sellaisista syistä, kuten käytännöllinen mahdottomuus edustaa kaikkia mahdollisia tuottoja tai tarpeellisuuden puute tehdä niin. Toisesa edullisessa muodossa se voi jopa olla näin, erityisesti vaihtelevan voiton vedoille, ettei voittoja ole määrätty ja edustettu yhdellekään tuotoista menetelmän erityisissä vaiheissa. Esimerkiksi, korottaakseen voiton stabiilisuutta, voitot voi olla määrätty ja edustettu vain, kun kumulatiivinen määrä, joka on vedetty mille tahansa tuotolle ylittää vetorajan ennaltakuvatun osan.

Viitattu edustus on tyyppiä, joka soveltuu käytettäväksi prosessorissa tai -lla - kuten muistiin, levylle tai nauhalle tai mille tahansa sellaiselle sopivalle tyypille tallennetut signalit.

Yhdessä edullisessa muodossa, edustus sisältäisi myös tyypin, joka olisi visuaalinen luonteeltaan.

Muissa muodoissa edustus sisältäisi tyyppejä, kuten audio, kosketettavissa oleva, jokin muu sopiva tyyppi tai, jokin yhdistelmä edellä mainituista.

Rajan tarkoituksena on estää suora häviö totalisaattorioperaattorille ja edullisesti, epäsuora häviö yhtä hyvin. Ilman mekanismia, joka kehittää tämän päämäärän, määrä, joka voitaisiin maksaa mille tahansa vedolle, voisi ylittää käytettävissä olevan määrän, johtaen siten suoraan häviöön totalisaattorioperaattorille. Lisäksi, epäsuora häviö johtaisi pelaajien negatiiviseen vasteeseen järjestelmälle, joka sallii korjaukset voittoihin, jotka ovat liian suuria.

Mikä tahansa menetelmä, joka on yhteneväinen ilmoitetun päämäärään kanssa, on hyväksyttävä. Jopa yksinkertainen mekanismi, kuten määrän nimeäminen, joka jää kiinteäksi koko vedonlyönnin ajaksi, voi riittää, vaikkakaan tämä ei ole edullinen vaithoehto.

Yhdessä edullisessa sovellutusmuodossa raja sallii vain yhden kunnon poolin osan sijoitettvaksi mihin tahansa asetetun voiton vetoon, ennekuin kuin tulee korjaus voittoon, joka sallitaan sille vedolle.

Yhdessä edullisessa sovellutusmuodossa vetoraja on laskettu kullekin vastaavalle assetetulle voitolle ja sen edustus on sitten tuotettu sen voiton vastineen yhteydessä.

Yhdessä edullisessa sovellutusmuodossa, määritettäisiin vetojen poolin alijoukko, osa siitä olisi spesifioitu rajana

(maksimimääräksi, joka maksettaisiin asetetun voiton vedolle) ja vetoraja olisi määritetty tästä määrästä sallimalla hinta, jolla asetettu voitto täytyy olla maksettu.

Yhdessä edullisessa sovellutusmuodossa, alijoukko on kokonainen vaihteleva pooli, joka sen jälkeen on jaettu tulosten määrän joukossa, joille osinkoja täytyy maksaa, ja tietty osa (L) siitä on sijoitettu maksettavaksi asetetun voiton vedolle; joka voittoraja on määritetty täsät määrästä sallimalla osingon suuruus, jolla asetettu voitto täytyy olla maksettu. Edullisesti, tämä on saavutettu käyttämällä jompaakumpaa alla olevista yhtälöistä:

$$Vetoraja = \frac{LxTBV}{SD(X)xNR} \cdot \frac{LxBV(X)}{(1-VCR)}$$

Toisessa sovellutusmuodossa alijoukko on vetojen pooli, sen jälkeen, kun se on jaettu tulosten määrän joukkossa, joille osingot täytyy olla maksettu ja, vähentämällä sallimaan palkkio ja määrät, jotka on varattu maksettavaksi asetetun voiton vedoille tuolle tuotolle (nettopooli); osa (L) siitä on sijoitettu maksimimääränä maksettavaksi asetettun voiton vedolle, joka vetoraja on määritetty siitä osasta sallimalla jaon määrä, jolla asetettu voitto täytyy olla maksettu.

Edullisessa sovellutusmuodossa, tämä on saavutettu käyttämällä seuraavaa yhtälöä:

$$Vetoraja = \frac{Lx[(1-SCR)x(TBV+TBS+BN(Y))-PC(Y)-PN(Y)]}{SD(Y)}$$

joka, sen jälkeen kun sallitaan SD(Y):n määritelmä, supistuu:

Vetoraja = L x BV(Y)

joka, kuten voi olla nähty, on juuri määrätty osa määrästä, joka on vedetty annetulle tulokselle vaihtelevassa poolissa.

On tunnustettu, että, jos keksinnön menetelmää on seurattu, asetetun voiton veto on estetty olemasta niin suuri, että se vähentää palkkioista etusijalla, kuten palkkiosta ja määristä, jotk aon varattu maksettavaksi aikaisemmille asetetun voiton vedoille tuolle tuotolle.

Yhdessä edullisessa sovellutusmuodossa, varmistaakseen, että määrä, joka on varattu maksettavaksi asetetun voiton vedolle ei ylitä vetojen poolia sen jälkeen, kun se on:

a) jaettu tulosten joukossa, joille osinkoa täytyy maksaa;

b) pienennetty palkkion sallimiseksi;

c) pienennetty sallimaan määrät, jotka on määrätty maksettavaksi aikaisemmille asetetun voiton vedoille tuolle tuotolle;

on saavutettu:

1/ varmistamalla, että raja tuolle tuotolle ei ylitä vetojen poolia, sen jälkeen, kun se on :

i) jaettu tulosten määrän joukossa, joille osinkoa täytyy maksaa;

ii) pienennetty sallimaan palkkio;

iii) pienennetty sallimaan määrät, jotka on varattu maksettavaksi aikaisemmille asetetun voiton vedoille tuolle tulokselle;

2/ määräämällä vetoraja tuolle tulokselle rajasta

sallimalla aseettu voitto tuolle tuotolle;

3/ varmistamalla, että asetetun voiton vedon määrä ei ylitä vetorajaa.

Yhdessä edullisessa sovellutusmuodossa, asetettu voitto ja vetoraja, jotka on tarjottu nykyiselle asetetun voiton vedolle, on määrätty sallimatta nykyistä asetetun voiton vetoa laskelmissa, vaikkakin se on sallittu määräämään vaihtelevat voitot.

Toisessa edullisessa sovellutusmuodossa, asetettu voitto ja vetoraja, jotka on tarjottu nykyisen asetetun vtoin vedolle, sekä vaihtelevat voitot, on määrätty sallimalla nykyinen asetetun voiton veto laskelmissa. Käytännössä, tämä voi tarkoittaa, että vetoraja ei rajoita asetetun voiton vedon kokoa, koska voitto on sovitettu alaspäin vedon teholla ja auttaa saavuttamaan saman päämäärän kuin rajalle. Yhdesä edullisessa sovellutusmuodossa, prosessi sallia senhetkinen asetetun voiton veto laskelmissa tarkoittaa sisältäen sen vedon muuttujissa, joita on käytetty laskemaan asetettu voitto senhetkiselle vedolle. Mutta, toisessa edullisessa sovellutusmuodossa, prosessi sallimaan se veto tarkoittaa, että veto voisi vain olla sisällytetty mainittuihin muuttujiin, jos kumulatiivisten vetojen vaikutus tuolle tuotolle, koska viimeisen uudelleenlaskennan jälkeen on muuttaa voittoa ennaötamäärätyllä määrällä.

Yksi menetelmä, jota voi daan käyttää varmistamaan, että savutettu asetettu voitto on hyväksyttävissä pelaajalle, on hänelle spesifioida, hänen vetonsa muiden yksityiskohtien kanssa, minimivoitto, minkä hän haluaa ottaa. Jos tämä on tehty suoraan hänen toimestaan (sanokaamme hänen käyttäessään kosketusnäyttöä, näppäimistöä tai käyttämälä korttia,

jonak hän on merkinnyt kortinlukijan yhteydessä), se varmistaa, että vastuu mistä tahasna virheistä on hänellä. Mahdollistaakseen pelaajien taristavan vedon, informaatio, joka koskee sitä, voitaisiin laittaa näytölle ennen lähettämistä prosessorille. Kun tämä menetelmä takaa järjestelmän integriteetin, pelaaja voi hyvin pitää sitä vaivalloisena ja vähemmän kuin tyydyttävänä.

Vetojen varmistus on edullien menetelmä voittaa ongelmat, jotka johtuvat järjestelmästä, jonak täytyy prosessoida monia siirtoja lyhysessä aikavälissä (sisltäen siirrot, joille voitot on asetettu), ja yhä haluaa antaa pelaajille mahdolisuuden hylätä mikä tahansa veto, joka ei joko ole oikea tai jolle voitto ei ole hyväksyttävä.

Yksi tähän lähestymistapan liittyvä ongelma on se, että välttämättä siinä on viive aseetun voiton vedon pyynnäsössä ja sen vedon vajvostuksen välillä. Vastaavasti, muita asetetun vedon voittoja ja vaihtelevan voiton vetoja voi lla pyydetty ja/tai käsitelty väliaikaisesti. Siksi, millä tahansa yhdellä ajalla, voi olla määrä asetetun voiton vetoja, joita on pyydetty, mutta ei vielä ole vahvistettu.

Sellaisessa tilanteessa, jos vedot ovat joko suuria tai pyrkivät oleman yhdesä tuotossa (ja tämä ei ole epätavallista), sille tuotlle tarjottu voitto on liian antelia, ellei sitä ole sovitettu alaspäin jokaisen pyynnän asetetun voiton vedolle, jälkeen. Kuitenkin, jos muiden tuottojen hinnat on sovitettu ylöspäin heijastmaan sellasita pyyntöä, silloin mitkä voitot tahansa, jotka on nimetty noille toisille tuotoille, ovatlpiian anteliaita, jos sitä vetoa ei oel vahvistettu. Jos ei varmaa menetelmää ole käytetty käsittelemään tätä ongelmaa, mahdollisuus voittojen vilpilliseen manipulaatioon on huomattava. Edullisessa sovellutusmuodossa,

ongelma on kohdattu sovittamalla tuoton voitto alaspäin, jolle asetettu voitto on pyydetty, mutta ei ole sovitettu ylöspäin, voitto muille tuotoille (seurauksena tästä vedosta), kunnes veto on vahvistettu. Vastaavasti, mitä nopeammin asetetun voiton vedot on vahvistettu, sen parempi.

Kuitenkin, tällä ratkaisulla on sen omat ongelmat. Aikoina, jolloin on lisääntynyt vetojen sisääntulo (mikä ei ole epätavanomaista, erityisesti juuri ennen tapahtumaa), ainakin joidenkin, jos ei kaikkien tuottojen, voitot voivat olla merkittävästi painettuja edellä esitetyllä menetelmällä. Koska tämä voi johtaa parempiin voittohin vaihtelevan voiton pelaajille johtuen pienentyneestä asetetun voiton palkkiosta näillä alemmilla voitoilla, se ei ole millään tavoin uskottua, että mikään merkittävä asetetun voiton alennus olisi haluttava johtuen todennäköisen neagiivisesta pelaajien reaktiosta.

Mikä tahansa ylimääräinen voittojen alennus johtuen tästä vaikutuksesta voitaisiin kohdata kompensaatiomekanismin avulla. Yksi edullinen menetelmä on voiton stabilointitekniikka, joka sovittaa voiton näinä aikoina. Yhdessä edullisessa sovellutusmuodossa, voittojen sovituksen aste perustuu viimeiseksimäärättyjen veto-osinkojen vastaavuuksien summaan (ennen määrää, joka johtuu senhetkinen vedon sisältymisestä). On uskottu, että kompensatiomekanismin käyttö ei tavallisesti olisi välttämätöntä, koska voiton alennuksen aste olisi yleensä pieni. Tämä olisi erityisesti niin, jos, kuten uskottua, asetettujen voittojen provisio tämän keksinnön mukaisesti merkittävästi pienentää kysyntää huippuaikoina, kuten juuri ennen ajoa.

Yhdessä edullisessa sovellutusmuodossa, ainakin kaksi kunkin vedon tallennusten tyyppiä olisi tuotettu: tietokonetallen-

nus, joka voi sisältää sekä elektronisen varaston muistissa että magneettisen varaston levyllä tai nauhalla ja, tallennuksen pelaajalle, joka voi olla painetun lipun, magneettisen varaston tai joidenkin muiden sopivien keinojen muodossa.

Yhdessä edullisessa sovellutusmuodossa vetoon suhteessa tallennettu informaatio olisi valittu informaatiosta, joka liittyy tapahtumaan (esim. laukkakilpailu, ravit, koirat, yleisurheilu, jalkapallo), pitopaikka, päivämäärä, tapahtuman identifiointi (esim. numero), tulosidentifikaatio (esim. kilpailijan numero ja/tai nimi), vedon määrä, voitto ja vedon tyyppi (esim. voitto, sijoitus).

On huomattava, että, kun vaihtelevat voitot on määrätty menetlmällä, oka sallii kaikille palkkioille ennakolta ennen kuin jakaminen on tehty vaihtelevan voiton vetoihin (jossa palautuksen määrä on vaihteleva), ei todellisuudessa ole mahdollisuutta, että järjestelmä voisi hävitä tai epäonnistua antamaan palkkion täyttää määrää.

Differentiaalinen palkkiomäärä (jossa on alempi lakkiomäärä vaihtelevan voiton vedoille), asetetun voiton järjestelmän yhteydessä, on edullien vaihetoehto ja sillä on joukko etuja, jotka sisältävät:

a) Alemmen palkkiomäärän (ja siten paremmat voitot) houkuttelevat varoja vaihtelevan voiton pooliin.

On erittäin toivottavaa houkutella riittäviä varoja tähän pooliin ja erityisesti aikaisesa vaiheessa vedonlyöntiä, jotta annetaan varma perusta, jota vasten asetetun voiton pelaajat voivat lyödä; Mitä suurempi vaihtelevan voiton pooli on, sitä suuremmat asetetun voiton vedot voidaan ai-

kaansaada vaikuttamatta voittoihin merkittävästi. Ehkä ideaalinen tialnne olisi, että pooli olisi jaettu tasaisesti asetetun ja vaihtelevan voiton määrien välillä.

Lisähoukutukset, kuten bonusosingot, alennukset, ilmainen sisäänpääsy arvontoihin tai voucherit lisävetoihin voitaisiin jakaa pelaajille, jotka lyövät aikaisin ja, rajoitukset asetetun voiton vedonlyöntiin, kuten suhteessa aikaan ja paikkaan voitaisiin ottaa käyttöön, jos se vaikuttaisi edulliselta. Ilman sellaisia kannustimia ja/tai rajoituksia, on uskottu, että vaihteleva pooli pienenisi huomattavasti, mikä vuorostaan rajoittaisi merkittävästi järjestelän soveltamista.

Kun asetetun voiton pelaajat kohtaavat suuremman palkkomäärän, tämän ei uskota olevan suuri haitta - joko järjestelmälle (johtuen asetettujen voittojen suosiosta) tai asseetun voiton pelaajille (koska he voivat saada voiton ennenkuin se on sovitettu alaspäin, ja koskaheillä on etuna valita, milloin he haluavat pelata, nimittäin kun he uskovat voiton saavuttaneen huippunsa).

b) Korvaamalla palkkion määrä mahdollisuudella saada titetty osinko ja paras voitto antaa reilumman järjestelmän kuin mitä on usein sillä hetkellä käytetty.

c) Pienennetyllä palkkiomäärällä vaihtelevalle poolille ja kilpailukykyisemmällä lopullisella voitolla on huomattava merkitys laittomille operaattoreille, kuten S.P kirjanpitäjille. Sellaiset ihmiset tarjoavat lopullisen voiton, joko kirjanpitäjän alkuvoittoihin tai lopullisiin kokonaisvoittoihin, joskus ilman alennuksia tai houkuttimia. Mitä pienempi palkkion määrä on, joka on näytetty ja tehty saatavaksi yleisölle, sitä vaikeampi näiden operaattoreiden on pysyä

hengissä ja vähemmän halua yleisellä yleisöllä on jyödä vetoa heidän kanssaan.

d) Yleinen asetettujen voittojen saatavuus myös pienentää houkutusta, että pelaajien on lyötävä vetoa sellaisten ihmisten kanssa. Siten, saadaan kasu liikevaihdossa valtuutetuilla pooleilla ja suurempi palautus kilpa-ajoteollisuudelle ja yhteisölle yleensä.

On monia tapoja, joilla palkkiomäärä(t) ja voitot voidaan sovittaa. Yksi helpoimmista ja tehokkaimmista tavoista on vaihella A:n ja/tai B:n arvoja seuraavassa alkuyhtälössä:

$$SVD(Y)=\frac{1}{BV(Y)}x[\frac{AxTBV+BxTBS}{NR}-PC(Y)]$$

Käyttämällä A=1-VCR vaihtelevan voiton yhtälölle ja A=1-SCR asetetun voiton yhtälölle ja B=1-SCR molemmille, seuraavat kaksi yhtälöä tulevat esiin - perusyhtälöt, joita on käytetty edullisessa sovellutusmuodossa (paitsi että vedon vahvistus on lisätty):

$$VD(Y)=\frac{1}{BV(Y)}x[\frac{((1-VCR)xTBV+(1-SCR)xTBS)}{NR}-PC(Y)]$$

$$SD(Y)=\frac{1}{BV(Y)}x[\frac{((1-SCR)xTBV+(1-SCR)xTBS)}{NR}-PC(Y)]$$

Ja, kun selitys edullisessa sovellutusmuodossa on voittovedoille, jossa NR = 1, yhtälöt yksinkertaistuvat jopa edelleen:

$$VD(Y)=\frac{((1-VCR)xTBV+(1-SCR)xTBS)-PC(Y)}{BV(Y)}$$

$$SD(Y)=\frac{((1-SCR)xTBV+(1-SCR)xTBS)-PC(Y)}{BV(Y)}$$

Näiden yhtälöparien jommankumman soveltaminen aikaansaisi palautusken määrän, joka on VCR:n ja SCR:n keskiarvo.

Yleisemmällä versiolla alkuyhtälöstä on seuraava muoto:

$$SVD(Y)=[\frac{(AxTBV+BxTBS)}{NR}-CxPC(Y)]x\frac{1}{DxBV(Y)+ExBS(Y)}-F$$

jossa parametrit a - F (joista on puhuttu liitteessä) ovat sovitettavissa totalisaattorioperaattorin toimesta: kun näitä arvoaj voidaan muuttaa vedonlyönnin aikana (ja ne voivat jopa olla funktioita toisista arvoista), edullisesti ei.

Tämä muoto voi olla soveliaampi satunnaiesti, vaikkain sen voidaan näuttää olevan matemaattisesti ekvivalentti alkuyhtälön kanssa ja voidaan supistaa samaan. Kun kukin parametreistä niin, että se todellisuudessa muuttaa pallkion määrää, tämä muoto antaa suuremman joustoasteen suhteessa tasaisen, edullisen voittomuutoksen antamiseen. Esimerkiksi, asetetut voitot voitaisiin painaa alas verrattuna vaihteleviin voittoihin vedonlyönnin alussa asettamalla D (asetetun voiton yhtälöön) arvoon, joka on hieman suurempi kuin 1. Kuitenkin, kun vedonlyönti etenee ja PC(Y) kasvaa nollasta, D:n vaikutus tulee olemaan myös alempi, että arvo ja voitot pyrkivät kasvamaan täsät syystä. Tämä antaa suuremman voittoeron aikaisten vedonyönnin vaihtelevien voittojen hyväksi, houkutellen siten varoja vaihtelevaan pooliin sillä hetkellä ja siksi antaen stabiilimman poolin, jota vasten aseteun voiton pelaajat voivat lyödä.

Kun teoriassa erilaisia arvoja voidaan valita kullekin parametrille ja erilaisia parametrien kombinaatioita voi olla järjestetty, käytännössä pakkokeinot järjestelmässä tarkoittavat, että vain suhteellisen harvat kombinaatiot ovat käytettävissä.

Erityisesti, on pakollinen pakkokeino, että kokonaismäärä, joka maksetaan tulokselle, ei saa ylittää käytettävissä olevaa kokonaismäärää; tämä pakkokeino varmistaa, että palkkion täysi määrä (mika haluttu määrä ja millä parameterien kombinaatiolla se on saavutettu) on mahdollista maksaa ja se rajoittaa yhdistelmätä, joita voidaan käyttää.

Hyvin haluttu pakkokeino on, että voitot edustavat määriä, joita on lyöty annetulle tulokselle (ja siksi edustava kysynnälle tuolle tulokselle). Mitä suurempi vaihtelu tästä pakkokeinosta, sitä vähemmän käyttökelpoinen erityinen menetelmä on.

Järjestelmä antaa ja voi ylläpitää eroa asetettujen ja vaihtelevien voittojen välillä. Ilman tätä kykyä, kyky tarjota asetettuja voittoja kaikille pelaajille olisi merkittävästi rajoitettu. Siksi, tämä hyvin haluttu pakkokeino rajoittaa edelleen parametrien käytettävissä olevia kombinaatioita.

Seuraavat yhtälöt ovat joitakin lisäesimerkkejä tavoista, millä yleistä yhtälöä voidaan käyttää. Useimmissa instanssissa sekä tässä että yleisesti, yleisen yhtälön muoto olisi hyödyllisin asetetun voiton yhtälölle, mutta tämä ei ole eksklusiivisesti niin.

$$VD(Y)=\frac{1}{BV(Y)}x[\frac{((1-VCR)xTBV\cdot(1-VCR)xTBS)}{NR}PC(Y)]$$

$$SD(Y)=\frac{1}{BV(Y)}x[\frac{((1-SCR)xTBV+(1-SCR)xTBS)}{NR}PC(Y)]$$

Nämä yhtälöt ovat samanalaisia kuin ne, joita on käytetty edullisessa sovellutsumuodossa. Kuitenkin, tässä muodosssa, palautuksen määrä on VCR.

Onnistuneiden asetetun voiton vetojen maksamisen salliminen voi olla tehty manipuloimalla PC(Y):tä tai BS(Y):tä tai molempia. Yksi keino välttää tämän myöntämisen päällekkäisyys on asettaa E=1-C yleisessä yhtälössä:

$$SVD(Y)=\frac{1}{DxBV(Y)+(1-C)xBS(Y)}x[\frac{(AxTBV+BxTBS)}{NR}CxPC(Y)]$$

Tämän tyypin yhtälön esimerkit sisältävät:

$$VD(Y)=\frac{1}{BV(Y)}x[\frac{((1-VCR)xTBV+(1-SCR)xTBS)}{NR}PC(Y)]$$

$$SD(Y)=\frac{1}{BV(Y)+BS(Y)}x[\frac{((1-SCR)xTBV+(1-SCR)xTBS)}{NR}]$$

ja

$$VD(Y)=\frac{1}{BV(Y)}x[\frac{((1-VCR)xTBV+(1-SCR)xTBS)}{NR}PC(Y)]$$

$$SD(Y)=\frac{1}{BV(Y)+(1-C)xBS(Y)}x[\frac{((1-SCR)x(TBV+TBS)}{NR}CxPC(Y)]$$

Palkkiomäärä voi olla määrätty tai modifioitu muilla menetelmillä kuin vain sillä, jossa manipuloidaan parametrejä yhtälöissä. Esimerkit muista menetelmistä sisältävät:

a) Ottaa alijoukko yhdestä tai useammasta muuttujasta. Esimerkiksi, palkkiomäärää voitaisiin lisätä sisällyttämällä mukaan TBV ja/tai TBS, vain määrät, jotka vastaavat yli tietyn arvon olevia vetoja (sanokaamme yli 2 USD). Tietenkin, palkkiomäärä olisi hieman vähemmän ennustettavissa kuin vaihtelemalla parametrejä, kuten A tai B, mutta kuitenkin, sellainen menetelmä voisi olla hyödyllinen.

b) Teoreettisten vetojen käyttäminen. Asetetun ja/tai vaihtelevan voiton vetoja voitaisiin käyttää, esimerkiksi, sisällyttämällä ne BY()Y):hyn ja/tai BS(Y):hyn ja/tai PC(Y):hyn, mutta ei sisällyttämällä niitä (osittaion tai kokonaan) TBV:hen ja/tai TBS:äänm. Toinen lähestymistapa on sisällyttää teoreettien veto laskelmiin samalla tavalla kuin todelliselle vedolle, mutta sisällyttämällä sen vain tulokselle, jolle voitto on laskettu. Jos sellaiset teoreettiset vedot ovat funktio määristä, jotka todellisuudessa on lyöty tulokselle ennemmin kuin vakio luku kaikille tuloksille, silloin voitot voitot jäävät edustamaan määriä, jotka todellisuudessa on lyöty noille tuloksille; tämä on edullinen lähestymistapa. Monet sellaiset menetelmät olisivta yhtä kuin vaihdella A:ta ja/tai B:tä, mutta muut antaisivat hieman erilaisia tuloksia.

Yhdessä edullisessa sovellutusmuodossa, menetelmä edelleen sisältää ainakin vaiheiden b) ja c) toiston, kun muuttuja tai parametri muuttuu.

Tuloksen laskennan jälkeen, visuaalinen tai muu sellainen

esitys voitaisiin päivittää heijastamaan muuttujien viimeisiä arvoja. Kuitenkin, johtuen joidenkin arvojen nopeasti muuttuvasta luonteesta, niiden päivättäinen vain ajoittain (kuten on tehty edullisessa sovellutusmuodossa) olisi oikeampaa - yksi vaihtoehto olisi joka 5 - 10:s sekunti ja/tai kumulatiivisen määrän jälkeen, joka on lyöty mille tahansa tulokselle (sekä vaihtuvissa että asetetuissa yhdistettynä), ylitettynä vetorajan tietyn osan.

Uuudelleenlaskemisen sijaan kullakin vedolla, olisi myös mahdollista jatkaa senhetkisen voiton nimeämistä asetetun voiton vedoiksi niin kauan kuin ennaltamäärättyä määrää, kuten annettua osaa vetorajasta, ei ole ylitetty kumulatiivisilla vedoilla tulokselle (vaihtelevissa ja/tai asetetuissa voitoissa) ja, vain laskea uudelleen ja muuttaa näytettyä informaatiota, kun se on.

Laskujen suorittamisessa voidaan käyttää nopeuden korotustekniikoita, kuten moniprosessoreiden käyttöä, suorittamalla oikeat laskelmat samanaikaisesti, laskemalla uudelleen voitot vain, jos tietyt kynnykset on saavutettu, liukuvan pisteen aritmetiikan välttämistä milloin oikeaa ja puskuroimalla prosessoriulostulo.

Joissakin tilanteissa, pelaajat yleensä voivat utlla aika tyytymättömiksi, jos sarja suuempia asetetun voiton vetoja on tehty nopeasti perälläin annetulle tulokselle, johtaen, että sen voitto yhtäkkiä pienenee "syöksy".

Yksi tapa pienentää tätä mahdollista ongelmaa on pienentää vetorajoja. Toinen menetelmä on varmistaa, että poolit ovat niin suuria kuin mahdollista ja yksi keino tehdä tämä on lisätä yhteen pooleja eri paikoista, niin että suurimmat vedot eivät aiheuta merkittävää ongelmaa.

Kuitenkin, joisakin instansseissa (Ikuten mittä pienet poolit ovat väistämättömiä), nämä ratkaisut eivät ehkä ole riittäviä. Siksi, on ehdotettu, että yhdessä edullisessa muodossa, syöksymodulaatiotekijä on otettu käyttöön, joka sovittaisi vetorajaa.

Tämän modifikaation tarkoituksena on varmistaa, että, jos suuri veto on tehty, järkevä aika kuluu, mikä aikana pelaajat, jota tekevät keskikokoisia vetoja, voivat tehdä niin ilman että voitto laskee paljoa enempää. Mikä tahansa menetlmä, joka on yhdenmukainen ilmoitetun päämäärän kanssa riittäisi, sisältäen vetorajan asettamisen tiettyyn osaan alkuperäistä vetorajaa tietylle aiokavälille minkä tahansa suuuren vedon jälkeen sekä poistamalla peräkkäiset vedot annetulle tuloseklle sman pelaajan toimesta millä tahansa annetulla päätteellä.

Yksi edullinen menetelmä kehittää tavoitetta on pienentää vetorajaa annetulle tulokselle tekijällä, joka on suhteessa ei ainoastaan suuren vedon koon, vaan mysö suhteessa tuolle tulokselle peräkkäin tehtyjken vetojen määrälle ja suhteeliselle koooolle.

Yhdessä tämän modifikaation muodossa, painotettu juokseva keskiarvo (RA) viimeisten asetetun voiton vetojen määristä tuloksille, jokta ovat suhteessa niiden vetorajat on ensin määritetty seuraavalla tavalla:

RA = RT/W jossa
RT = WFxRT+B
W = WFxW + LB
WF = 0,98
B = senhetkisen vedon määrä.

LB = vetoraja vastaten senhetkistä vetoa.

Alkuperäiset asetukset ovat arvoja, joita kohti nämä muutujat pyrkisivät, olettaen että arvot B:lle ja LB:lle olisivat keskimääräsiä menneitä arvoja; RT pyrkii kohti B/(1-WF):ää ja W pyrkii kohti LB?(1-WF):ää. RA antaa pikakuvan, painotettuna kohti viimeisimpiä vetoja, vetorajan keskimääräisestä osasta, joka on tehty järjestelmän edustajalle.

Painotettu juokseva keskiarvo asetetun voiton vedoille kullekin tulookselle on myös ylläpidetty paljolti samalla tavalla:

RA(X) = RT(X)/W(X) jossa:
RT(X) = WFxRT(X) + B(X)x<B(X)/AB(X)>
AB(X) = RaxBL(X)= odotettu keskimääräinen veto tälle tulokselle perustuen vetojen muille tuloksille vetorajan keskimääräiselle osalle.
W(X) = WFXxW(X) + 1
WFX = 0,90
B(X) = senhetkisen vedon määrä.
BL(X) = vetoraja vastaten senhetkistä vetoa.
MBL(X) = BL(X)/(RA(X)/AB(X)) = modifioitu veroraja.

MBL(X) korvaa BL(X):n lukuunottamatta, missä MBL(X) on rsuurempi kuin BL(X). Edeten otaksumalla, että B(X):llä on arvo, joka vastaa vetorajan (AB(X)) keskimääräsitä osaa, alkuarvot on asetettu arvoihin, joita kohti nämä muuttujat pyrkisivät: AB(X)/(1-WFX) RT(X):lle jal/(1-WFX) W(X):lle. Kun vetojen vahvistusta on käytetty ja vetoao ei onnistuta vahvistamaan, luvut on laskettu uudelleen siitä vedosta eteenpäin käyttämällä aikaisemmin tallennettuja arvoja aj hylkäämällä vedot, jotka siitä lähtien hylöättyjä.

Myös yhdessä tämän keksinnön yhden aspektin kanssa on esitetty asetetun voiton totalisaattorivedonlyöntilaitteisto, joka antaa asetetun voiton ja/tai vaihtelevan voiton vedonlyönnin toimimalla vetojen poolissa ja varmistamalla, että kokonaismäärä, joka maksetaan tulokselle ei ylitä käytettävissä olevaa kokonaismäärää, joka mainittu laitteisto käsittää:

a) sisääntulolaitteet, jotka vastaanottavat dataa liittyen kuhunkin vetoon;

b) prosessointilaitteet määrittämään asetetut ja/tai vaihtelevat voitot(n) ei yhdellekään, yhdelle tai useammalle mahdollisista tuloksista toimimalla vetojen poolissa;
c) muistilaitteet tallentamaan ohjeita, mainittua dataa ja siitä saatua informaatiota;
d) edustuslaitteet edustamaan informaaiota, joka liittyy kuhunkin tulokseen siten laskettuna; ja
e) tallennuslaitteet tuottamaan totalisaattorin vetojen tallenteita, joissa on asetetut voitot nimettyinä niille, jotka ovat asetetun vopiton vedoille;
siten tuottaen asetetun voiton totalisaattorin.

Yhdessä edullisessa sovellutusmuodossa, prosessointilaitteet sisältäisivät laitteet laskemaan asetetun voiton rajan ja/tai vedon rajan kullekin vastaavalle asetetulle voitolle ja edustuslaitteet sisältäisivät laitteet edustaman samaa.

Yhdessä edullisessa sovellutusmuodossa, kuhunkin edustettavaan tulokseen liittyvä informaatio valittaisiin päivämäärästä, tapahtuman luonteesta, vedon tyypistä, vedon määrästä, asetetuista ja vaihtelevista voitoista, rajasta, vetorajasta, vaihtelevan voiton poolin koosta, asetetun voiton poolin koosta, kuin myös informaatiosta, joka tunnistaa

tapahtumapaikan, tapahtuma(t) ja tuloksen(t) (ja/tai kilpailija(t)).

Määritettäessä näytettävän informaation lopullista muotoa, mitä tahansa sopivaa menetelmää voidaan käyttää, kuten typistystä tai pyöristystä.

On joukko asioita, joissa asetetun voiton vedonlyönnin hoito eroaa vaihtelevan voiton vedonlyhönnistä/.

Myöhäiset poistamiset

Tapauksessa, jossa on vain vaihtelevan voiton vedonlyönti, kun kilpailija on vedetty pois sen jälkeen, kun vedonlyönti on alkanut, vedot tuolle tulokselle sisältäen tuon kilpailijan on usein poistettu poolista ja palautettu. Voitot on sitten laskettu uudelleen modifioiduille määrille poolissa.

Kuitenkin, asetetun voiton vedonlöyönnille, voitot, jotka jo on nimetty muille tuloksille, ovat suurempia kuin mitä ne olisivat olleett, jos poistettu kilpailija ei olisi ollut kentällä sillä hetkellä. Osapuoli, joka sijoitti alkluperäiset aseetut voitot (joko vedonlyöntijärjestelmän operaattori tai, tässä, vaihtelevan voiton kilpailijat) täytyy kompensoida vedoille, jotka on palautettava tuloksilla, jotka sisältävät poistetun kilpailijan.

Yksi keino käsitellä tätä ongelmaa on se, että on vähennyksiä peräkkäisistä vedoista, jotak oli tehty eenn poisvetäm,-istä ja yksi tapa päättää vähenemisen tasosta on perustaa se poistetun kilpailijan viimeiselle voitolle, joka vähennys perustuu osingon vastikkeelle esim. voittovedoille 25c dollarilta osingolle 4,0. Tätä menetelmää on yleisesti käytetty, kun vedonlyöntijärjestelmän operaattorit ovat kirjnapi-

täjiä. Tätä menetelmää käytettäisiin myös yhdessä tämän keksinnön muodossa.

Kuitenkin, tietokoneistetuilla asetetuilla vedoilla, tarkemmat menetelmät ovat mahdollisia. Seuraava menetelmä on yksi, jota on käytetty edullisessa sovellutusmuodossa. Vähenemisen määrä asetetusta osingosta mille tahansa tulokselle (ollen todellisuudessa vähennetty vain, jos veto on onnistunut) on laskettu seuravan kaavan mukaan:

$$\frac{(1\text{-}SCR)xBS(X)+(1\text{-}VCR)xBV(X)}{(1\text{-}SCR)xTBS+(1\text{-}VCR)xTBV}$$

jossa X on kilpailijan numero, joka oli poistettu, kaikilla muuttujilla on arvot, jotka olivat välittömästi ennen vetojen poistamista sisältäen sen kilpailijan ja BS(X) ja BV(X) käsitäisivät mitkä tahansa vedot sisäéltäéen poistetun kilpailijan.

Laskeakseen uudelleen senhetkiset voitot annetulle tulokselle, tämä vähenemisen määrä on käytetty kaikkiin asetetun voiton vetoihin, jotka on tehty tuolle tulokelle ennen vetojen poistamista sisältäen poistetun kilpailijan. Laskettu kokonaismäärä, joka on vähennettävissä, on lisätty takaisin poolliin, joka on käytettävissä jakeluun tuolle tulokselle sen jälkeen, kun vedot sisältäen poistetun kilpailijan on vähennetty ja, sen jälkeen, kun pooli on jaettu tulosten määrän joukossa, joille osinkoa täytyy maksaa ja pienennetty palkkiota varten. Voitot on sitten laskettu uudelleen.

Kuolleet erät

Kuolleiden erien salliminen on tehtävä, kun enemmänm osinkoja kuin tavallista on masekttava tulosella. Tämä tapahtuu, kun ainakin yhdellä lisäkilpailjalla on vaatimkus asemaan,

joka on päättävä siitä, onko osinko on maksettu vai ei esim. voitto-osingoille, jossa kaksi kilpailijaa ovat kuolleessa erässä ensimjmäisestä paikasta.

Tässä tilanteessa, asetettu osinko, joka sisältää kunkin kuolleen erän kilpailijan on jaettu tekijällä, joka on määritetty kuollen erän kilpailijoiden lukumäärällä. Edellä olevassa kahden kilpailijan kilpailemmassa kuolleesa erässä ensimmäisestä sijasta esimerkissä, kukin osinko on jaettu kahdella.

Minimiosingot

Tuomiokunnissa, jotka vaativat minimiosingon maksettavaksi, tämä voi olla spesifioitu asetetuille voitoille yhtä hyvin. Se voi vaikuttaa vaihteleviin voittoihin kuin mikä tahansa muu spesifioitu asetettu voitto ja vaikuttaa muihin voittoihin ja palautuksen määrään samalla tavalla kuin minimiosinko tavallisessa vaihtelevan voiton tilanteessa.

Lyhyt piirustusten kuvaus

Jotta edelleen autettaisiin ymmärtämään keksintöä sekä sen piirteitä ja etuja, viitataan nyt sen edulliseeen sovelltusmuotoon, jonka kuvaus pitäisi lukea viittaamalla oheisiin piirustuksiin:

Kuvio 1A on lohkokaavio järjestelmän konfiguraatiosta, joka mhdollistaa keksinnön prosessointimenetelmän toteutuksen.

Kuvio 1B on vaihtoehtoisen konfigurointijärjestelmän lohkokaavio mahdollistamaan keksinnön prosessointimenetelmän toteututs.

Kuvio 2A on vuokaavio esittäen tähän keksintöön liittyvän algoritmin.

Kuvio 2B on vuokaavio esittäen yksityiskohtaisemmin kuviossa 2A esitetyn algoritmin initialisointiproseduurin.

Kuvio 2C on vuokaavio esittäen yksityiskohtaisemmin toimeenpannun proseduurin, kun kukin veto on prosessoitru kuviossa 2A esitetyllä algoritmilla.

Paras menetelmä keksinnön toteuttamiseksi

Johdanto

Erilainen palkkion määrä vaihtelevan voiton vedoille (sanokaamme 10%) ja asetetun voiton vedoille (sanokaamme 20%) on omaksuttu tässä kuvatussa edullisessa sovellutusmuodossa.

Esimerkki, joka on valittu valaisemaan parasta menetelmää, on voittovedoista, jokta on tehty ajoissa. Siten, terminoplogia, jokta on käytetty on siihen tilanteeseen esim. määrä, joka on lyöty kilpailijalle (voittaakseen). Vedonlyönnin muiden tyyppien kuvauksesa, vetoon viitattaisiin olemaan "erityinen" tulos.

Keksinnön toiminta

Kuvio 1A on lohkokaavio, joka valaisee keksinnön yleistä toimintaa. Liitettynä sisääntulon/ulostulon (I/O) väylään 14 on prosessori 10, jolla on prosessoinnin kekskeinen ohjaus. Se muuntaa dataa, joka tulee linjaa 18 pitkin sisääntulopiiristä 20 (SISÄÄNTULO B) kaikkeen muuhun tarpeelliseen dataan, sitsältäen sen, joak on reititetty näyttöön 16.

Muisti 11 on myös liitetty I/O-väylään 14 ja antaa tilapäisen varaston datalle ja osoitteille ja voi myös antaa varaston ohjelam-ohjeille, joita on käytetty ohjaamaan prosessoria 10.

Erilaiset oheislaitteet voi myös olla liitetty I/O-väylään 14. Esimerkiksi, varastolaitteet, kuten levyt 12 ja nauha 13 voi olla liitettynä.

Tyypillisesti siinä on joukko sisääntulolähteitä ja joukko näyttölaitteitokappaleita. Sisääntulolähteet voisivat olla yksittäisiä päätteitä, joilla on suora pääsy keskusprosessorille.

Vaihtoehtoisessa järjestelyssä, sisääntulolähteet voisivat olla lisäprosessoreita 24, kuten on esitetty kuviossa 1B. Tyypillisesti, sellaiset lisäprosessorit olisi sijoitettu eri maaniteteelisiin paikkoihin (kuten eri kaupunkeihin tai valtioihin) ja lomittaa dataa joukosta päätteitä 28. Siinä voi olla myös näytöt 26 liitettynä (I/O-väylän 22 kauta) kuhunkin lisäprosessoriin ja ohjattuna kullakin niistä.

Kullakin päätteellä 28 on sen oma päätenäyttö 30. Tämä mahdollistaa nopean päätöksenteon pelaajan puolella, jos hänen on pyydetty vahvistamaan asetettu veto kuten on kuvattu tässä: on kuvailtu mielessä, että näyttö esittäisi kaiken tarvittavan informaation tekemään sen päätöksen ja erityisesti, voiton, joka on allokoitu pyydetylle asetetun voiton vedolle.

Initialisointi

Prosessi alkaa vaiheessa 50, joka on sen jälkeen, kun vetojen määrä, joka on vastaanotettu vaihtelevan voiton tota-

lisaattorissa, on riittävä antamaan vakaan poolin, jota vastaan aseetun voiton pelaajat voivat lyödä. Yleisesti se tapahtuisi noin 30 - 45 miniuuttua ennen lähtöä. Prosessointi sekvenssoidaan linjan 51 kautta vaiheeseen 52, jota on edlleen selitetty kuviossa 2B. Ensimmäinen osa tätä prosessia on esitetty vaiheessa 53. Laskin X, joka lisäävästi laskee kilpailijoita, on asetettu yhtä suureksi kuin yksi ja vetolaskuri, Z, on asetettu nollaksi. N on asetettu yhtä suureksi kuin kilpailijoiden määrä ja TBV on asetettu yhtä suureksi kuin määrä, joka on lyöty vaihtelevassa poolissa.

Koska ei ollut vetoja asetetun voiton osassa totalisaattoria tässä vaiheessa, määrä vahvistetun asetetun voiton poolissa, TBS, on asetettu nollaksi.

Palkkiomäärät voivat, teoriassa, olla annettu millä tahansa desimaaliarvolla nollan ja yhden välillä, mutta optimiarvojen uskotaan olevan 10% vaihtelevalle poolille aj 20% asetetulle poolille. Siten VCR on asetettu yhtä suureksi kuin 0,10 ja SCR on asetettu 0,20:ksi. Optimiarvon nettopoolin maksimiosalle, joka on käytettävissä jakeluun, joka voi olla allokoitu palautettavaksi asetetun voiton pelaajalle, jos veto on onnistunut, on uskottu olevan noin 12,5& ja niin L on asetettu 0,125:ksi.

Vaiheessa 54, muuttujien arvot on asetettu kullekin kilpailijalle vuorollaan silmukan avulla. Olisi huomattava, että tääs keksinnön kuvauksessa data kullekin kilpailijalle on kuvattu tallennettavaksi muuttujissa ja yleisesti, kuten vaiheessa 54, yksidimensioisten taulukoiden muodossa. Tämä datan varstointitapa on vain yksi mahdollinen tapa tehdä niin.

Ensiksi siksi on asetettu oikeat arvot ensimmäiselle kil-

pailjalle listalla (X=1). BV(X), tässä kuten BV(1) on tehty yhtä suureksi kuin ensimmäiselle kilpailijalle lyöty määrä vaihtelevan voiton totalisaattorissa. Siinä epätodennäköisesä tilanteessa, että kilpailijalle lyöty määrä on nolla, yksi edullien lähestymistapa olisi nimellinen määrä, joka sijoitettaisiin tuolle kilpailijalle totalisaattorioperaattorin toimesta välttääkseen määräämättömät arvot laskelmissa. Tai, jotain muuta mekanismia voitaisiin käyttää, kuten laskelmien sivuuttaminen siinä tilanteessa ja voiton ja vetorajan nimeäminen tuolle kilpailijalle. KUn määrä, joka on lyöty mille tahansa kilpailijalle totalisaattorin asetetun voiton osassa tähän pisteeseen ajassa on nolla, BN(1) on asetettu nollaksi. Samalla tavalla, määrä, joka on varattu maksettavaksi totalisaattorin asetetun voiton osassa millä tahansa kilpailijalla tähän pisteeseen ajssa on nolla ja niin PC(1) on asetettu nollaksi. Samoin PN(1) = 0.

Myös vaiheessa 54, vaihteleva osinko VD(1) ja asetettu osinko SD(1) on laskettu yhtälöiden mukaisesti:

$$VD(X)\text{-}\frac{(1\text{-}VCR)xTBV}{BV(X)} \text{ ts. } VD(1)\text{-}\frac{0{,}90xTBV}{BV(1)}$$

$$SD(X)\text{-}\frac{(1\text{-}SCR)xTBV}{BV(X)} \text{ ts. } SD(1)\text{-}\frac{0{,}90xTBV}{BV(1)}$$

Lisäksi, asetetun voiton vetoraja ensimmäiselle kilpailijalle on laskettu yhtälön mukaan:

BL(X) = LxBV(X)=0,125xBV(X)=BL(1)

Tällä tavalla, jos rajamäärän veto on onnistunut, maksimi 12,5% nettopoolista käytettävisä jakeluun on palautettu asetetun voiton pelaajalle tässä vedosa ja tällä voitolla.

Koska tämä määrä ei enää ole käytettäväski palautukseen vaihtelevan voiton pelajille, jotka ovat lyöneet tälle kilpailijalle, voitto, jonka heidän on määrä saada, on pienentyntyt (kuten selitetty alla).

Kaikki relevantit muuttujat ensimmäiselle kilpailijalle (X=1) on nyt initialisoitu ja niin, vaiheessa 56, laskinta X on lisätty niin että arvot seuraavalle kilpailijalle voidaan asettaa.

Seuraavaksi on päätösvaihe 57, jossa on kysytty, onko X suurempi kuin kilpailijoiden määrä, N. Jos ei ole, kuten tässä, sillin prosessointi palautuu linjaa 58 pitkin vaiheeseen 54 ja prosessi on toistettu tuolle seuraavalle kilpailijalle. Kuitenkin, jos X on suurempi kuin N, tämä johtuu siitä, että muuttujat kullekin kilpailijalle on laskettu, ja prosessointi siirtyy eteenpäin linjaa 59 pitkin vaiheeseen 60, jossa prosessointi pitää tauon, kunnes on sisääntulo linjaa 61 pitkin vaiheesta 62.

Vaihetta 60 on edelleen selitetty kuviossa 2C. Välittömästi initialisoinnin jälkeen, ensimmäinen vastaanotettu sisääntulo on uusi veto. Siten, vaiheessa 63, vastaus on kyllä ja prosessointi jatkuu vaiheessa 65. Tämä on tapaus riippumatta siitä, onko veto vaihtelevan voiton veto tai asetetun voiton veto. Vaiheesa 65, Z:aa on lisätty ja T on asetettu yhtä suureksi kuin Z. Niin, ensimmäiselle vedolle, Z on yhtä suuri kuin yksi. BZ(1) on asetettu yhtä suureksi kuin vedon määrä, vaikkakin tässä vaiheessa sitä on vain pyydetty (sen tosiasian nojalla, että se on aseetun voiton veto). Y ja NCZ(Z) on molemmat asetettu yhtä suureksi kuin kilpailijan numero, jonka pelaaja on valinnut. Prosessointi jatkuu sitten linjaa 66 pitkin vaiheeseen 67.

Alustava uudelleenlaskenta

Kuten on mainittu aikaisemmin, koska väistämättä on viive asetetun voiton vedon pyynnön ja sen vedon vahvistuksen välillä, jokaisella yhdellä hetkellä kun on joukko asetetun voiton vetoja, joita on pyydetty, muta ei vielä ole vahvistettu. Muuttujan BN(Y) tehtävänä on tallentaa noiden vetojen kokonaismäärä kilpailijalle Y ja PN(Y):n tehtävänä tallentaa kokonaismäärä, joka on varattu maksettavaksi samoille vedoille, jos tämä kilpailja voittaa.

Sisääntulo, joka tulee vaiheeseen 60 sisääntulosta A linjaa 61 pitkin voisi olla uusi veto; vaihtelevan voiton vedon muodossa, pyyntö tietylle määrälle lyötäväski aseetun voiton vetona tai asetetun voiton vetona, joka on vahvistettu, kun se on lyöty. Tai, se voisi olla vahvistus, hylkäys tai aikaisemman asetetun voiton vedon lopetus. Joas se on uusi veto, silloin vaiheesa 67 se on päätetty, minkä tyypin veto se on.

Jos se on vaihtelevan voiton veto, laskelmat vaiheessa 68 on suoritettu, jotka lisäävät vedon määrän sekä määrään, joka on lyöty totalisaattorin vaihtelevan voiton osassa tälle kilpailijalle, BV(Y), että kokonaismäärään, joka on lyöty totalisaattorin vaihtelevan voiton osassa kokonaismäärään, TBV, ts.

```
BV(Y) = BV(Y) + BZ(Z)
TBV = TBV + BZ(Z)
```

Olisi huomattava, että, koska vaihtelevan voiton vetoja ei tarvitse vahvistaa johtuen voitosta, ne on välittömästi lisätty määrään suoritetussa poolissa; kaikki vedon tarkastus on tehty ennenkuin se on konsignoitu prosessorille otet-

tavaksi mukaan suoritetussa poolissa.

Tämä on kehitetty vahvistusprosessin avulla. Kun veto on sisääntulo (joko operaattorilta, jolle veto on kutsuttu, tai suoraan pelaajalta keinoilla, kuten kosketusnäyttö, näppäimistö tai kortinlukulaite), vedon yksityiskohdat näkyvät päätteen näytöllä 30. Monia vetoja voitaisiin laittaa sisääntulona tällä tavalla, jos haluttua, enan vahvistusta ja pelaaja voisi vahvistaa vedot ruudulla milloin tahansa, sanaokaamme, painamalla nappia. Kaikki virheet korjattaisiin operaattroin tai pelaajan toimesta suoraan kosketusnäytön tai näppäimistön avulla. Ei olisi aikarajaa vaihtelevan voiton vetojen vahvistukselle.

Vedon vahvistaminen estää voittojen petollisen manipuloinnin, joka olisi sallittua muilla prosesseilla, kuten niillä, jotka yksinkertaisesti estävät vetojen peruutksen sen jälkeen, kun tiettyjä tapahtumia on sattunut.

Välttääkseen sen ongelman, että pelaaja ei maksa vedoista, erityisesti suurista vedoista, joita voidan käyttää manipuloimaan voittoja, maksu vaadittaisiin ennen kuin vedot on sallittu vahvistettaviksi. maksu voitasiin tehdä käteisen muodossa tai muilla keinoin, kuten "äly"kortilla tai suorapääsyllä tullel, joak sisältäsis varoja ja, pääte kieltäytyisi vahvistamasta mitään vetoa, jolle varoja ei ole tehty saataviksi.

Yllä mainittujen laskelmien jälkeen, prosessointi haarautuu suoraan vaiheeseen 86.

Jos se on asetetetun voiton veto, solloin päätsö on tehty vaiheessa 69 siitä, onko pyydetty veto suurempi kuin vetoraja. Jos se on, niin prosessointi kääntyy vaiheeseen 70,

jossa vedon määrä BZ(Z) on asetettu yht suureksi kuin vetoraja kilpailijalle Y, nimittäine BL(Y), ja prosessointi liikkuu eteenpäin vaiheeseen 71. Kuitenkin, jo spyydetty veto ei ole suurempi kuin vetoraja, prosessointi etenee suoraan vaiheeseen 71.

Vaihe 71 testaa, haluaako pelaaja, joka pyytää aseetun voiton vetoa, hyväksyä vedon ilman muuta (näkö näkymättömissä) vai haluaako hän saada mahdollisuuden hylätä tai vahvistaa sen (kun voitto ja vedon määrä on näytetty) antamalla vahvistusproseduurin. Kummallakin tavalla, välttääkseen ongelman pelaajasta, joka ei maksa vedoista, paljotli samallatavalla kuin vaihtelevan voiton vedoissa, maksu voitaisiin vaatia ennen kuin vedot on vahvistettu ja edullisesti ennen kuin niitä on edes pyydetty (lannistaakseen joutavat vedot tai vedot, jotka on tarkoitettu manipulointiin).

Jos pelaaja ei tahdo antaa vahvistusproseduuria, prosessointi haarautuu vaiheeseen 72, jossa maksettava määrä, jos veto on onnistunut, on laskettu yhtälön mukaan:

$$PZ(Z) = BZ(Z) \times SD(Y)$$

Prosessointi sitten menee suoraan vaiheeseen 84.

Jos hän haluaa antaa vahvistusproseduurin, prosessointi menee vaiheeseen 73, jssa vedon määrä on lisätty asetetun voiton vetojen kokonaismäärään, joita ei vielä oel vahvistettu, nimittäin BN(Y). Ja määrä, joka on maksettava vedolle Z, jos kilpailija Y voittaisi, nimittäin BZ(Z) x SD(Y), on tallennettu PZ(Z):ssa ja lisätty kokonaiseen sellainen määrä vielä vahvistamattomana Y:lle PN(Y):ssä. Se on:

$$BN(Y) = BN(Y) + BZ(Z)$$

PZ(Z) = BZ(Z)xSD(Y)

PN(Y) = PN(Y) + PZ(Z)

Prosessointi sitten etenee vaiheeseen 74, jossa on suoritettu seuraavat laskelmat:

$$VD(Y)=\frac{(1-VCR)xTBV+(1-SCR)x(TBS+BN(Y))-PC(Y)-PN(Y)}{BV(Y)}$$

$$SD(Y)=\frac{(1-SCR)xTBV+TBS+BN(Y))-PC(Y)-PN(Y)}{BV(Y)}$$

BL(Y) = L x BV(Y)

Näiden yhtälöiden selitys on seuraava:

Kuten on ilmaistu aikaisemmin, peruskaava voitto-osingolle (jossa NR = 1) puhtaassa vaihtelevassa järjestelmässä on:

$$VD(Y)=\frac{(1-VCR)xTBV}{BV(Y)}$$

Asetetun voiton totalisaattorille laskelmat ovat monimutkaisempia; laskettu määrä, joka on käytettävissä maksettavaksi vaihtelevan voiton pelaajille, nimittäin (1-VCR)xTBV, kasvaa kokonaismäärällä, joka on pelattu (ja vahvistettu) totalisaattorin asetetun voiton osalla sekä määrällä, joka on pelattu (mutta vielä vahvistamattomana) tälle kilpailijalle totalisaattorin asetetun voiton osassa, sen jälkeen kun on vähennetty sopiva palkkio ts. lisättynä (1-SCR)x(TBS+BN(Y)). Kuitenkin, tämä kokonaismäärä, jokaon käytettävissä jaettavaksi vaihtelevan voiton pelaajille (ja seuraaville asetetunvoiton pelaajille rajaan asti) pienenee määrillä, jotka jo on varattu asetetun voiton pelaajille tällä kilpailijalla

joko vahvistettuna, PC(Y) tai vielä vahvistettavana, PN(Y).

Samat periaatteet on omaksuttu asetetun osingon laksentaan, SD(Y), paitsi että asetetun voiton palkkiomäärä, SCR, on käytetty kuin jos se olisi käytetty kaikkiin määriin, jotka on lyöty, ja sisällytetty laskelmiin.

Vetoraja, BL(Y), on sitten laskettu määrästä, joka on pelattu tälle kilpailijalle totalisaattorin vaihtelevassa osassa.

Olisi huomattava, että vain voitot, jotka on laskettu uudelleen tässä pisteessä, ovat niitä kilpailijalle, jolle asetettu voitto oli tehty.

Tämä voittojen (ja vetorajojen) laskentamenetelmä on vain yksi tapa tehdä niin ja on omaksuttu edullisena lähestymistapana, koska se on perinteinen. Vähemmän perinteinen tapa, joka voitaisiin omaksua, on lisätä maksamiseen käytettävissä oleva määrä, ei vain määrä, joka on lyöty tälle kilpailijalle, joka on vielä vahvistettava, mutta se määrä, joka on kaikille kilpailijoille yhtä hyvin, ts. BN(Y):n arvot kaikille arvoille Y sen juoksevan kokonasimäärän muodossa. Tämä antaisi hieman anteliaammat voitot, mutta nuo voitot olisivat hyvin anteliaita, jos merkittävä ja edustamaton määrä vetoja jollekin toise(i)lle juoksija(oi)lle ei olisi vahvistettu (mikä voi tapahtua käytännössä).

Vaiheessa 75, tuottajat ovat perustaneet yrityksen vahvistaa vedon ja prosessoimaan toiset linjan 78 kautta vaiheesenn 60, jossa viesti on lähetetty sopivaan päätteeseen 28 ja sen näyttöön 30. Olisi huomattava, että tässä sovellutusmuodossa asetetun voiton pelaajalle tarjottu voitto on se, joka oli hvälittömästi ennen uudelleenlaskentaa vaiheessa 74 ja on sopivasti arvioitu ilmaisulla:

Asetettu tarjottu osinko = PZ(Z)/BZ)Z)

Tarjotun vedon määrä on annettu senhetkisellä BZ(Z):n arvolla.

Tässä pisteessä, kun odotetaan vastausta suhteessa vetoon Z, prosessori voi hyvin hyväksyä uusien vetojen sisääntulon tai aikaimsepine vetojen vahvistuksen (jos tämä ei ole ensimmäinen kerta, kun asetetun voiton vetoa on prosessoitu). Jos senhetkisen vedon vahvistusta ei ole tietyssä ajassa, ja edullisessa sovellutusmuodossa tämä olisi noin 5 s, veto rekisteröitäisiin vahvistamattomana.

Vahvistettu tai ei, niin pina kuin päätös on tehty ja veto Z liikkuu prosessointikaavion päähän, on päätetty vaiheessa 63, onko veto uusi veto vai ei. Jos se ei ole, prosessointi liikkuu vaiheeseen 64, jossa Z:lle on annettu numero, joak aikaisemmin on nimetty tälle evdolle ja Y on thty yhtä suureksi kuin kilpailijan numero, jonka pelaaja valinnut, nimittäin NCZ(Z).

Prosessointi palaa sitten linjaa 78 pitkin vaiheeseen 75 ja edelleen vaiheeseen 80. Yässä pisteessä, veto ei voi enää jatkaa olemasta voimassa olevasti sisällytettynä tilapäiseen pooliin. Tämä on niin riippumatta siitä, onko veto vahvistettu tai ei; jos se on vahvistettu, silloin vedosta tulee pysyvä veto, ja jos ei niin se poistuu. Siksi, muuttujat, jotka tilapäisesti tallentavat kokonaismäärän, jokaon pelattu tälle kilpailijalle, BN(Y), ja kokonaismäärän, joka on varattu maksettavaksi, PN(Y), on sovitettava poistamaan vedon vaikutuksen. Laskelmat vaiheessa 80 on suoritettu tämän saavuttamiseksi:

BN(Y) = BN(Y) - BZ(Z)

PN(Y) = PN(Y) - PZ(Z)

Prosessointi etenee sitten vaiheeseen 82, jossa on varmistettu, onko veto vahvistettu vai ei. Jso sitä ei ole, prosessointi poikkeaa suoraan vaiheeseen 85. Kuitenkin, jos veto on vahvistettu, prosessointi etenee vaiheeseen 84, jossa, seuraavien laskelmien avulla, se on sisällytetty vetojen pysyvään pooliin:

TBS = TBS + BZ(Z)

PC(Y) = PC(Y) + PZ(Z)

Prosessointi liikkuu nyt vaiheeseen 85, jossa Z on asetettu uudelleen viimeisen uuden vedon vetonumeroksi, ts. Z=T.

Ennen pääasiallisen uudelleenlaskennan silmukkaan 88 saapumista, muuttuja X on asetettu yhtä suureksi kuin 1 vaiheessa 86.

Pääasiallisessa uudellenlaskennan silmukassa itsessään (vaihe 88), vaihteleva jaettava, VD(X), asetettu jaettava, SD)X), ja vetoraja asetetun voiton vdolle, BL(X), on laskettu kullekin kilpailijalle vuorollaan. Periaatteet suhteessa näihin laskelmiin ovat olennaisesti samat kuin ne, joita on käytetty vaiheen 74 suhteen. Se on, vaiheessa 88 seuraavat laskelmat on suoritettu:

$$VD(X)=\frac{(1-VCR)\times TBV+(1-SCR)\times(TBS+BN(X))-PC(X)-PN(X)}{BV(X)}$$

$$SD(X)=\frac{(1-SCR)\times TBV+TBS+BN(X))-PC(X)-PN(X)}{BV(X)}$$

$$BL(X) = L \times BV(X)$$

X:n arvoa on sitten lisätty vaiheessa 90. Siten, ensimmäisen vaiheen jälkeen, X:n arvo on 2.

Seuraava vaihe 92:ssa on päätösvaihe. Jos X ei ole suurempi kuin kilpailijoiden määrä, prosessointi palaa linjaa 93 pitkin vaiheeseen 88, ja laskelmat on oitstettu seuraavalle kilpailijalle.

Tämä prosessi jatkuu, kunnes kaikkien kilpailijoiden arvot on laskettu uudelleen, jossa pisteessä X:n arvon on suurempi kuin kilpailijoiden määrä ja prosessointi menee linjan 94 kautta takaisin vaiheeseen 60, jossa tietokone odottaa sisääntuloa Sisääntulosta A (vaihe 62).

Edellä esitettyjen laskelmien jälkeen, paikoissa, kuten 16 (ja/tai muissa paikoissa kuten 26) näytetty informaatio on pävitetty periodisesti - sanokaamme joka 5 - 10:s sekunti ja/tai sen jälkeen, kun kumulatiivinen määrä, joka on lyöty (sekä vaihteleva että asetetty voitto) mille tahansa kilpailijalle ylittää annetun osan (sanokaamme puolet) vetorajasta.

Vaikkakin keksintöä on kuvattu vedonlyönnin tapaukselle kilpailijan voittaessa tapahtuman ja viittaamalla tähän erityiseen sovellutusmuotoon, tätä kuvausta ei ole tarkoitettu rajoittamaan keksintöä tähän tilanteeseen. Tosiaan, keksinnöllä on suora sovellutus moniin muihin vedonlyönnin muotoihin. Lisäksi, tämän esitetyn sovellutusmuodon erilaisia modifikaatioita sekä muita keksinnön sovellutusmuotoja tulee ilmeiseksi alan ammattimiehille sen jälkeen, kun on viitattu tässä sisällytettyihin kuvauksiin tai keksinnön toteutukseen.

Liite

1) A - parametri, jolla TBV on modifioitu. Käytännöllisimmät arvot ovat pienempi kuin 1 ja suurempi kuin nolla. Edullisessa sovellutusmuodossa, A on 1-VCR ja toimii yhtenä kahdesta palkkiota pienentävästä mekanismista.

2) B - parametri, jolla TBS on modifioitu. Käytännöllisimmät arvot ovat pienempi kuin 1 ja suurempi kuin nolla: edullisessa sovellutsumuodossa, B on 1-SCR ja toimii yhtenä kahdesta palkkiota pienentävästä mekanismista.

3) BL(X) - senhetkinen asetetun voiton raja kilpailijalle X.

4) BN(X) - senhetkinen määrä, joka on lyöty (totalisaattorin asetetun voiton osalle kilpailijalle X) vedoille, joita ei vielä ole vahvistettu.

5) BS(X) - kaikkien vahvistettujen vetojen summa asettulla voitolla kilpailijalle X.

6) BV(X) - kokonaismäärä, joka on lyöty totalisaattorin vaihtelevan voiton osalle kilpailijalle X.

7) BZ(Z) - määrä, joka on lyöty vedolle Z (joko pyydetty tai vahvistettu)

8) C -parametri, jolla PC(Y) on modifioitu. Arvo edullisessa sovellutusmuodossa on 1. Käytännöllisimmät arvot ovat nollasta hiemna yli 1:n.

9) D - parametri, jolla BV(Y) on modifioitu. Käytännöllisimmät arvot ovata lähellä 1:ä ja edullisessa sovellutusmuodossa, tarkalleen yhtä suuri kuin 1.

10) E - parametri, jolla BS(Y) on modifioitu. Arvo edullisessa sovellutusmuodossa on nolla. Käytännöllisimmät arvot ovat nollasta hieman yli 1:n.

11) F - parametri, jolla SVD(Y) on modifioitu. Käytännöllisimmät arvot ovat lähellä nollaa ja edullisesa sovellutusmuodossa on tarkalleen nolla.

12) L - poolin alijoukon (rajoitttu) osa, joka on palautettava asetetun voiton pelaajalle vedossa rajaan, jos veto on onnistunut.

13) N - kilpailijoiden määrä.

14) NCZ(Z) - kilpailijan numero, jolle veto Z on tehty.

15) NR - tulosten määrä, joille osinkoa täytyy maksaa 8esim. 3 sijoitusosinkoa).

16) O(X) - senhetkiset vaihtelevat tasoitukset kilpailijalle X.

17) PC(X) - kokonaismäärä, joka on varattu maksettavaksi asetetun voiton osalle totalisaattoria vedoille, jotka on vahvistettu kilpailijalle X (jos se voittaisi).

18) PN(X) - senhetkinen kokonaismäärä vrattuna maksettavaksi (asetetun voiton osalle totalisaattoria kilpailijalle X, jos se voittaisi) vedoille, joita ei vielä ole vahvistettu.

19) PZ(Z) - määrä, joka on varattu maksettavaksi vedolle Z (jos veto on vahvistettu ja jos se on onnistunut).

20) SCR - asetetun voiton palkkiomäärä.

21) SD(X) - senhetkinen aseettu osinko kilpailijalle X.

22) SVD(Y) - muuttuja, joka voi edustaa joko asetettu atai vaihtelevaa osinkoa.

23) T - muuttuja, joka antaa tilapäisen varaston viimeisen uuden vedon numerolle ts. suurin Z:n arvo siihen asti.

24) TBS - kokonaismäärä, joka on lyöty (ja vahvistettu) asetetun voiton osalle totalisaattorissa.

25) TBV - kokonaismäärä, joka on lyöty vaihtelevan voiton osalle totalisaattoria.

26) VCR - vaihtelevan voiton palkkiomäärä.

27) VD(X) - senhetkinen vaihteleva osinko kilpailijalle X. Yleisesti osinko on yhtä suuri kuin tasoitukset plus yksi (yksi valuuttayksikkö).

28) X - muuttuja, jota on käytetty laskemaan lisäävästi ensimmäisestä viimeiseen kilpailijaan kentällä.

29) Y - muuttuja, joka on asetettu yhtä suureksi kuin kilpailijan numero, jolle veto, jota sillä hetkellä käsitellään, on tehty.

30) Z- muuttuja, jota on käytetty laskemaan lisäävästi ensimmäisestä vedosta, joka on tehty sen jälkeen, kun aseetun voiton totalisaattori on initialisoitu ts. vetonumero.

PATENTTIVAATIMUKSET

1. Vedonlyöntilaitteisto antamaan vaihtelevan hinnan vedonlyöntiä, joka on vedoille, joilla on hinta, joka vaihtelee, ja antamaan asetetun hinnan vedonlyöntiä, joka sisältää:

sisäänsyöttövälineet (20) vastaanottamaan dataa liittyen vetoihin;

asetetun hinnan tallennusvälineet (11) tallentamaan asetetun hinnan tulokselle, jossa vedolla mainitulla asetetulla hinnalla on potentiaalinen voittomahdollisuus;

asetetun hinnan päivitysvälineet (10, 88) päivittämään mainitun asetetun hinnan mainitulle tulokselle; joka laitteisto on **tunnettu** siitä, että se edelleen sisältää:

vastevälineet, jotka toimivat ainakin yhteen vaihtelevahintaiseen vetoon liittyvän datan vastaanoton jälkeen, generoimaan käskyn vasteena ennaltamäärättyyn tilanteeseen (67), joka sattuu laitteistossa mainitulle tulokselle olevaan vetoon liittyvän datan vastaanoton jälkeen, joka veto on tehty mainitun ainakin yhden vaihtelevahintaisen vedon jälkeen, ja joka tilanne sattuu ennen kuin kokonainen potentiaalinen voittomahdollisuus asetetun hinnan vedoilla mainitulla tuloksella ylittää maksimiverkkopoolin mainitulle tulokselle, joka käsky aiheuttaa toiminnan (88) olevan suoritetun laitteistossa niin, että mainittu laitteisto voi toimia siten, että kokonainen potentiaalinen voittomahdollisuus mainitulle tulokselle ei ylitä mainittua maksimia nettipoolia mainitulle tulokselle.

2. Patenttivaatimuksen 1 mukainen laitteisto, **tunnettu** siitä, että mainitun käskyn aiheuttama toiminto sisältää asetetun hinnan päivityksen uudeksi asetetun hinnan vedoksi vasteena datan sisääntuloon, joka liittyy mainittuun uuteen asetetun hinnan vetoon siten, että potentiaalinen kokonaisvoittomahdollisuus, joka sisältää potentiaalisen voittomahdollisuuden

mainitulle uudelle asetetun hinnan vedolle ei ylitä mainittua maksiminettipoolia.

3. Patenttivaatimuksen 1 mukainen laitteisto, **tunnettu** siitä, että mainitun käskyn aiheuttama toiminto sisältää mainitun asetertun hinnan päivityksen mainitulle tuotolle seuraavan yhtälön mukaisesti:

$$SD(Y) \leq (\frac{(1-SCR)x(TBV+TBS)}{NR)} - PC(Y))x\frac{1}{BV(Y)}$$

jossa SD(Y) on mainittu asetettu hinta tulokselle, SCR on muuttuja, joka vaihtelee 0:sta 1:een, TBV on kaikkien vaihtelevahintaisten vetojen määrien summa, TBS on kaikkien asetetun hinnan vetojen määrien summa, NR on määrä tuloksia, joille voitot on tehtävä, PC(Y) on potentiaalinen kokonaisvoittomahdollisuus asetetun hinnan vedoilla tulokselle Y ja BV(Y) on kaikkien vaihtelevan hinnan vetojen määrien summa tulokselle Y.

4. Patenttivaatimuksen 1 mukainen laitteisto, **tunnettu** siitä, että mainitut asetetun hinnan päivitysvälineet sisältävät asetetun hinnan sisäänsyöttövälineet mainitun asetetun hinnan manuaalista syöttöä varten mainitulle tulokselle tallennettavaksi mainittuun asetetun hinnan tallennusvälineisiin.

5. Patenttivaatimuksen 1 mukainen laitteisto, **tunnettu** siitä, että mainittu käsky sisältää mainitun toiminnon siten, että mainittu laitteisto kykenee toimimaan niin, että määrä, joka on lyöty asetetun hinnan vedolle, ei ylitä osaa vaihtelevan hinnan vetomäärien summasta mainitulle tulokselle.

6. Patenttivaatimuksen 1 mukainen laitteisto, **tunnettu** siitä,

että se edelleen sisältää vedon vahvistusvälineet vahvistamaan vedon, jossa mainittu nettipooli liittyy vain kaikkiin vahvistettuihin määriin, joita on vedetty.

7. Patenttivaatimuksen 1 mukainen laitteisto, **tunnettu** siitä, että se edelleen sisältää välineet, jotka on järjestetty laskemaan mahdollisen voiton vaihtelevalla hinnalla mainitulle tulokselle siten, että potentiaalinen kokonaisvoittomahdollisuus vaihtelevan hinnan vedoille mainitulle tulokselle yhdessä potentiaalisen kokonaisvoittomahdollisuuden kanssa asetetun hinnan vedoille mainitulle tulokselle ei ylitä mainittua maksiminettipoolia.

8. Patenttivaatimuksen 1 mukainen laitteisto, **tunnettu** siitä, että se edelleen sisältää välineet laskemaan vaihtelevan hinnan tulokselle siten, että on suurempi palautuksen määrä pelaajalle, joka tekee vaihtelevan hinnan vedon mainitulle tulokselle ennen tapahtumaa, joka sattuu laitteistossa, kuin vaihtelevan hinnan vedoille mainitulle tulokselle, jotka on tehty mainitun tapahtuman jälkeen laitteistossa.

9. Menetelmä antamaan vedonlyönnin vaihtelevalla hinnalla, joka on tarkoitettu vedoille, joilla on vaihteleva hinta, ja antamaan asetetun hinnan vedonlyönnin, joka sisältää vaiheet:

vastaanottaa dataa liittyen vetoihin;

tallentaa asetetun hinnan tulokselle, jossa vedolla mainitulla asetetulla hinnalla on potentiaalinen voittomahdollisuus;

päivittää mainitun asetetun hinnan mainitulle tulokselle; joka laitteisto on **tunnettu** siitä, että se edelleen sisältää vaiheet:

vastaanottaa dataa liittyen ainakin yhteen vaihtelevan hinnan vetoon;

generoida käskyn vasteena ennaltamäärättyyn tilan-

teeseen (67), joka sattuu mainitulle tulokselle olevaan vetoon liittyvän datan vastaanoton jälkeen, joka veto on tehty mainitun ainakin yhden vaihtelevahintaisen vedon jälkeen, ja joka tilanne sattuu ennen kuin kokonainen potentiaalinen voittomahdollisuus asetetun hinnan vedoilla mainitulla tuloksella ylittää maksimiverkkopoolin mainitulle tulokselle, joka käsky aiheuttaa toiminnan (88) olevan suoritetun niin, että menetelmä voi toimia siten, että kokonainen potentiaalinen voittomahdollisuus mainitulle tulokselle ei ylitä mainittua maksimia nettipoolia mainitulle tulokselle.

10. Patenttivaatimuksen 9 mukainen menetelmä, **tunnettu** siitä, että se sisältää asetetun hinnan päivityksen uudeksi asetetun hinnan vedoksi vasteena datan sisääntuloon, joka liittyy mainittuun uuteen asetetun hinnan vetoon siten, että potentiaalinen kokonaisvoittomahdollisuus, joka sisältää potentiaalisen voittomahdollisuuden mainitulle uudelle asetetun hinnan vedolle ei ylitä mainittua maksiminettipoolia.

11. Patenttivaatimuksen 9 mukainen menetelmä, **tunnettu** siitä, että se sisältää mainitun asetetun hinnan päivityksen mainitulle tulokselle seuraavan yhtälön mukaisesti:

$$SD(Y) \leq \left(\frac{(1-SCR)x(TBV+TBS)}{NR)} - PC(Y)\right)x\frac{1}{BV(Y)}$$

jossa SD(Y) on mainittu asetettu hinta tulokselle, SCR on muuttuja, joka vaihtelee 0:sta 1:een, TBV on kaikkien vaihtelevahintaisten vetojen määrien summa, TBS on kaikkien asetetun hinnan vetojen määrien summa, NR on määrä tuloksia, joille voitot on tehtävä, PC(Y) on potentiaalinen kokonaisvoittomahdollisuus asetetun hinnan vedoilla tulokselle Y ja BV(Y) on kaikkien vaihtelevan hinnan vetojen määrien summa tulok-

selle Y.

12. Patenttivaatimuksen 9 mukainen menetelmä, **tunnettu** siitä, että mainittu asetettu hinta mainitulle tulokselle on vastaanotettu manuaalisesti tallennusta varten.

13. Patenttivaatimuksen 9 mukainen menetelmä, **tunnettu** siitä, että menetelmä toimii siten, että määrä, joka on lyöty asetetun hinnan vedolle, ei ylitä osaa vaihtelevan hinnan vetomäärien summasta mainitulle tulokselle.

14. Patenttivaatimuksen 9 mukainen menetelmä, **tunnettu** siitä, että se sisältää vaiheen vahvistaa vedon, jossa mainittu nettipooli liittyy vain kaikkiin vahvistettuihin määriin, joita on vedetty.

15. Patenttivaatimuksen 9 mukainen menetelmä, **tunnettu** siitä, että se sisältää vaiheen laskea mahdollisen voiton vaihtelevalla hinnalla mainitulle tulokselle siten, että potentiaalinen kokonaisvoittomahdollisuus vaihtelevan hinnan vedoille mainitulle tulokselle yhdessä potentiaalisen kokonaisvoittomahdollisuuden kanssa asetetun hinnan vedoille mainitulle tulokselle ei ylitä mainittua maksiminettipoolia.

16. Patenttivaatimuksen 9 mukainen menetelmä, **tunnettu** siitä, että se sisältää vaiheen laskea vaihtelevan hinnan tulokselle siten, että on suurempi palautuksen määrä pelaajalle, joka tekee vaihtelevan hinnan vedon mainitulle tulokselle ennen tapahtumaa, kuin vaihtelevan hinnan vedoille mainitulle tulokselle, jotka on tehty mainitun tapahtuman jälkeen.

17. Tietokoneohjelmatuote, joka on suoritettavissa tietojenkäsittelylaitteessa, antamaan järjestelmän, kuten on määritetty missä tahansa patenttivaatimuksista 1 - 8 tai antamaan

menetelmän, kuten on määritelty missä tahansa patenttivaatimuksista 9 - 16.

18. Menetelmä tehdä vaihtelevan hinnan vetoja ja/tai asetetun hinnan vetoja, jossa on

vedonlyöntilaitteisto antamaan vaihtelevan hinnan vedonlyöntiä, joka on vedoille, joilla on hinta, joka vaihtelee, ja antamaan asetetun hinnan vedonlyöntiä, joka sisältää:

sisäänsyöttövälineet (20) vastaanottamaan dataa liittyen vetoihin;

asetetun hinnan tallennusvälineet (11) tallentamaan asetetun hinnan tulokselle, jossa vedolla mainitulla asetetulla hinnalla on potentiaalinen voittomahdollisuus;

asetetun hinnan päivitysvälineet (10, 88) päivittämään mainitun asetetun hinnan mainitulle tulokselle; joka laitteisto on **tunnettu** siitä, että se edelleen sisältää:

vastevälineet, jotka toimivat ainakin yhteen vaihtelevahintaiseen vetoon liittyvän datan vastaanoton jälkeen, generoimaan käskyn vasteena ennaltamäärättyyn tilanteeseen (67), joka sattuu laitteistossa mainitulle tulokselle olevaan vetoon liittyvän datan vastaanoton jälkeen, joka veto on tehty mainitun ainakin yhden vaihtelevahintaisen vedon jälkeen, ja joka tilanne sattuu ennen kuin kokonainen potentiaalinen voittomahdollisuus asetetun hinnan vedoilla mainitulla tulokselle ylittää maksimiverkkopoolin mainitulle tulokselle, joka käsky aiheuttaa toiminnan (88) olevan suoritetun laitteistossa niin, että mainittu laitteisto voi toimia siten, että kokonainen potentiaalinen voittomahdollisuus mainitulle tulokselle ei ylitä mainittua maksimia nettipoolia mainitulle tulokselle,

joka menetelmä tehdä vaihtelevan hinnan vetoja ja/tai asetetun hinnan vetoja edelleen sisältää vaiheet:

syöttää vetoon liittyvää dataa, ja

lähettää vetoon liittyvää dataa vedonlyöntilaitteiston käsit-

telyä varten.

19. Menetelmä tehdä vaihtelevan hinnan vetoja ja/tai asetetun hinnan vetoja, jossa on

menetelmä antamaan vedonlyönnin vaihtelevalla hinnalla, joka on tarkoitettu vedoille, joilla on vaihteleva hinta, ja antamaan asetetun hinnan vedonlyönnin, joka sisältää vaiheet:

vastaanottaa dataa liittyen vetoihin;

tallentaa asetetun hinnan tulokselle, jossa vedolla mainitulla asetetulla hinnalla on potentiaalinen voittomahdollisuus;

päivittää mainitun asetetun hinnan mainitulle tulokselle; joka laitteisto on **tunnettu** siitä, että se edelleen sisältää vaiheet:

vastaanottaa dataa liittyen ainakin yhteen vaihtelevan hinnan vetoon;

generoida käskyn vasteena ennaltamäärättyyn tilanteeseen (67), joka sattuu mainitulle tulokselle olevaan vetoon liittyvän datan vastaanoton jälkeen, joka veto on tehty mainitun ainakin yhden vaihtelevahintaisen vedon jälkeen, ja joka tilanne sattuu ennen kuin kokonainen potentiaalinen voittomahdollisuus asetetun hinnan vedoilla mainitulla tuloksella ylittää maksimiverkkopoolin mainitulle tulokselle, joka käsky aiheuttaa toiminnan (88) olevan suoritetun niin, että menetelmä voi toimia siten, että kokonainen potentiaalinen voittomahdollisuus mainitulle tulokselle ei ylitä mainittua maksimia nettipoolia mainitulle tulokselle,

joka menetelmä tehdä vaihtelevan hinnan vetoja ja/tai asetetun hinnan vetoja edelleen sisältää vaiheet:

syöttää vetoon liittyvää dataa, ja

lähettää vetoon liittyvää dataa vedonlyöntilaitteiston käsittelyä varten menetelmän antaa vaihtelevan hinnan vedonlyöntiä ja asetetun hinnan vedonlyöntiä mukaisesti.

20. Tietojenkäsittelylaitteisto tekemään vaihtelevan hinnan vetoja ja/tai asetetun hinnan vetoja, joka tietojenkäsittelylaitteisto on konfiguroitu vastaanottamaan dataa, joka liittyy vetoon, ja lähettämään dataa, joka liittyy vetoon, prosessoitavaksi seuraavalla:

vedonlyöntilaitteisto antamaan vaihtelevan hinnan vedonlyöntiä, joka on vedoille, joilla on hinta, joka vaihtelee, ja antamaan asetetun hinnan vedonlyöntiä, joka sisältää:

sisäänsyöttövälineet (20) vastaanottamaan dataa liittyen vetoihin;

asetetun hinnan tallennusvälineet (11) tallentamaan asetetun hinnan tulokselle, jossa vedolla mainitulla asetetulla hinnalla on potentiaalinen voittomahdollisuus;

asetetun hinnan päivitysvälineet (10, 88) päivittämään mainitun asetetun hinnan mainitulle tulokselle; joka laitteisto on **tunnettu** siitä, että se edelleen sisältää:

vastevälineet, jotka toimivat ainakin yhteen vaihtelevahintaiseen vetoon liittyvän datan vastaanoton jälkeen, generoimaan käskyn vasteena ennaltamäärättyyn tilanteeseen (67), joka sattuu laitteistossa mainitulle tulokselle olevaan vetoon liittyvän datan vastaanoton jälkeen, joka veto on tehty mainitun ainakin yhden vaihtelevahintaisen vedon jälkeen, ja joka tilanne sattuu ennen kuin kokonainen potentiaalinen voittomahdollisuus asetetun hinnan vedoilla mainitulla tuloksella ylittää maksimiverkkopoolin mainitulle tulokselle, joka käsky aiheuttaa toiminnan (88) olevan suoritetun laitteistossa niin, että mainittu laitteisto voi toimia siten, että kokonainen potentiaalinen voittomahdollisuus mainitulle tulokselle ei ylitä mainittua maksimia nettipoolia mainitulle tulokselle.

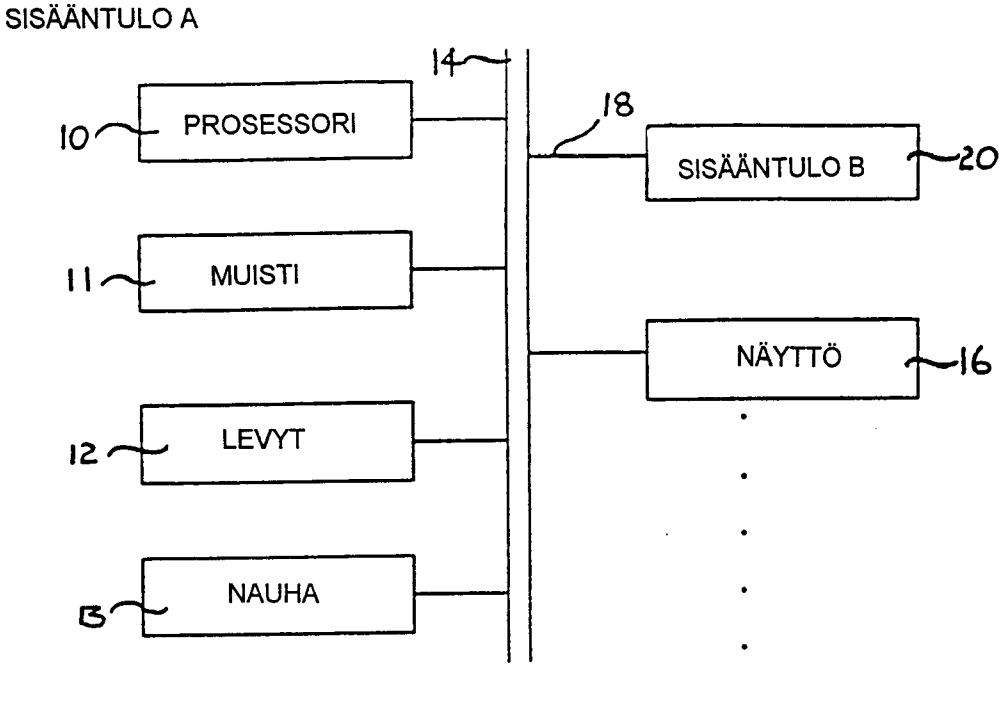
SISÄÄNTULO A
14
10
PROSESSORI
18
SISÄÄNTULO B
20
11
MUISTI
NÄYTTÖ
16
12
LEVYT
13
NAUHA

FIG 1A

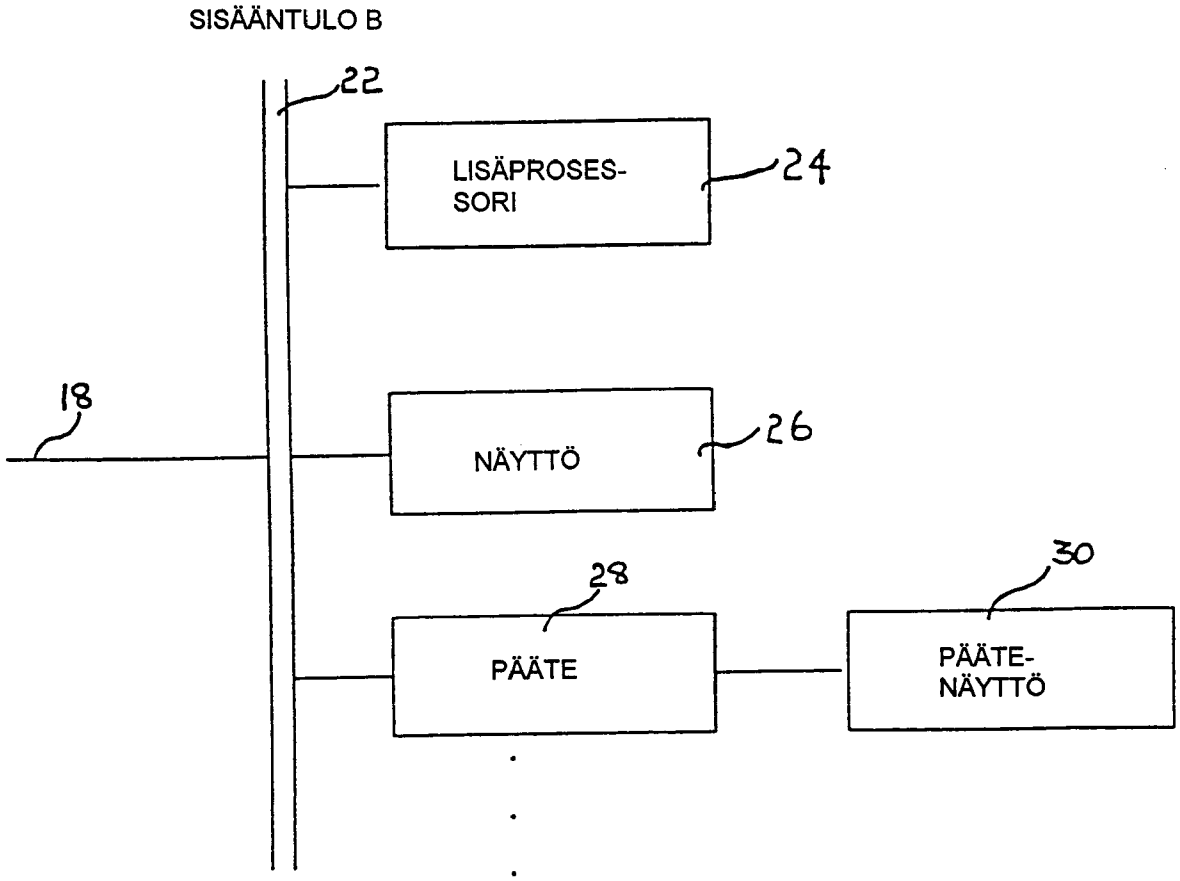
SISÄÄNTULO B
22
LISÄPROSES-
SORI
24
18
NÄYTTÖ
26
28
30
PÄÄTE
PÄÄTE-
NÄYTTÖ

FIG 1B

FIG 2A

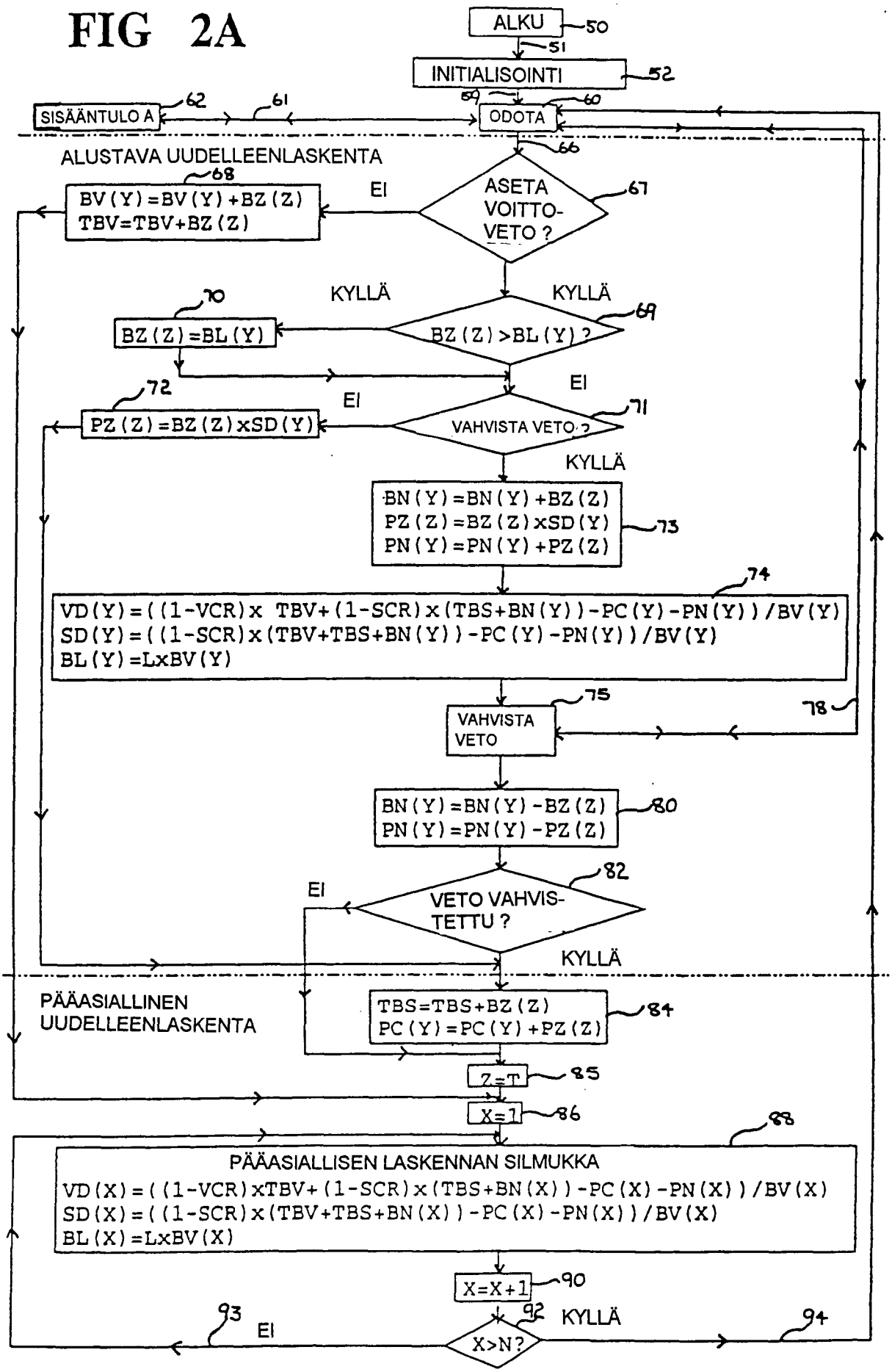
ALKU
50
51
INITIALISOINTI
52
59
60
SISÄÄNTULO A
62
61
ODOTA
66
ALUSTAVA UUDELLEENLASKENTA
68
BV(Y)=BV(Y)+BZ(Z)
TBV=TBV+BZ(Z)
EI
ASETA VOITTO-VETO ?
67
KYLLÄ
KYLLÄ
70
BZ(Z)=BL(Y)
BZ(Z)>BL(Y) ?
69
EI
72
EI
PZ(Z)=BZ(Z)xSD(Y)
VAHVISTA VETO ?
71
KYLLÄ
BN(Y)=BN(Y)+BZ(Z)
PZ(Z)=BZ(Z)xSD(Y)
PN(Y)=PN(Y)+PZ(Z)
73
74
VD(Y)=((1-VCR)x TBV+(1-SCR)x(TBS+BN(Y))-PC(Y)-PN(Y))/BV(Y)
SD(Y)=((1-SCR)x(TBV+TBS+BN(Y))-PC(Y)-PN(Y))/BV(Y)
BL(Y)=LxBV(Y)
75
78
VAHVISTA VETO
BN(Y)=BN(Y)-BZ(Z)
PN(Y)=PN(Y)-PZ(Z)
80
82
EI
VETO VAHVIS-TETTU ?
KYLLÄ
PÄÄASIALLINEN UUDELLEENLASKENTA
TBS=TBS+BZ(Z)
PC(Y)=PC(Y)+PZ(Z)
84
Z=T
85
X=1
86
88
PÄÄASIALLISEN LASKENNAN SILMUKKA
VD(X)=((1-VCR)xTBV+(1-SCR)x(TBS+BN(X))-PC(X)-PN(X))/BV(X)
SD(X)=((1-SCR)x(TBV+TBS+BN(X))-PC(X)-PN(X))/BV(X)
BL(X)=LxBV(X)
X=X+1
90
93
EI
92
KYLLÄ
X>N?
94

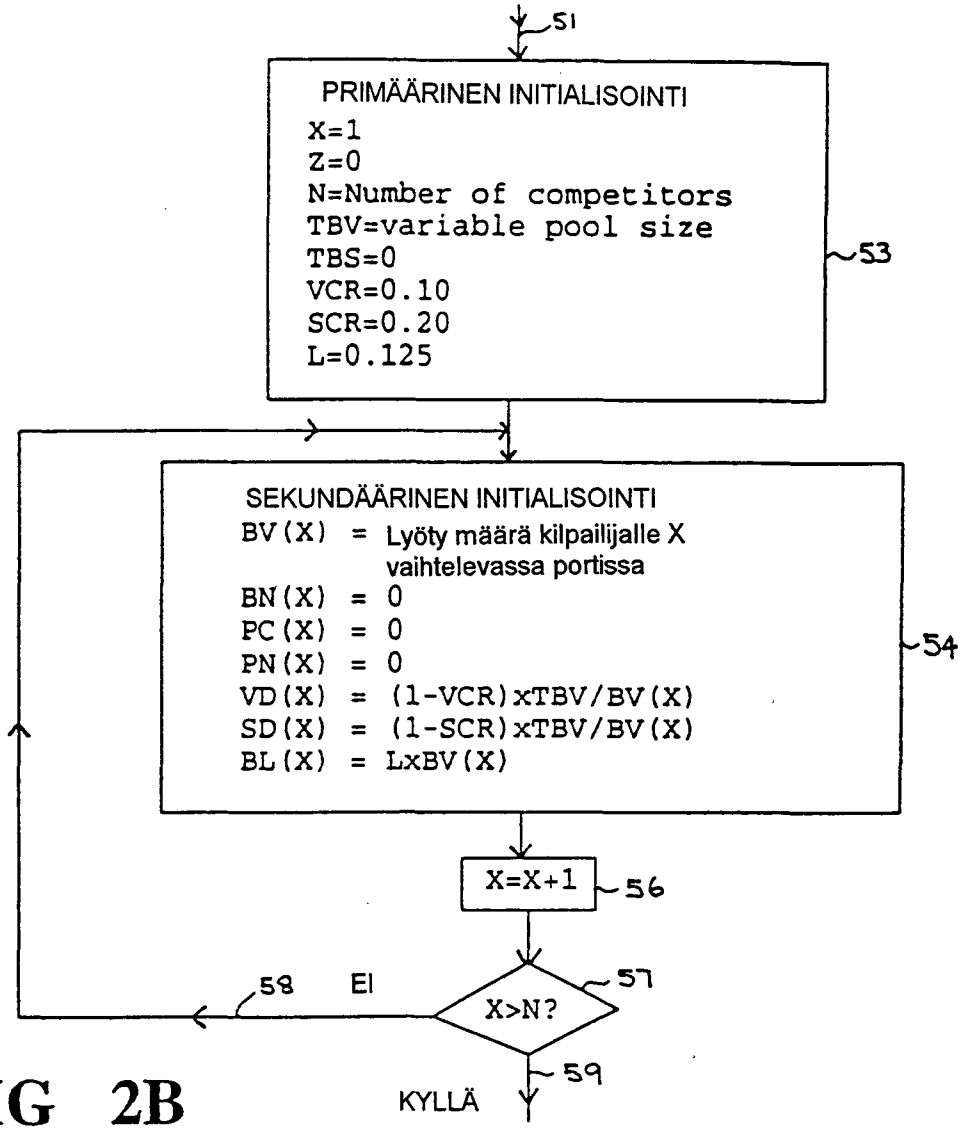
51
PRIMÄÄRINEN INITIALISOINTI
X=1
Z=0
N=Number of competitors
TBV=variable pool size
TBS=0
VCR=0.10
SCR=0.20
L=0.125
53
SEKUNDÄÄRINEN INITIALISOINTI
BV(X) = Lyöty määrä kilpailijalle X vaihtelevassa portissa
BN(X) = 0
PC(X) = 0
PN(X) = 0
VD(X) = (1-VCR)xTBV/BV(X)
SD(X) = (1-SCR)xTBV/BV(X)
BL(X) = LxBV(X)
54
X=X+1
56
X>N?
57
58
EI
59
KYLLÄ

FIG 2B

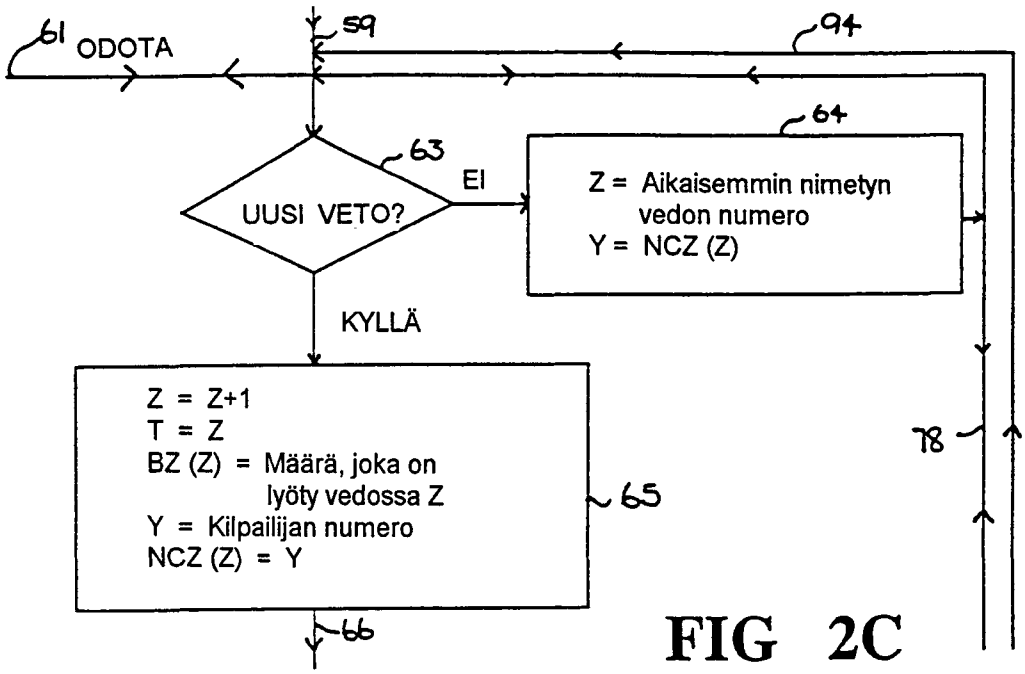
61
ODOTA
59
94
64
63
UUSI VETO?
EI
Z = Aikaisemmin nimetyn
vedon numero
Y = NCZ (Z)
KYLLÄ
Z = Z+1
T = Z
BZ (Z) = Määrä, joka on
lyöty vedossa Z
Y = Kilpailijan numero
NCZ (Z) = Y
65
66
78

FIG 2C