(19)中华人民共和国国家知识产权局

(12)实用新型专利

(10)授权公告号 CN 210124998 U
(45)授权公告日 2020.03.06

(21)申请号 201920669325.7

(22)申请日 2019.05.11

(73)专利权人 郑湘宜
地址 443000 湖北省宜昌市西陵区云集路2号-112
专利权人 刘念荃 束润琦

(72)发明人 郑湘宜 刘念荃 束润琦

(51)Int.Cl.
A61H 39/00(2006.01)
A61G 15/00(2006.01)
A61G 15/10(2006.01)

权利要求书1页 说明书2页 附图1页

(54)实用新型名称

一种新型坐式针灸治疗椅

(57)摘要

本实用新型公开了一种新型坐式针灸治疗椅，包括底座、头枕、脚托、扶手、靠背和座椅主体，其中座椅主体通过支撑杆固定在底座上，所述脚托通过支架固定在座椅主体的前端底部，所述头枕通过头枕固定杆设置在靠背的端部且头枕可调高度，所述靠背中间镂空用于放置折叠灯，座椅主体两侧的扶手上部设有袖筒式灯，其中一侧扶手的端部活动设有小桌板，该实用新型设计简单、结构合理、在背部扎针治疗过程中患者可以采用坐姿方式接受治疗，给患者更好的使用体验。

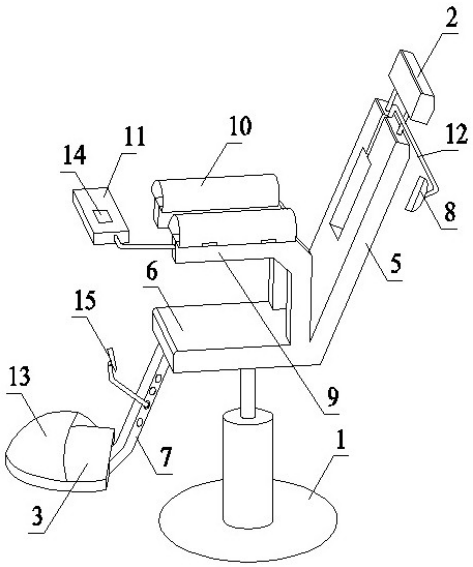

CN 210124998 U

1.一种新型坐式针灸治疗椅，包括底座(1)、头枕(2)、脚托(3)、扶手(4)、靠背(5)和座椅主体(6)，其中座椅主体(6)通过支撑杆固定在底座(1)上，所述脚托(3)通过支架(7)固定在座椅主体(6)的前端底部，所述头枕(2)通过头枕固定杆设置在靠背(5)的端部且头枕(2)可调高度，其特征在于：所述靠背(5)中间镂空用于放置折叠灯(8)，座椅主体(6)两侧的扶手(9)上部设有袖筒式灯(10)，其中一侧扶手(9)的端部活动设有小桌板(11)。

2.根据权利要求1所述的一种新型坐式针灸治疗椅，其特征在于：所述袖筒式灯(10)由半圆弧形罩体和设置在内弧面上的灯组成，且通过合页活动设置在扶手(9)上。

3.根据权利要求2所述的一种新型坐式针灸治疗椅，其特征在于：收起状态下折叠灯(8)卡合固定在靠背(5)的镂空处，使用状态下折叠灯(8)通过活动灯架A(12)活动设置靠背(5)顶部。

4.根据权利要求1所述的一种新型坐式针灸治疗椅，其特征在于：所述脚托(3)上部通过合页设有脚筒式灯(13)，且所述脚筒式灯(13)由半球状罩体和设置在半球状罩体内侧的灯组成。

5.根据权利要求2所述的一种新型坐式针灸治疗椅，其特征在于：所述半圆弧形罩体上设置有用于放置艾柱的凹槽，且凹槽内设置有由陶瓷纤维制成的漏网。

6.根据权利要求1所述的一种新型坐式针灸治疗椅，其特征在于：所述小桌板(11)上设置有总开关(14)，用于控制袖筒式灯、折叠灯和脚筒式灯。

7.根据权利要求1所述的一种新型坐式针灸治疗椅，其特征在于：所述支架(7)上设置有腿部灯固定孔，用于固定腿部灯(15)，所述支架(7)用于固定脚托(3)。

一种新型坐式针灸治疗椅

技术领域

[0001] 本实用新型涉及一种保健枕，特别涉及一种新型坐式针灸治疗椅。

背景技术

[0002] 在临床门诊中，不少女性患者抱怨现有床位在扎背部针灸时有诸多不便。首先，用于患者呼吸的空洞会使长时间趴着的患者在治疗完毕后额头留下丑陋印记，影响美观；其次，由于工作需要，不少患者少施粉黛来就诊，俯卧位使其妆容晕染，特别是大夏天，容易模糊，甚至在治疗床上留下污渍，给医院和患者本人都带来困扰；再者，治疗时间较长，患者往往靠玩手机打发时间。采取俯卧位长时间保持同一姿势容易眩晕、头昏，影响治疗效果；最后，医院和诊所受空间、资金的限制，治疗床位和灯数量有限，在就诊高峰，不能较好满足所有患者的需求，而且灯往返多次拖拽容易造成损坏。

实用新型内容

[0003] 本实用新型的目的就在于为了解决上述问题而提供一种新型坐式针灸治疗椅，包括底座、头枕、脚托、扶手、靠背和座椅主体，其中座椅主体通过支撑杆固定在底座上，所述脚托通过支架固定在座椅主体的前端底部，所述头枕通过头枕固定杆设置在靠背的端部且头枕可调高度，所述靠背中间镂空用于放置折叠灯，座椅主体两侧的扶手上部设有袖筒式灯，其中一侧扶手的端部活动设有小桌板。

[0004] 进一步作为优选，所述袖筒式灯由半圆弧形罩体和设置在内弧面上的灯组成，且通过合页活动设置在扶手上，使用时将半圆弧形罩体打开手臂放置与扶手之上再将半圆弧形罩体罩上。

[0005] 进一步作为优选，收起状态下折叠灯卡合固定在靠背的镂空处，使用状态下折叠灯通过活动灯架A活动设置靠背顶部，使得空间利用率得到有效的提高。

[0006] 进一步作为优选，所述脚托上部通过合页设有脚筒式灯，且所述脚筒式灯由半球状罩体和设置在半球状罩体内侧的灯组成，可以为脚背提供一个相对较为舒适的烤灯环境。

[0007] 进一步作为优选，所述半圆弧形罩体上设置有用于放置艾柱的凹槽，且凹槽内设置有由陶瓷纤维制成的漏网，防止艾柱燃烧灰烬脱落。

[0008] 进一步作为优选，所述小桌板上设置有总开关，用于控制袖筒式灯、折叠灯和脚筒式灯。

[0009] 进一步作为优选，所述用于固定脚托的支架上设置有腿部灯固定孔，用于固定腿部灯。

[0010] 本实用新型的有益效果：

[0011] 首先在背部扎针治疗过程中患者可以采用坐立姿势接受治疗，这就避免了传统治疗床趴着治疗，用于呼吸的空洞会在患者额头留下丑陋印记，影响美观；

[0012] 其次该设备成本低，占用空间相对较小，便于临床应用的推广。

附图说明

[0013] 为了易于说明，本实用新型由下述的具体实施及附图作以详细描述。

[0014] 图1为本实用新型整体结构示意图。

具体实施方式

[0015] 如图1所示，一种新型坐式针灸治疗椅，包括底座1、头枕2、脚托3、扶手4、靠背5和座椅主体6，其中座椅主体6通过支撑杆固定在底座1上，所述脚托3通过支架7固定在座椅主体6的前端底部，所述头枕2通过头枕固定杆设置在靠背5的端部且头枕2可调高度，所述靠背5中间镂空用于放置折叠灯8，座椅主体6两侧的扶手9上部设有袖筒式灯10，其中一侧扶手9的端部活动设有小桌板11。

[0016] 进一步作为优选，所述袖筒式灯10由半圆弧形罩体和设置在内弧面上的灯组成，且通过合页活动设置在扶手9上。

[0017] 进一步作为优选，收起状态下折叠灯8卡合固定在靠背5的镂空处，使用状态下折叠灯8通过活动灯架A12活动设置靠背5顶部。

[0018] 进一步作为优选，所述脚托3上部通过合页设有脚筒式灯13，且所述脚筒式灯13由半球状罩体和设置在半球状罩体内侧的灯组成。

[0019] 进一步作为优选，所述半圆弧形罩体上设置有用于放置艾柱的凹槽，且凹槽内设置有由陶瓷纤维制成的漏网。

[0020] 进一步作为优选，所述小桌板11上设置有总开关14，用于控制袖筒式灯、折叠灯和脚筒式灯。

[0021] 进一步作为优选，所述用于固定脚托3的支架7上设置有腿部灯固定孔，用于固定腿部灯15。

[0022] 以上显示和描述了本实用新型的基本原理和主要特征和本实用新型的优点，本行业的技术人员应该了解，本实用新型不受上述实施例的限制，上述实施例和说明书中描述的只是说明本实用新型的原理，在不脱离本实用新型精神和范围的前提下，本实用新型还会有各种变化和改进，这些变化和改进都落入要求保护的本实用新型范围内，本实用新型要求保护范围由所附的权利要求书及其等效物界定。

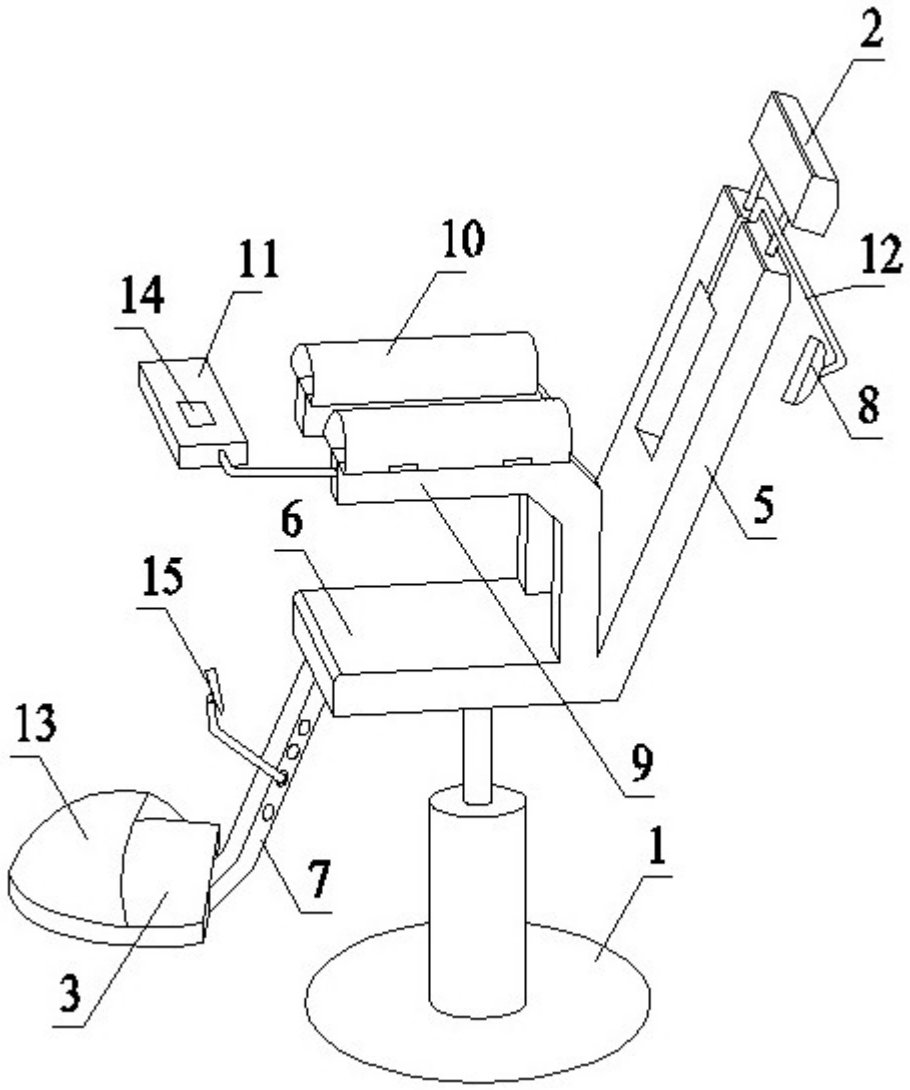

图1