(19)中华人民共和国国家知识产权局

(12)实用新型专利

(10)授权公告号 CN 202208474 U
(45)授权公告日 2012.05.02

(21)申请号 201120324466.9

(22)申请日 2011.08.31

(73)专利权人 浙江华峰合成树脂有限公司
地址 325000 浙江省温州市瑞安市经济开发区开发区大道 1688 号

(72)发明人 赵贤能

(74)专利代理机构 温州瓯越专利代理有限公司 33211
代理人 王阿宝

(51)Int.Cl.
B65D 88/02(2006.01)
B65D 90/54(2006.01)

权利要求书 1 页 说明书 1 页 附图 1 页

(54)实用新型名称

一种带有放料阀的树脂罐

(57)摘要

本实用新型公开了一种带有放料阀的树脂罐，包括有罐体、位于罐体上方且与罐体可拆卸密封配合的上盖，所述的罐体的底部设置有放料阀，该放料阀为球阀，且该放料阀包括有阀体、球体、阀杆、以及与阀杆联动的手柄，所述的手柄呈纵向位置时与球体的开启状态相对应，所述的手柄呈横向位置时与球体的闭合状态相对应。本实用新型的优点是通过设置放料阀，实现快速放料和关闭操作，操作简便。

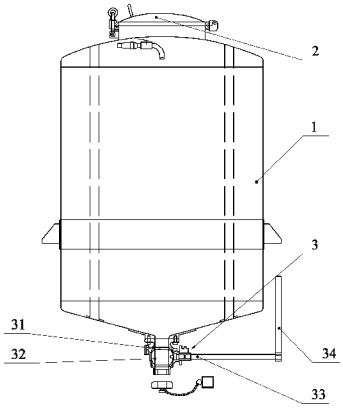

CN 202208474 U

1. 一种带有放料阀的树脂罐，包括有罐体、位于罐体上方且与罐体可拆卸密封配合的上盖，其特征在于：所述的罐体的底部设置有放料阀，该放料阀为球阀，且该放料阀包括有阀体、球体、阀杆、以及与阀杆联动的手柄，所述的手柄呈纵向位置时与球体的开启状态相对应，所述的手柄呈横向位置时与球体的闭合状态相对应。

2. 根据权利要求 1 所述的一种带有放料阀的树脂罐，其特征在于：所述的手柄为一根直杆。

一种带有放料阀的树脂罐

技术领域

[0001] 本实用新型涉及一种树脂罐，具体是指一种带有放料阀的树脂罐。

背景技术

[0002] 树脂罐作为树脂材料的盛装设备，广泛应用于树脂材料的生产和实际应用的各个环节。现有的树脂罐的结构一般包括有罐体、位于罐体上方且与罐体可拆卸密封配合的上盖。这种结构的树脂罐，其放料是通过吸管从上盖中插入到罐体内进行抽取，操作比较不方便。

发明内容

[0003] 本实用新型的目的是为了克服现有技术存在的缺点和不足，而提供一种放料操作方便的带有放料阀的树脂罐。

[0004] 为实现上述目的，本实用新型的技术方案是包括有罐体、位于罐体上方且与罐体可拆卸密封配合的上盖，其特征在于：所述的罐体的底部设置有放料阀，该放料阀为球阀，且该放料阀包括有阀体、球体、阀杆、以及与阀杆联动的手柄，所述的手柄呈纵向位置时与球体的开启状态相对应，所述的手柄呈横向位置时与球体的闭合状态相对应。通过本设置，利用手柄操作驱动球体开闭，实现罐体的放料和关闭操作，操作方便，另外，所述的手柄呈纵向位置时与球体的开启状态相对应，所述的手柄呈横向位置时与球体的闭合状态相对应，可以方便树脂罐的布置。

[0005] 进一步设置是所述的手柄为一根直杆。

[0006] 本实用新型的优点是通过设置放料阀，实现快速放料和关闭操作，操作简便。

[0007] 下面结合说明书附图和具体实施方式对本实用新型做进一步介绍。

附图说明

[0008] 图 1 本实用新型具体实施方式结构示意图。

具体实施方式

[0009] 如图 1 所示的本实用新型的具体实施方式，包括有罐体 1、位于罐体上方且与罐体可拆卸密封配合的上盖 2，所述的罐体的底部设置有放料阀，该放料阀为球阀 3，且该放料阀包括有阀体 31、球体 32、阀杆 33、以及与阀杆联动的手柄 34，本实施例所述的手柄 34 为直杆，且其呈纵向位置时与球体 32 的开启状态相对应，所述的手柄 34 呈横向位置时与球体 32 的闭合状态相对应。如此，方便罐体的布置。

[0010] 上述实施例对本实用新型的具体描述，只用于对本实用新型进行进一步说明，不能理解为对本实用新型保护范围的限定，本领域的技术工程师根据上述实用新型的内容对本实用新型作出一些非本质的改进和调整均落入本实用新型的保护范围之内。

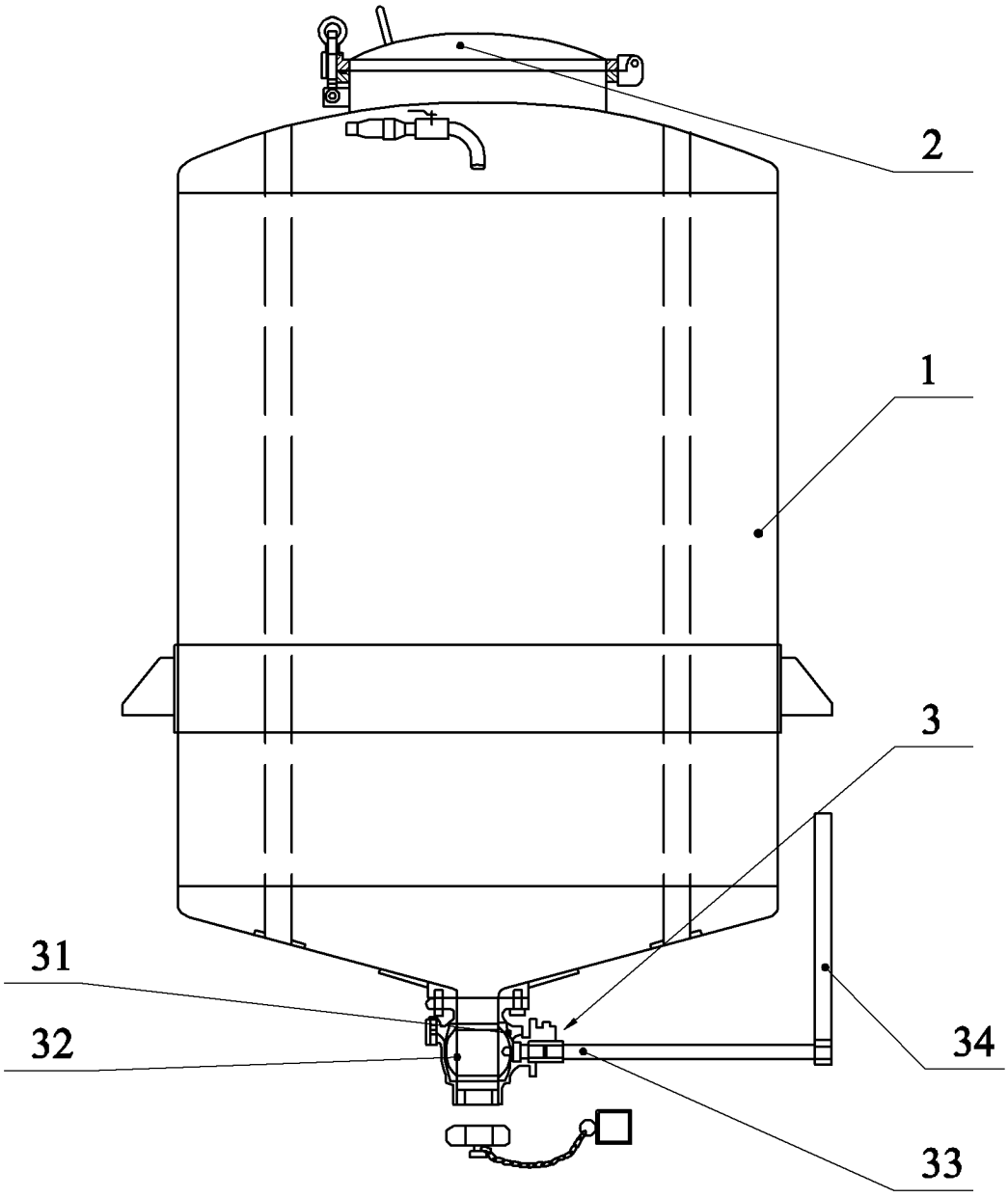

图 1