(19)中华人民共和国国家知识产权局

(12)实用新型专利

(10)授权公告号 CN 204275291 U
(45)授权公告日 2015.04.22

(21)申请号 201420729603.0
(22)申请日 2014.11.29
(73)专利权人 安阳市翔宇医疗设备有限责任公司
地址 456300 河南省安阳市内黄县西环工业园区
(72)发明人 夏振兴 刘向阳
(74)专利代理机构 安阳市智浩专利代理事务所 41116
代理人 王好勤
(51)Int.Cl.
*A61N 1/36*(2006.01)
*A61H 39/06*(2006.01)
*A61H 9/00*(2006.01)
*A61M 1/00*(2006.01)

(ESM)同样的发明创造已同日申请发明专利

权利要求书1页 说明书3页 附图2页

(54)实用新型名称

多功能理疗输出器

(57)摘要

本实用新型公开了一种多功能理疗输出器，涉及医疗器械，包括依次连接的吸附碗、刺激头、连接头、吸附管、导线、手柄，其特征在于：所述吸附碗后部一侧连接吸附管，吸附管的末端连接有手柄；所述刺激头置于吸附碗内，刺激头后端一侧与连接头前端连接，连接头后端与导线前端连接，连接头与导线均置于吸附管内；所述导线连接电信号输出装置，所述吸附管连接充放气装置。本实用新型的有益效果是：所述的多功能理疗输出器与主控机配合配合使用，形成集针灸、电刺激及理疗按摩功能于一体的多功能理疗输出器。其结构简单，安全易行，是一种较为理想的医疗器械装置，可广泛用于医院和家庭中关于针灸、电刺激及理疗按摩的治疗。

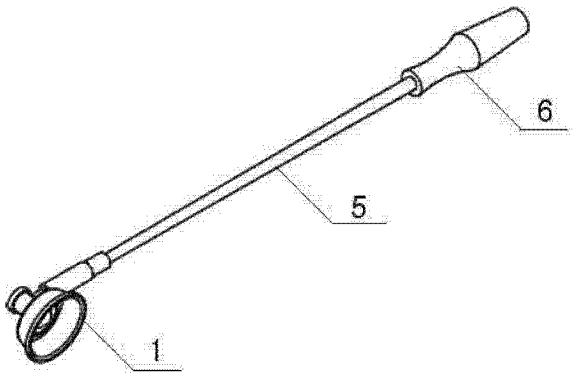


CN 204275291 U

1. 多功能理疗输出器，包括依次连接的吸附碗、刺激头、连接头、吸附管、导线、手柄，其特征在于：所述吸附碗后部一侧连接吸附管，吸附管的末端连接有手柄；所述刺激头置于吸附碗内，刺激头后端一侧与连接头前端连接，连接头后端与导线前端连接，连接头与导线均置于吸附管内；所述导线连接电信号输出装置，所述吸附管连接充放气装置。

2. 根据权利要求 1 所述的多功能理疗输出器，其特征在于：所述刺激头呈锥形。

3. 根据权利要求 1 所述的多功能理疗输出器，其特征在于：所述导线两端呈管状中间为一根连接线。

4. 根据权利要求 1 所述的多功能理疗输出器，其特征在于：所述吸附碗、刺激头、连接头、吸附管、导线为 2 套，2 套装置连接于一个手柄上。

5. 根据权利要求 1 所述的多功能理疗输出器，其特征在于：多功能理疗输出器与主控机配合，形成三维立体动态干扰电治疗仪、多功能艾灸治疗仪，用于针灸、电刺激、理疗按摩。

# 多功能理疗输出器

## 技术领域

[0001] 本实用新型涉及医疗器械领域，进一步涉及理疗器械，尤其是适用于针灸、电刺激、理疗按摩功能的实现的多功能理疗输出器。

## 背景技术

[0002] 针灸、按摩是我国传统医疗学中一种神奇有效的医学技术，广泛应用预防和治疗疾病、保健强身和养生延寿。传统的中医针灸按摩运用灵活的手法，深厚的功力，不用激素等与对人体有副作用的药物，从而达到治疗和预防疾病的作用。属于绿色疗法。现在许多人都不敢乱吃药，怕产生依赖性。针灸理疗按摩是中国的国粹，现在国外对这种传统的中医针灸理疗按摩很钟情。针灸理疗按摩在消除疲劳、延缓衰老、减轻肥胖、治疗更年期综合征、皮肤美容等的临床研究中，出现了新兴治疗优势，因此一些专家认为：简、便、易、廉，无副作用的针灸理疗按摩会受到越来越多人的接受和使用。

[0003] 目前，在市场上所使用的理疗输出器(线)是分别通过一对电针理疗输出器(线)、一对电刺激式理疗输出器(线)、一对按摩理疗输出器(线)来实现的，从而产生输出线繁杂、治疗不便、成本过高等缺点。

[0004] 因此，对相关理疗输出器(线)进行改进，很有必要。

## 实用新型内容

[0005] 本实用新型的目的就是提供一种多功能理疗输出器，其可汇集针灸、电刺激、理疗按摩功能于一体的输出。

[0006] 本实用新型的目的是通过以下方案实现的：

[0007] 多功能理疗输出器，包括依次连接的吸附碗、刺激头、连接头、吸附管、导线、手柄，其特征在于：所述吸附碗后部一侧连接吸附管，吸附管的末端连接有手柄；所述刺激头置于吸附碗内，刺激头后端一侧与连接头前端连接，连接头后端与导线前端连接，连接头与导线均置于吸附管内；所述导线连接电信号输出装置，所述吸附管连接充放气装置。

[0008] 进一步：

[0009] 所述刺激头呈锥形。

[0010] 所述导线两端呈管状中间为一根连接线。

[0011] 所述吸附碗、刺激头、连接头、吸附管、导线为2－3套，2－3套装置连接于一个手柄上。

[0012] 所述连接头与导线连接时，采用插接方式连接。

[0013] 多功能理疗输出器与主控机配合，形成三维立体动态干扰电治疗仪、多功能艾灸治疗仪，用于针灸、电刺激、理疗按摩。

[0014] 本实用新型的有益效果是：所述的多功能理疗输出器与主控机配合使用，形成集针灸、电刺激及理疗按摩功能于一体的多功能电刺激针灸按摩治疗仪。其结构简单，安全易行，是一种较为理想的医疗器械装置，可广泛用于医院和家庭中关于针灸及理疗按摩的治

疗。从而改善医疗环境，提高疗效。

[0015] 为了使本技术领域的人员更好地理解本实用新型方案，并使本实用新型的上述目的、特征和优点能够更加明显易懂，下面结合附图和实施例对本实用新型作进一步详细的说明。

## 附图说明

[0016] 图 1 为本实用新型结构分解视图；

[0017] 图 2 为本实用新型整体结构示意图；

[0018] 图 3 为本实用新型部分结构示意图。

[0019] 附图中：吸附碗 1、刺激头 2、连接头 3、吸附管 4、导线 5、手柄 6。

## 具体实施方式

[0020] 如图 1、图 2、图 3 所示，多功能理疗输出器，包括依次连接的吸附碗 1、刺激头 2、连接头 3、吸附管 4、导线 5、手柄 6，其特征在于：所述吸附碗 1 后部一侧连接吸附管 4，连接部采用密封方法，防止漏气；吸附管 4 的末端连接有手柄 6；所述刺激头 2 置于吸附碗 1 内，刺激头 2 后端一侧与连接头 3 前端连接，连接头 3 后端与导线 5 前端连接，连接头 3 与导线 5 均置于吸附管 4 内。所述导线 5 连接电信号输出装置，所述吸附管 4 连接充放气装置。连接头 3 与导线 5 的存在，不影响充放气装置通过吸附管 4 对吸附碗 1 的充放气。

[0021] 所述刺激头 2 呈锥形。

[0022] 所述导线 5 两端呈管状中间为一根连接线。

[0023] 所述吸附碗、刺激头、连接头、吸附管、导线为 2 套，2 套装置连接于一个手柄上；相应的手柄呈 2 个分叉状。

[0024] 所述连接头 3 与导线 5 连接时，采用插接方式连接。

[0025] 所述刺激头 2 通电后，可以使带正负极电压的两个多功能理疗输出器与人体形成通路，从而实现其针灸、电刺激的功能。

[0026] 所述吸附碗 1 通过吸附管 4 与气泵等充气放气装置的连接，实现其在充气放气过程中的理疗按摩功能。

[0027] 将此多功能理疗输出器与主控机配合，形成三维立体动态干扰电治疗仪、多功能艾灸治疗仪，可用于实现针灸、电刺激、理疗按摩。

[0028] 操作时：将多功能理疗输出器插在主控机上，然后通电，即可实现其针灸、电刺激（电刺激作用时，需要两个多功能理疗输出器，两个多功能理疗输出器的锥形刺激头通电后，可以使带正负极电压的两根多功能理疗输出器与人体形成通路）、理疗按摩功能。

[0029] 本实用新型与主控机配合，可实现其理疗按摩功能（如三维立体动态干扰电治疗仪、多功能艾灸治疗仪等），供电电压 220V，50Hz，一般连续工作时间≤ 8 小时。

[0030] 主要适应症：

[0031] 适合颈椎病、肩周炎、关节炎、腰腿痛、腰间盘突出、面神经麻痹、结肠炎、高血压、乳腺增生、更年期综合症、青少年近视、弱视、等病症。

[0032] 禁用部位及注意事项：

[0033] 1、瘢痕处不宜；

[0034] 2、孕妇的腹部和腰骶部不宜；

[0035] 3、一般治疗时间半小时至一小时为宜。

[0036] 使用方法：

[0037] A 接通电源，打开控制面板上的启动开关。B 调整时间按钮和强度按钮。C 将吸附碗置于治疗部位固定好，也可同时并联多个吸附碗。E 调节吸附力及电刺激的强度大小，做到吸附碗吸附及电刺激度适中即可。

[0038] 典型病例 1：蒋某，男，56 岁，河南省内黄县人，患颈椎病 3 年，多方就医没有明显效果，就诊时现头晕，恶心等症状，经 15 天针灸、电刺激、理疗按摩，症状消失，基本恢复正常生活。

[0039] 典型病例 2：刘某某，女，63 岁，河南省内黄县人，患腰腿痛 7 年，多方就医没有明显效果，就诊时腿痛走路困难，经 12 天针灸、电刺激、理疗按摩，症状消失，基本恢复正常生活。

[0040] 该治疗仪在保持传统针灸、按摩的基础上采用智能的全自动化控制原理，消除了其传统治疗仪器理疗输出器(线)3 种功能用 3 对理疗器(线)输出的缺点。经临床实践证明可完全代替市场上的此等输出器(线)。从而实现其针灸、电刺激、理疗按摩功能。

[0041] 该治疗仪使用时，用户可以根据实践经验，采用已有的成方和验方，置于对其穴位及治疗部位等实施治疗。

[0042] 以上所述，仅为本实用新型的具体实施方式，但本实用新型的保护范围并不局限于此，任何熟悉本技术领域的技术人员在本实用新型揭露的技术范围内，可轻易想到的变化或替换，都应涵盖在本实用新型的保护范围之内。

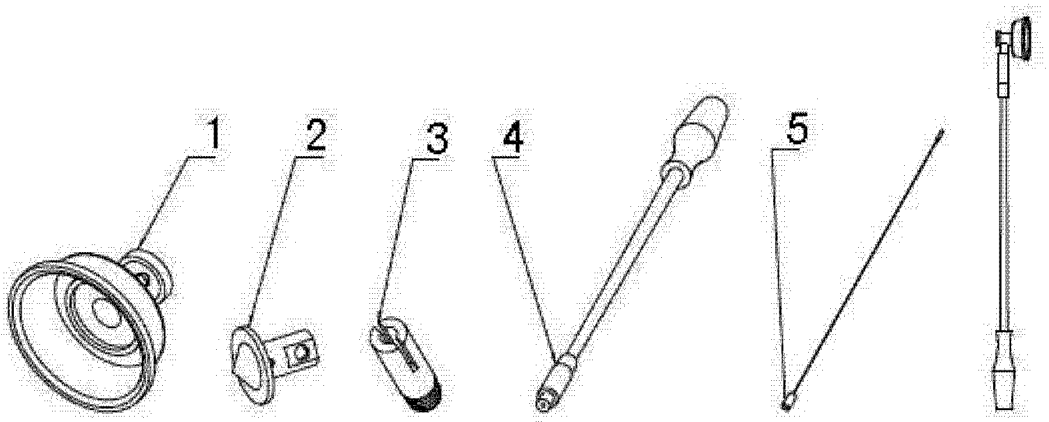


图 1

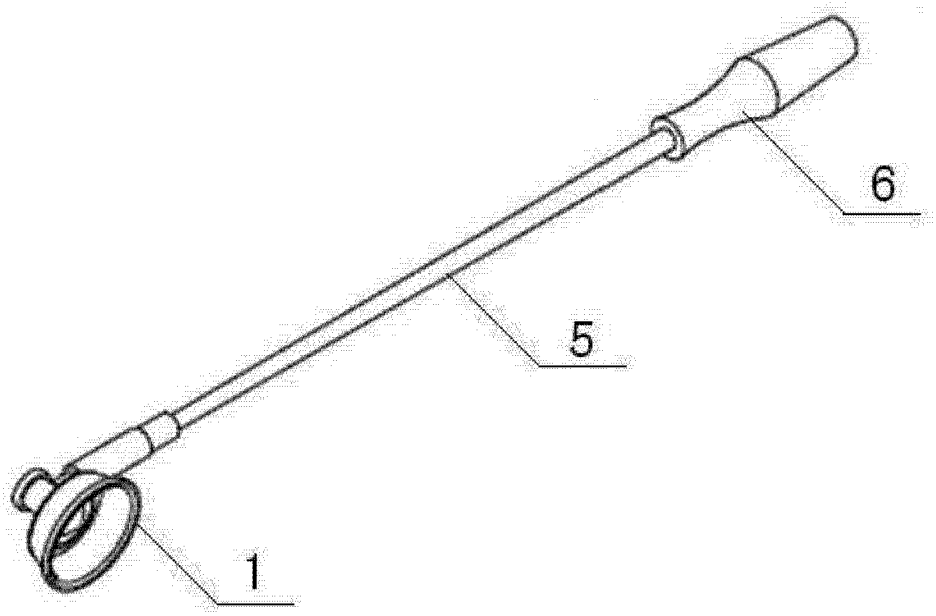


图 2

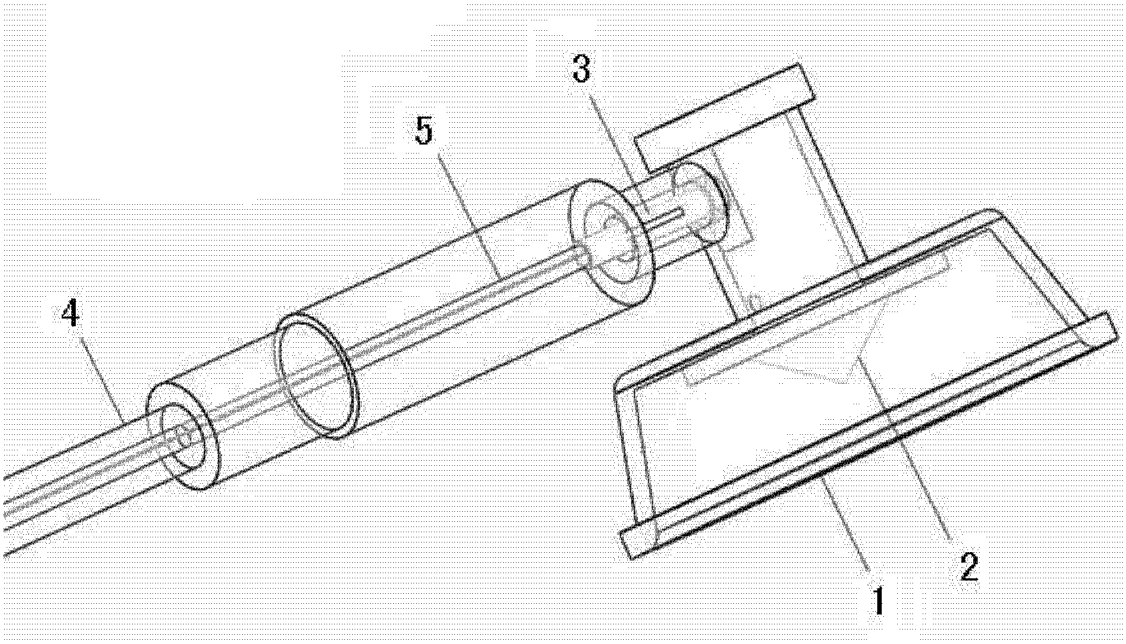


图 3