(19)中华人民共和国国家知识产权局

(12)实用新型专利

(10)授权公告号 CN 203152539 U
(45)授权公告日 2013.08.28

(21)申请号 201320141684.8

(22)申请日 2013.03.26

(73)专利权人 黎绚丽
地址 510000 广东省广州市荔湾区颜家巷11号

(72)发明人 黎绚丽

(51)Int.Cl.
A41D 11/00(2006.01)

权利要求书1页 说明书1页 附图1页

(54)实用新型名称

一种婴幼儿防水罩衣

(57)摘要

本实用新型公开了一种婴幼儿防水罩衣，包括胸前部、背后部和袖部，所述背后部设有系带，其特征在于：所述胸前部和袖部内侧均设有防水布。本实用新型与现有技术相比的优点是：采用本实用新型的结构，能有效防止婴幼儿在进食过程中的液体透明罩衣而吸附在里面的衣物上。

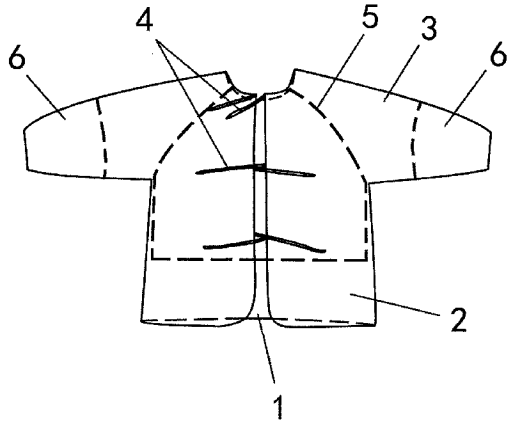

CN 203152539 U

1. 一种婴幼儿防水罩衣，包括胸前部、背后部和袖部，所述背后部设有系带，其特征在于：所述胸前部和袖部内侧均设有防水布。

一种婴幼儿防水罩衣

技术领域

[0001] 本实用新型涉及日常生活用品，尤其涉及一种婴幼儿防水罩衣。

背景技术

[0002] 传统的婴幼儿罩衣仅仅在婴幼儿进食时起到防止食物粘在衣物上发挥作用，而对于婴幼儿进食过程中流下的液体以及口水则不起作用，液体或口水均能透过罩衣而吸附在里面的衣物上。

实用新型内容

[0003] 本实用新型为了解决现有技术的上述不足，提供了一种婴幼儿防水罩衣。

[0004] 本实用新型的上述目的通过以下的技术方案来实现：一种婴幼儿防水罩衣，包括胸前部、背后部和袖部，所述背后部设有系带，其特征在于：所述胸前部和袖部内侧均设有防水布。

[0005] 本实用新型与现有技术相比的优点是：采用本实用新型的结构，能有效防止婴幼儿在进食过程中的液体透明罩衣而吸附在里面的衣物上。

附图说明

[0006] 图 1 是本实用新型的结构示意图。

具体实施方式

[0007] 下面结合附图对本实用新型进一步详述。

[0008] 如图 1 所示，一种婴幼儿防水罩衣，包括胸前部 1、背后部 2 和袖部 3，所述背后部 2 设有系带 4，其特征在于：所述胸前部 1 设有防水布 5，所述袖部 3 内侧设有防水布 6。

[0009] 上述的具体实施方式只是示例性的，是为了更好的使本领域技术人员能够理解本专利，不能理解为是对本专利包括范围的限制；只要是根据本专利所揭示精神的所作的任何等同变更或修饰，均落入本专利包括的范围。

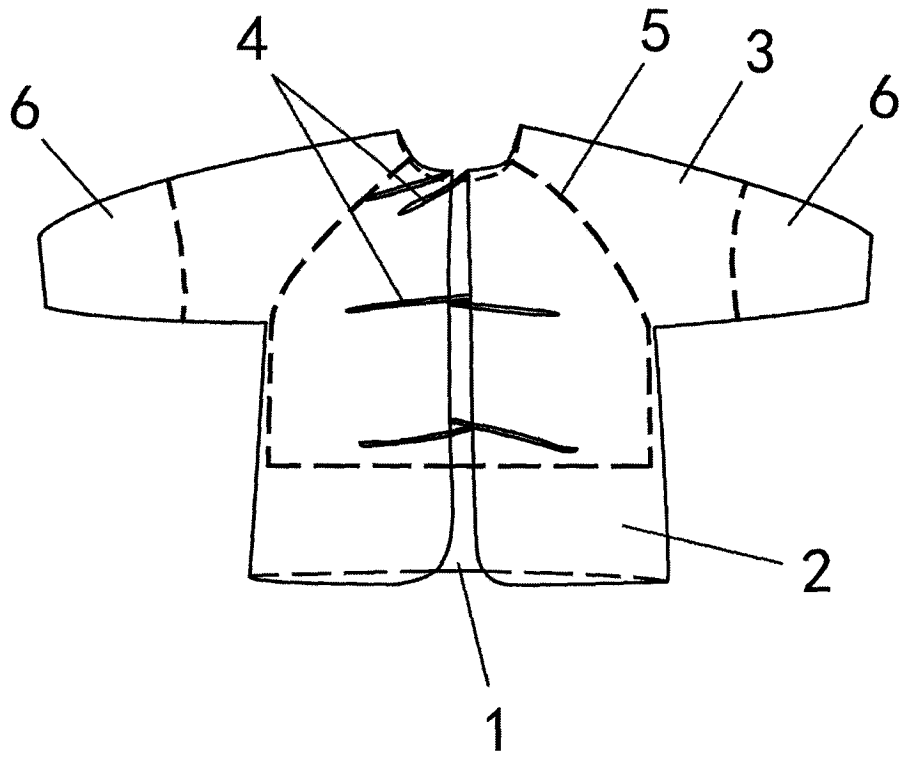

图 1