[19] 中华人民共和国国家知识产权局

[51] Int. Cl.
A47G 25/02 (2006.01)
A47G 25/48 (2006.01)

[12] 实用新型专利说明书

专利号 ZL 200820000285.9

[45] 授权公告日 2008 年 10 月 29 日

[11] 授权公告号 CN 201139381Y

[22] 申请日 2008.1.21
[21] 申请号 200820000285.9
[73] 专利权人 邓培志
地址 523350 广东省东莞市石排镇福隆庄旧围五巷 2 号
共同专利权人 黄小燕
[72] 发明人 范洪波
[74] 专利代理机构 北京泛华伟业知识产权代理有限公司
代理人 蔡民军
权利要求书 1 页 说明书 4 页 附图 3 页

[54] 实用新型名称

组合式衣架

[57] 摘要

一种组合式衣架(1)，包括挂钩(2)、衣架主体(3)以及具有保持衣物肩部形状的支撑框架(4)，该支撑框架(4)通过卡合机构可拆装地卡合于所述衣架主体(3)的端部。 该衣架可根据需要将支撑框架(4)拆装使用，有助于节省衣柜和储物柜的空间。并且衣架主体(3)和支撑框架(4)上还可以设有摩擦机构如植绒层等，大大改善了衣架的防滑能力。

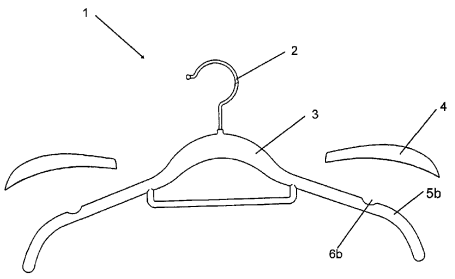

1. 一种组合式衣架（1），包括挂钩（2）和衣架主体（3），其特征在于，还具有保持衣物肩部形状的支撑框架（4），该支撑框架（4）通过卡合机构可拆装地卡合于所述衣架主体（3）的端部。

2. 如权利要求 1 所述的组合式衣架，其特征在于，所述卡合机构包括设置在所述支撑框架(4)和所述衣架主体(3)端部的一方上的沟槽(5a)、和设置在所述支撑框架（4）和所述衣架主体（3）端部的另一方上、并插入到该沟槽中的插入部（5b）。

3. 如权利要求 2 所述的组合式衣架，其特征在于，所述沟槽（5a）沿所述支撑框架（4）背面的整个长度方向形成，所述插入部（5b）是所述衣架主体（3）的端部本身。

4. 如权利要求 2 或 3 所述的组合式衣架，其特征在于，还包括定位机构，防止所述支撑框架相对于衣架主体相对滑动。

5. 如权利要求 4 所述的组合式衣架，其特征在于，所述定位机构包括设置在所述支撑框架上的突起（6a）、和设置在衣架主体端部上的凹部（6b），该支撑框架卡（4）合在衣架主体（3）的端部上时，所述突起（6a）与凹部（6b）相对置。

6. 如权利要求 1～3 任一项所述的组合式衣架，其特征在于，还具有悬挂于挂钩（2）上用于悬挂其他衣架的子钩件（7）。

7. 如权利要求 1～3 任一项所述的组合式衣架，其特征在于，所述衣架主体上还设有夹持衣物的夹持装置。

8. 如权利要求 1～3 任一项所述的组合式衣架，其特征在于，所述衣架至少部分地设置了增加衣架与衣物之间摩擦力的摩擦机构。

9. 如权利要求 8 所述的组合式衣架，其特征在于，所述摩擦机构是设置在所述支撑框架外表面上的植绒层。

10. 如权利要求 1 所述的组合式衣架，其特征在于，所述衣架主体上设有植绒层。

组合式衣架

技术领域

本实用新型涉及一种衣架，尤其涉及一种组合式衣架。

背景技术

一般使用的具有保持衣物肩部形状的支撑框架的衣架是一体构造。这些衣架在悬挂衬衣类衣物时，比较浪费空间，需要另外准备专门的衣架用以悬挂衬衣。

另外中国实用新型专利 ZL200420102082.2 公开了一种包覆有一层绒布的衣架，这种衣架由中间挂钩和衣架主体组成，并且其防滑性能较好。这种衣架的主要用途是悬挂有肩部的衣物，其衣架体较宽，在悬挂无肩部的衣物如衬衣时，比较浪费衣柜空间。因此，在悬挂和储存衣物时，需要根据实际需要选择适当的衣架，而现有技术中的任一种衣架都不能同时满足下述要求：既能够悬挂需要保持肩部形状的衣物、又能够悬挂衬衣类等无需保持肩部形状的衬衣。

实用新型内容

本实用新型是针对上述现有技术中所存在的问题作出的，目的是提供一种组合式衣架，该衣架可根据需要进行拆装使用，不仅能悬挂无需保持肩部形状的较轻薄的如衬衣类衣物，也能悬挂需要保持肩部形状的厚重衣物如西装等，从而能够节省衣柜或其他储物柜的空间。

为此，本实用新型提供一种组合式衣架，该衣架包括挂钩和衣架主体，其特征在于，所述衣架还具有保持衣物肩部形状的支撑框架，该支撑框架通过卡合机构可拆装地卡合于所述衣架主体的端部。从而改善了衣架的支撑能力，并且不会造成悬挂的衣物尤其是西装发生变形。

根据本实用新型的一个方面，所设的卡合机构包括设置在所述支撑框架和所述衣架主体端部的一方上的沟槽和设置在所述支撑框架和所述衣架主体端部的另一方上、并插入到该沟槽中的插入部。

可沿该支撑框架背面的整个长度方向形成所述沟槽，所述插入部是所

述衣架主体的端部本身。当然，还可以想到在衣架主体的端部的长度方向上形成所述沟槽，在支撑框架的背面形成相应的插入部。

所述组合式衣架还进一步设有定位机构，该定位机构包括设置在所述支撑框架上的突起、和设置在衣架主体端部上的凹部。当该支撑框架卡合在衣架主体的端部上时，所述突起与凹部相对置，从而可防止所述支撑框架相对于衣架主体相对滑动。

本实用新型还提供一种具有子钩件的组合式衣架，该子钩件悬挂于挂钩上用于悬挂其他衣架。

此外，本实用新型还提供一种具有夹持装置的组合式衣架，通过设置该夹持装置，可增加该衣架的功能，不仅可用来悬挂上衣，同时还可通过该夹持装置悬挂其他衣物例如裤装等。

本实用新型还提供一种至少部分地设置了摩擦机构的组合式衣架，以增加衣架和衣物之间的摩擦力。在本实用新型的一个优选实施例中，所述摩擦机构为设置在所述支撑框架外表面上的植绒层，这样有助于防止衣物滑落。另外，衣架主体上也可设有植绒层，这样不仅可使衣架美观，而且在通过拆去支撑框架来悬挂较轻薄的衣物时，还可以具有防滑功能。

本实用新型提供的衣架使用方便，能同时兼顾衣物的种类和节省空间的需要，另外，能够实现良好的防滑性能及丰富的外观色彩设计。

附图说明

以下，参照附图来详细说明本实用新型，其中：

图 1 为根据本实用新型的组合式衣架的主视图；

图 2 为图 1 所示组合式衣架的分解图；

图 3a 和图 3b 表示图 1 所示组合式衣架的支撑框架；

图 4 为图 1 所示组合式衣架增加子钩件后的示意图。

图 5 为本实用新型的另一个实施例的示意图；

图 6 为图 5 所示组合式衣架与子钩件结合使用的示意图。

具体实施方式

根据本实用新型的组合式衣架 1，如图 1 所示，该衣架包括悬挂用挂钩 2 和悬挂衣物的衣架主体 3。组合式衣架 1 包括支撑框架 4 以保持衣物的肩部形状，该支撑框架 4 可拆装地设置于所述衣架主体 3 的端部。从而

改善了衣架的支撑能力，并且不会造成悬挂的衣物尤其是西装发生变形。

参考图 2、图 3a 和图 3b，在图 1 所示的实施例中，支撑框架 4 通过卡合机构设置在衣架主体 3 的端部，该卡合机构包括设置在所述支撑框架 4 背面上的沟槽 5a 和设置在所述衣架主体 3 端部的、并可插入到该沟槽中的插入部 5b。本实施例中，所述沟槽 5a 沿所述支撑框架 4 背面的整个长度方向形成，但是可根据需要设置任意长度。另外，本实施例中，所述插入部 5b 是所述衣架主体 3 的端部本身。只要能够将支撑框架 4 可拆装地安装到衣架主体 3 的端部，可以采用任何其他现有技术的相关结构。例如，该卡合机构中，沟槽可以形成在衣架主体 3 的端部，插入部设置在支撑框架 4 的背面。

在图 1 所示的实施例中，所述组合式衣架 1 还设有定位机构，该定位机构包括设置在所述支撑框架 4 上的突起 6a 和设置在衣架主体 3 端部上的凹部 6b。当该支撑框架 4 卡合在衣架主体 3 的端部上时，所述突起 6a 与凹部 6b 相对置，从而可防止所述支撑框架 4 相对于衣架主体 3 发生滑动。当从组合式衣架 1 上拆去支撑框架 4，用来悬挂不需要保持肩部形状的衣物时，所述衣架主体 3 端部上的所述凹部 6b 可以用来悬挂肩部较细的衣物、例如吊带等。

如图 4 所示，图 1 所示的组合式衣架还可以和子钩件 7 结合使用，该子钩件 7 悬挂在挂钩 2 上用于悬挂其他衣架。

图 5 为本实用新型的另一个实施例。对与上述实施例相同的结构采用相同的附图标记并省略其具体说明。如图 5 所示，本实施例中，衣架主体 3 上设有至少一个夹持装置 8 和便于该夹持装置滑动的滑杆机构，这样，该衣架不仅可以用来悬挂上衣，同时还可以通过该夹持装置 8 来悬挂裤装等其他衣物。图 6 为图 5 所示组合式衣架与子钩件 7 结合使用的示意图。

在图 1 和图 5 所示的实施例中，所述组合式衣架可至少部分地设有植绒层作为摩擦机构，从而增加衣物与衣架之间的摩擦力，能够防止衣物滑落，大大改善了衣架的防滑性能。其中该植绒层通过在衣架主体上涂敷胶浆、并进行静电植绒形成。绒毛的规格是 0.5D 到 5.5D，绒毛高度从 0.3mm 到 1.2mm，所述植绒层的厚度优选为 0.2～1.0 毫米。另外，还可进一步在衣架主体 3 上设置植绒层，这样不仅可以使衣架色彩丰富美观，而且在用已拆去支撑框架 4 的衣架来悬挂较轻薄的衣物时，还可以具有较好的防滑效果。并且当衣架主体的材质为金属时，设有植绒层可防止生锈；当衣架

的材质为塑胶时，设有植绒层可防止衣架曝晒后变硬而降低其使用寿命。

在图 1 和图 5 所示的实施例中，所述衣架主体 3 和支撑框架 4 优选采用塑胶、如 ABS、PP、PVC 和 POM 等制成，这样不仅可以使衣架较轻，并且降低了制造成本。当然，衣架主体和支撑框架也可以由其他材料如金属、木头等制成。

尽管以上结合了说明书所给出的具体实施例对本实用新型做了详细描述，但本实用新型不应该被局限于上述具体实施例或所给出的特征组合方式，而是应该由后续的权利要求书来限定实用新型的保护范围。在不超出本实用新型精神的前提下，后续的权利要求书应涵盖那些落入等同范畴的实施结构和布置形式，而且本领域普通技术人员也可以按照本实用新型的教导完成相应的修改和改进。

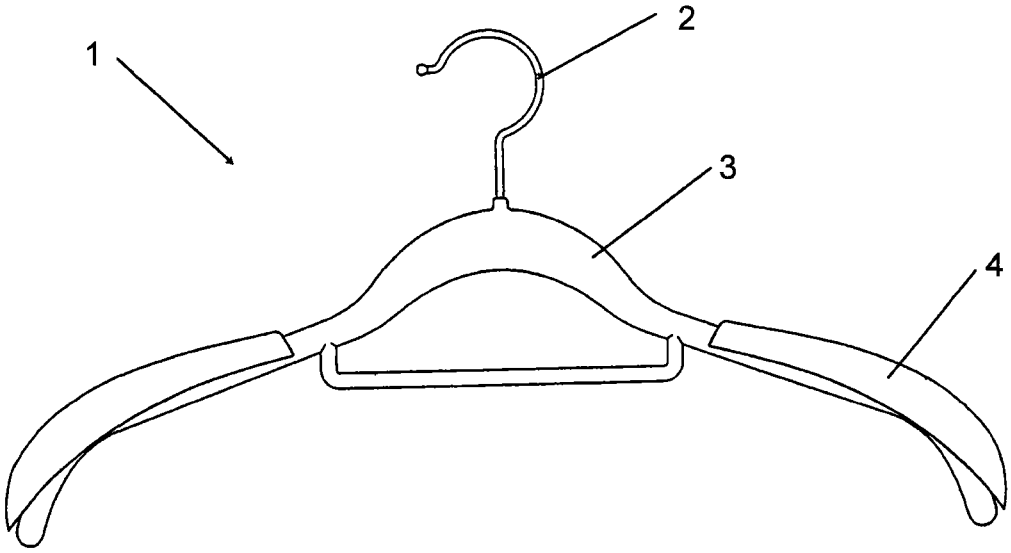

图 1

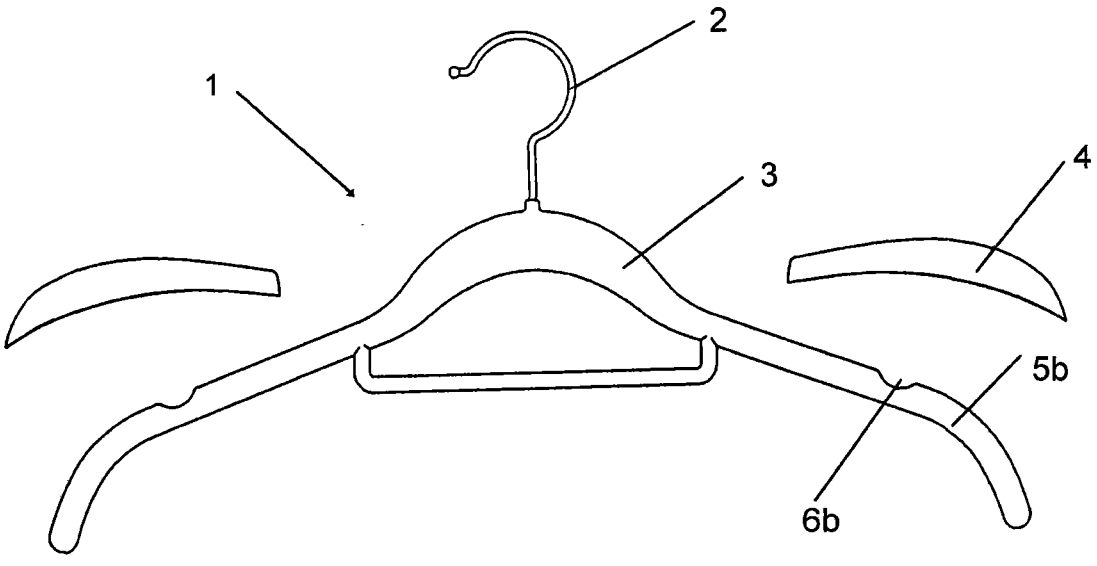

图 2

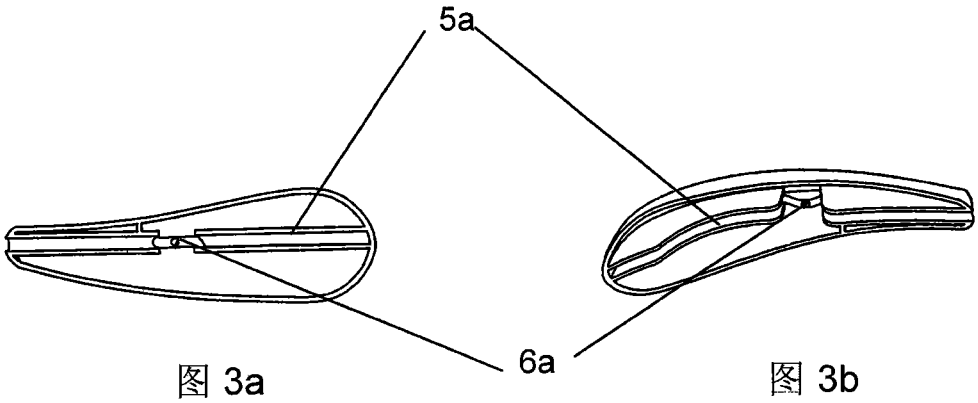

图 3a 图 3b

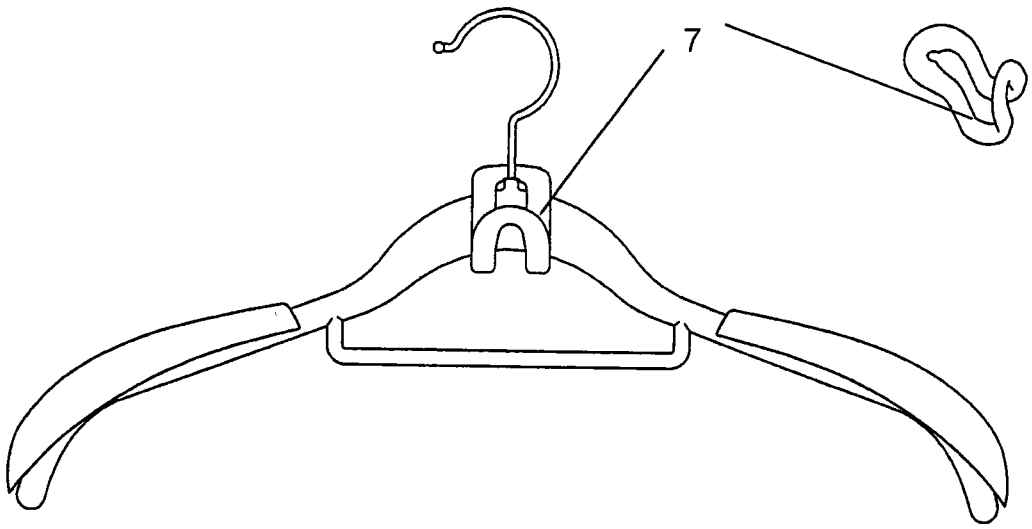

图 4

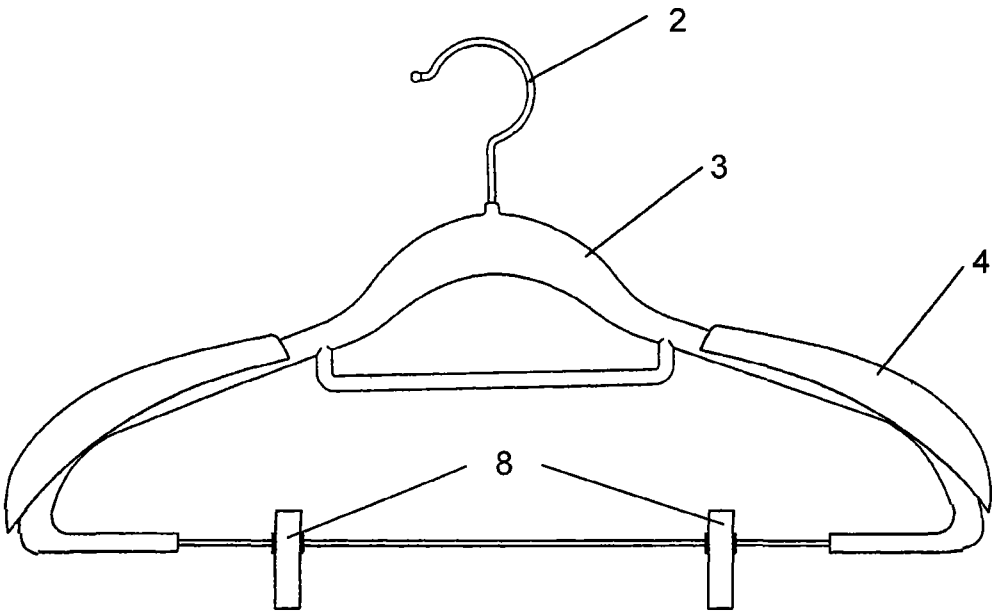

图 5

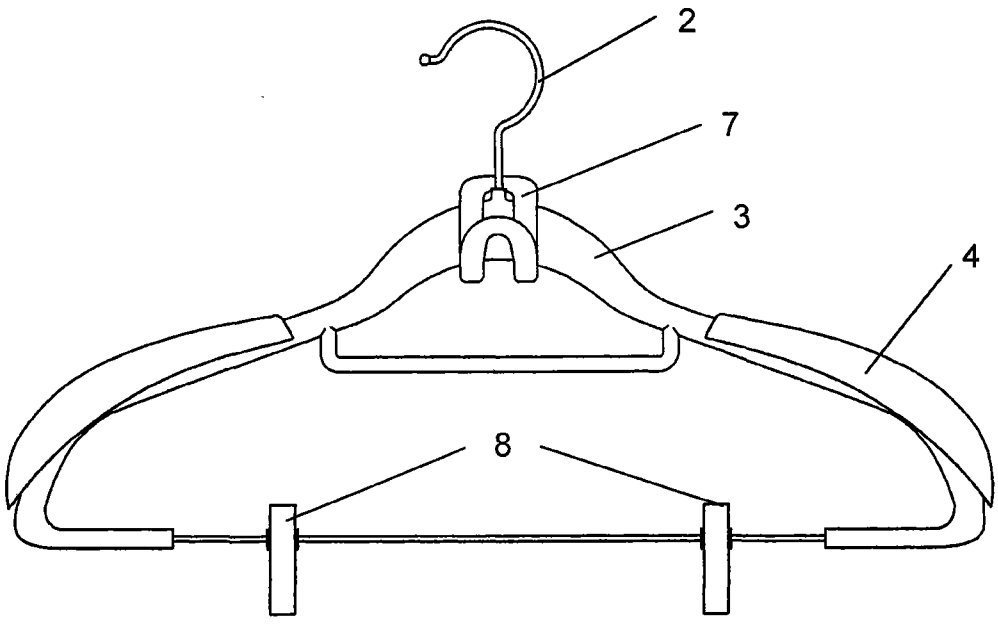

图 6