(19)中华人民共和国国家知识产权局

(12)实用新型专利

(10)授权公告号 CN 204474513 U
(45)授权公告日 2015.07.15

(21)申请号 201520014950.X

(22)申请日 2015.01.10

(73)专利权人 阮悠义
地址 362000 福建省泉州市永春县桂洋镇新岭村40号

(72)发明人 阮悠义

(51)Int.Cl.
C02F 11/04(2006.01)

权利要求书1页 说明书2页 附图2页

(54)实用新型名称

一种玻璃钢化粪池

(57)摘要

本实用新型提供一种玻璃钢化粪池，其特征包括玻璃钢化粪池本体、及设置在玻璃钢化粪池本体内的第一隔板、及设置在玻璃钢化粪池本体内的第二隔板、及设置在玻璃钢化粪池本体上的进污管、及设置在玻璃钢化粪池本体上的排污管、及设置在玻璃钢化粪池本体内的反冲洗槽，所述玻璃钢化粪池本体通过第一隔板和第二隔板分割成第一沉淀室、第二沉淀室和第三沉淀室，所述进污管安装在玻璃钢化粪池本体的左侧部位，所述排污管安装在玻璃钢化粪池本体的右侧部位，所述玻璃钢化粪池本体上设有内加强筋和外加强筋，其结构简单，使用、安装方便，操作简单，污水过滤效果好，清渣、清洗方便，抗压性强，成本低，适用范围广，使用寿命长，具有安全可靠的作用。

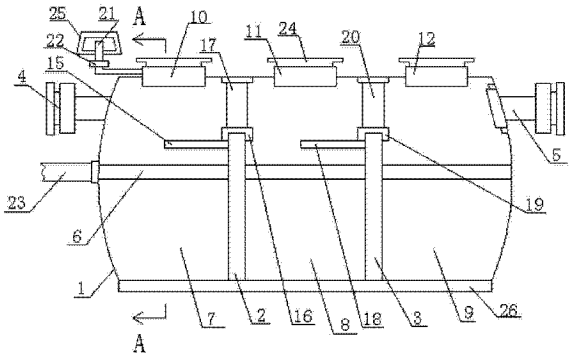

CN 204474513 U

1. 一种玻璃钢化粪池，其特征在于：包括玻璃钢化粪池本体、及设置在玻璃钢化粪池本体内的第一隔板、及设置在玻璃钢化粪池本体内的第二隔板、及设置在玻璃钢化粪池本体上的进污管、及设置在玻璃钢化粪池本体上的排污管、及设置在玻璃钢化粪池本体内的反冲洗槽，所述玻璃钢化粪池本体通过第一隔板和第二隔板分割成第一沉淀室、第二沉淀室和第三沉淀室，所述进污管安装在玻璃钢化粪池本体的左侧部位，所述排污管安装在玻璃钢化粪池本体的右侧部位，所述玻璃钢化粪池本体上部部位与第一沉淀室、第二沉淀室和第三沉淀室相对应处分别设有第一清渣口、第二清渣口和第三清渣口，所述的玻璃钢化粪池本体上设有内加强筋和外加强筋。

2. 根据权利要求 1 所述的一种玻璃钢化粪池，其特征在于：所述第一隔板上设有第一阻挡板，所述第一隔板上部设有第一固定机构，所述第一固定机构上设有第一过滤网，所述第二隔板上设有第二阻挡板，所述第二隔板上部设有第二固定机构，所述第二固定机构上设有第二过滤网，所述第一阻挡板和第二阻挡板分别安装在第一隔板和第二隔板的同侧。

3. 根据权利要求 1 所述的一种玻璃钢化粪池，其特征在于：所述第一清渣口一侧设有一个用于排出化粪池内气体的排气管，所述排气管上设有气体过滤器，所述排气管上部设有管罩，所述反冲洗槽贯穿第一隔板和第二隔板设置，且一侧连接有反冲洗水管。

4. 根据权利要求 1 所述的一种玻璃钢化粪池，其特征在于：所述第一隔板和第二隔板的高度低于进污管的安装高度。

5. 根据权利要求 1 所述的一种玻璃钢化粪池，其特征在于：所述第一清渣口、第二清渣口和第三清渣口上均设有用于密封第一清渣口、第二清渣口和第三清渣口的密封盖。

6. 根据权利要求 1 所述的一种玻璃钢化粪池，其特征在于：所述玻璃钢化粪池本体采用玻璃钢材质制成。

7. 根据权利要求 1 所述的一种玻璃钢化粪池，其特征在于：所述内加强筋设置在玻璃钢化粪池本体的内壁上，所述外加强筋设置在玻璃钢化粪池本体外表面上。

8. 根据权利要求 1 所述的一种玻璃钢化粪池，其特征在于：所述玻璃钢化粪池本体底部设有砂垫层，所述砂垫层厚度为 100 毫米。

一种玻璃钢化粪池

技术领域

[0001] 本实用新型涉及一种玻璃钢化粪池。

背景技术

[0002] 对城镇生活污水，原来采用砖混结构化粪池进行处理，砖混结构化粪池需要随建筑工程进行施工，施工麻烦，施工后需要养护，无法避免由于渗漏而带来的对地下水源的污染问题；由于盛楼还会导致建筑物地基附近土质松软，可能导致地基下沉，传统用砖砌，水泥制作的化粪池，占地面积大，不耐酸碱，易腐蚀脱落，易裂缝、易堵塞、易重味，普遍存在裂缝，疏漏现象。

实用新型内容

[0003] 本实用新型要解决的技术问题是提供一种结构简单，使用、安装方便，操作简单，污水过滤效果好，清渣、清洗方便，抗压性强，成本低，适用范围广，使用寿命长，具有安全可靠作用的玻璃钢化粪池。

[0004] 为解决上述问题，本实用新型采用如下技术方案：

[0005] 一种玻璃钢化粪池，包括玻璃钢化粪池本体，及设置在玻璃钢化粪池本体内的第一隔板，及设置在玻璃钢化粪池本体内的第二隔板，及设置在玻璃钢化粪池本体上的进污管，及设置在玻璃钢化粪池本体上的排污管，及设置在玻璃钢化粪池本体内的反冲洗槽，所述玻璃钢化粪池本体通过第一隔板和第二隔板分割成第一沉淀室、第二沉淀室和第三沉淀室，所述进污管安装在玻璃钢化粪池本体的左侧部位，所述排污管安装在玻璃钢化粪池本体的右侧部位，所述玻璃钢化粪池本体上部部位与第一沉淀室、第二沉淀室和第三沉淀室相对应处分别设有第一清渣口、第二清渣口和第三清渣口，所述玻璃钢化粪池本体上设有内加强筋和外加强筋。

[0006] 作为优选的技术方案，所述第一隔板上设有第一阻挡板，所述第一隔板上部设有第一固定机构，所述第一固定机构上设有第一过滤网，所述第二隔板上设有第二阻挡板，所述第二隔板上部设有第二固定机构，所述第二固定机构上设有第二过滤网，所述第一阻挡板和第二阻挡板分别安装在第一隔板和第二隔板的同侧。

[0007] 作为优选的技术方案，所述第一清渣口一侧设有一个用于排出化粪池内气体的排气管，所述排气管上设有气体过滤器，所述排气管上部设有管罩，所述反冲洗槽贯穿第一隔板和第二隔板设置，且一侧连接有反冲洗水管。

[0008] 作为优选的技术方案，所述第一隔板和第二隔板的高度低于进污管的安装高度。

[0009] 作为优选的技术方案，所述第一清渣口、第二清渣口和第三清渣口上均设有用于密封第一清渣口、第二清渣口和第三清渣口的密封盖。

[0010] 作为优选的技术方案，所述玻璃钢化粪池本体采用玻璃钢材质制成。

[0011] 作为优选的技术方案，所述内加强筋设置在玻璃钢化粪池本体的内壁上，所述外加强筋设置在玻璃钢化粪池本体外表面上。

[0012] 作为优选的技术方案，所述玻璃钢化粪池本体底部设有砂垫层，所述砂垫层厚度为 100 毫米。

附图说明

[0013] 为了更清楚地说明本实用新型的技术方案，下面将对实施例或现有技术描述中所需要使用的附图作简单地介绍；

[0014] 图 1 为本实用新型一种玻璃钢化粪池的结构示意图；

[0015] 图 2 为本实用新型一种玻璃钢化粪池的主视图；

[0016] 图 3 为本实用新型一种玻璃钢化粪池的 A-A 剖视图。

具体实施方式

[0017] 参阅图 1、图 2 和图 3 所示的一种玻璃钢化粪池，包括玻璃钢化粪池本体 1，及设置在玻璃钢化粪池本体 1 内的第一隔板 2，及设置在玻璃钢化粪池本体 1 内的第二隔板 3，及设置在玻璃钢化粪池本体 1 上的进污管 4，及设置在玻璃钢化粪池本体 1 上的排污管 5，及设置在玻璃钢化粪池本体 1 内的反冲洗槽 6，所述玻璃钢化粪池本体 1 通过第一隔板 2 和第二隔板 3 分割成第一沉淀室 7、第二沉淀室 8 和第三沉淀室 9，所述进污管 4 安装在玻璃钢化粪池本体 1 的左侧部位，所述排污管 5 安装在玻璃钢化粪池本体 1 的右侧部位，所述玻璃钢化粪池本体 1 上部部位与第一沉淀室 7、第二沉淀室 8 和第三沉淀室 9 相对应处分别设有第一清渣口 10、第二清渣口 11 和第三清渣口 12，所述玻璃钢化粪池本体 1 上设有内加强筋 13 和外加强筋 14。

[0018] 所述第一隔板 2 上设有第一阻挡板 15，所述第一隔板 2 上部设有第一固定机构 16，所述第一固定机构 16 上设有第一过滤网 17，所述第二隔板 3 上设有第二阻挡板 18，所述第二隔板 3 上部设有第二固定机构 19，所述第二固定机构 19 上设有第二过滤网 20，所述第一阻挡板 15 和第二阻挡板 18 分别安装在第一隔板 2 和第二隔板 3 的同侧。

[0019] 所述第一清渣口 10 一侧设有一个用于排出化粪池内气体的排气管 21，所述排气管 21 上设有气体过滤器 22，所述排气管 21 上部设有管罩 25，所述反冲洗槽 6 贯穿第一隔板 2 和第二隔板 3 设置，且一侧连接有反冲洗水管 23。

[0020] 所述第一隔板 2 和第二隔板 3 的高度低于进污管 4 的安装高度。

[0021] 所述第一清渣口 10、第二清渣口 11 和第三清渣口 12 上均设有用于密封第一清渣口 10、第二清渣口 11 和第三清渣口 12 的密封盖 24。

[0022] 所述玻璃钢化粪池本体 1 采用玻璃钢材质制成。

[0023] 所述内加强筋 13 设置在玻璃钢化粪池本体 1 的内壁上，所述外加强筋 14 设置在玻璃钢化粪池本体 1 外表面上。

[0024] 所述玻璃钢化粪池本体 1 底部设有砂垫层 26，所述砂垫层 26 厚度为 100 毫米，所述砂垫层 26 也可用卵石垫层替代。

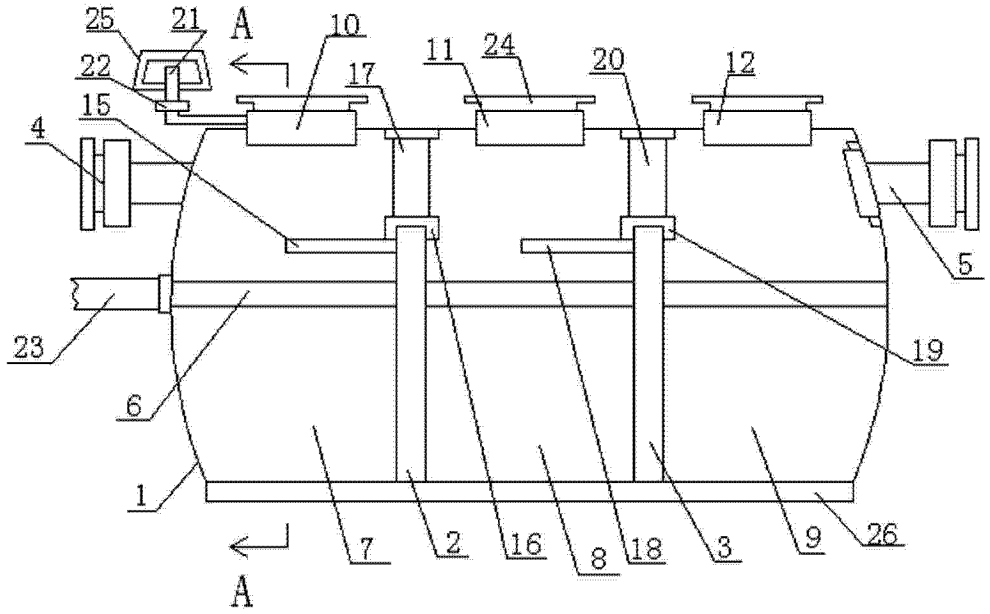
25
21
A
10
11
24
20
12
22
17
15
4
5
23
19
6
1
7
2
16
8
18
3
9
26
A

图 1

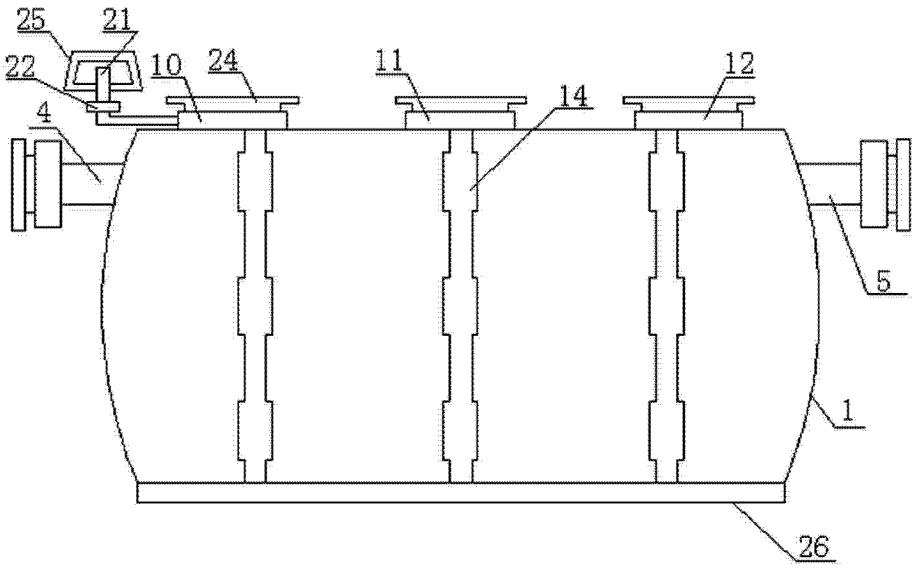
25
21
22
10
24
11
12
14
4
5
1
26

图 2

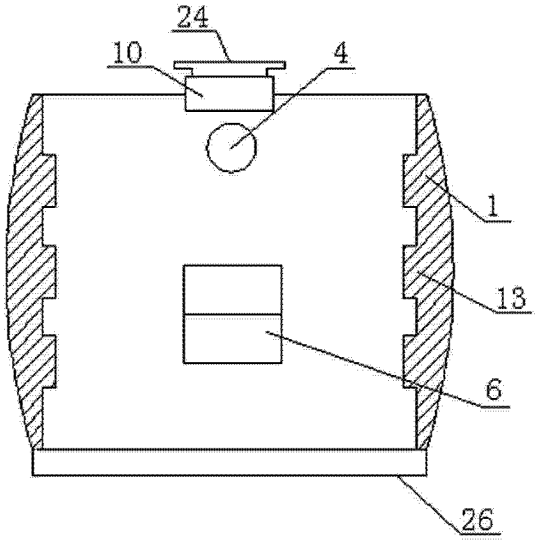

图 3