(19)中华人民共和国国家知识产权局

(12)实用新型专利

(10)授权公告号 CN 202959102 U
(45)授权公告日 2013.06.05

(21)申请号 201220756238.3

(22)申请日 2012.12.21

(73)专利权人 郑博文
地址 277500 山东省枣庄市滕州市滨江花苑
24 号楼 2 单元 -303 室

(72)发明人 郑博文

(51)Int.Cl.
A45B 9/02(2006.01)
A45B 3/02(2006.01)

权利要求书1页 说明书1页 附图1页

(54)实用新型名称

一种多功能手杖

(57)摘要

本实用新型公开了一种多功能手杖，包括手柄(1)、照明装置(2)、控制开关(3)、立杆(4)、发光层(5)、橡皮套(6)，其特征在于：所述手柄(1)的空腔内设有照明装置(2)，照明装置(2)设有控制开关(3)，手柄(1)一端与立杆(4)上端固定垂直连接，立杆(4)上涂有发光层(5)，立杆(4)下端用橡皮套(6)套上。本实用新型的优点效果是：该多功能手杖结构简单，设计巧妙，集照明和警示于一体，方便老人夜晚照明，过马路警示车辆和行人注意。

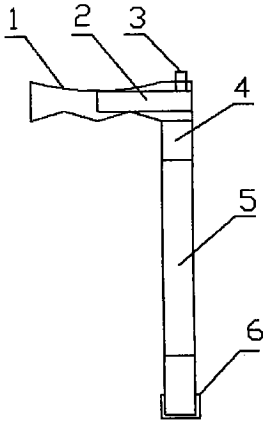

CN 202959102 U

1. 一种多功能手杖，包括手柄 (1)、照明装置 (2)、控制开关 (3)、立杆 (4)、发光层 (5)、橡皮套 (6)，其特征在于：所述手柄 (1) 的空腔内设有照明装置 (2)，照明装置 (2) 设有控制开关 (3)，手柄 (1) 一端与立杆 (4) 上端固定垂直连接，立杆 (4) 上涂有发光层 (5)，立杆 (4) 下端用橡皮套 (6) 套上。

一种多功能手杖

技术领域

[0001] 本实用新型属于日常用品，特别涉及一种多功能手杖。

背景技术

[0002] 目前市场上手杖很多，但大多都是材料和形状的不同，功能单一，没有照明和警示功能，给人们特别是老人使用带来不便。

发明内容

[0003] 针对上述现有技术的不足，本实用新型提供一种结构简单、集照明和警示于一体的多功能手杖。

[0004] 本实用新型的技术方案是：一种多功能手杖，包括手柄 1、照明装置 2、控制开关 3、立杆 4、发光层 5、橡皮套 6，其特征在于：所述手柄 1 的空腔内设有照明装置 2，照明装置 2 设有控制开关 3，手柄 1 一端与立杆 4 上端固定垂直连接，立杆 4 上涂有发光层 5，立杆 4 下端用橡皮套 6 套上。

[0005] 本实用新型的优点效果是：该多功能手杖结构简单，设计巧妙，集照明和警示于一体，方便老人夜晚照明，过马路警示车辆和行人注意。

附图说明

[0006] 图 1 位本实用新型一种多功能手杖结构示意图

[0007] 附图标示：1 为手柄、2 为照明装置、3 为控制开关、4 为立杆、5 为发光层、6 为橡皮套

具体实施方式

[0008] 下面对本实用新型作进一步详细说明：

[0009] 如图 1 所示，一种多功能手杖，包括手柄 1、照明装置 2、控制开关 3、立杆 4、发光层 5、橡皮套 6，其特征在于：所述手柄 1 的空腔内设有照明装置 2，照明装置 2 设有控制开关 3，手柄 1 一端与立杆 4 上端固定垂直连接，立杆 4 上涂有发光层 5，立杆 4 下端用橡皮套 6 套上。

[0010] 本文中应用了具体个例对本实用新型的原理及实施方式进行了阐述，以上实施例的说明只是用于帮助理解本实用新型的方法及其核心思想。同时，对于本领域的一般技术人员，依据本发明的思想，在具体实施方式及应用范围上均会有改变之处。综上所述，本说明书内容不应理解为对本实用新型的限制。

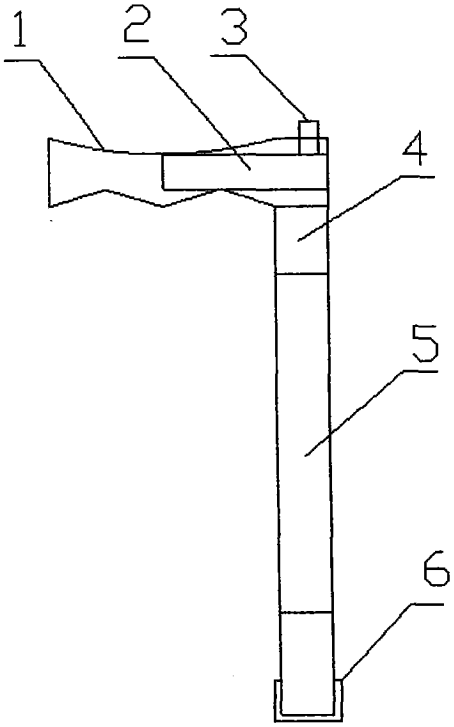

图 1