(19)国家知识产权局

(12)实用新型专利

(10)授权公告号 CN 219867672 U
(45)授权公告日 2023.10.20

(21)申请号 202321244665.8

(22)申请日 2023.05.22

(73)专利权人 启东盛丽光电科技有限公司
地址 226000 江苏省南通市启东市滨海园区海燕路28号

(72)发明人 毕志杰 吕中威

(74)专利代理机构 北京和信华成知识产权代理事务所(普通合伙) 11390
专利代理师 赵春城

(51)Int.Cl.
F21V 21/005(2006.01)
F21S 4/22(2016.01)
F21V 17/12(2006.01)
F21V 17/10(2006.01)
F21Y 115/10(2016.01)

权利要求书1页 说明书3页 附图2页

(54)实用新型名称

一种防漏光拼接线条灯

(57)摘要

本实用新型公开了一种防漏光拼接线条灯，线条灯长度方向两侧设有侧板，侧板内部两端设有拼接槽，拼接槽内部配套限位连接拼接板，线条灯在拼接时，在拼接处一方线条灯在拼接槽内部安装拼接板，拼接板可将两端的线条灯连接，拼接板可将线条灯的拼接缝隙进行阻挡防止漏光，利用线条灯内部的拼接板对漏光进行阻挡，结构简单，安装方便经济，美观度高；拼接孔设置于侧板内部，拼接孔及螺钉不外漏，线条灯拼接后美观度高；拼接槽位于背板及灯罩之间，拼接板最大限度将漏光进行了阻挡，同时保证了拼接槽的稳定性；背板及灯罩通过卡槽与侧板限位固定连接，卡槽限位连接操作简单，稳定性强，经济性高。

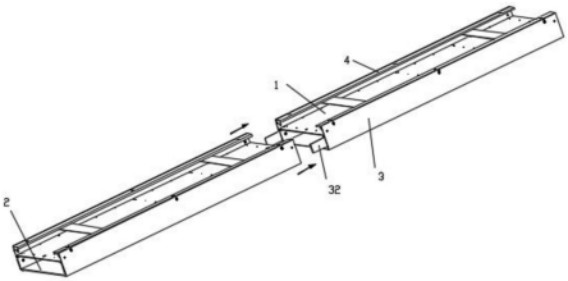

CN 219867672 U

1.一种防漏光拼接线条灯,包括发光组件,所述发光组件上部设有背板(1),所述背板(1)与所述发光组件所述背板(1)固定连接,所述发光组件下部设有灯罩(2),其特征在于:线条灯在长度方向两侧设有侧板(3),所述侧板(3)内部两端设有拼接槽(31),线条灯还包括拼接板(32),所述拼接板(32)与所述拼接槽(31)配套限位连接,所述拼接板(32)可将线条灯的拼接缝隙进行阻挡防止漏光。

2.根据权利要求1所述的一种防漏光拼接线条灯,其特征在于:所述侧板(3)在所述拼接槽(31)端部设有拼接孔(33),利用螺钉(35)通过所述拼接孔(33)可对所述拼接板(32)进行限位固定。

3.根据权利要求2所述的一种防漏光拼接线条灯,其特征在于:所述拼接孔(33)设置于所述侧板(3)内部。

4.根据权利要求1所述的一种防漏光拼接线条灯,其特征在于:所述拼接槽(31)位于所述背板(1)及灯罩(2)之间。

5.根据权利要求1所述的一种防漏光拼接线条灯,其特征在于:所述侧板(3)内部设有卡槽(34),所述背板(1)及灯罩(2)通过卡槽(34)与所述侧板(3)限位固定连接。

6.根据权利要求1所述的一种防漏光拼接线条灯,其特征在于:所述侧板(3)顶部固定连接有固定架(4),线条灯通过所述固定架(4)与建筑物固定连接。

一种防漏光拼接线条灯

技术领域

[0001] 本实用新型涉及线条灯技术领域，尤其涉及一种防漏光拼接线条灯。

背景技术

[0002] 线条灯在装饰建筑物外形时具有重要作用，为建筑物的进行照明，显现出建筑物的独特之美。LED线条灯系列是一种高端的柔性装饰灯，其特点是耗电低，寿命长，高亮度，易弯曲，免维护等。特别适合室内外娱乐场所，建筑物轮廓勾画及广告牌的制作等。

[0003] 目前，市场上线条灯为了美观，增加线条感，都要求拼接，根据照明场所不同，满足各种长度需求。

[0004] 灯具在进行拼接的地方会存在缝隙，灯具点亮时每条拼接处会出现漏光，目前市场上大多采用外部增加支架挡板遮住拼缝，降低了美观度，结构较复杂。

[0005] 为了解决这个问题，需要开发一款防漏光拼接线条灯。

实用新型内容

[0006] 本实用新型公开了一种防漏光拼接线条灯，解决了现有技术中线条灯在拼接时会出现漏光，而且现有挡光支架挡板设置于线条灯外部影响美观的问题。

[0007] 为实现上述目的，本实用新型提供如下技术方案：

[0008] 一种防漏光拼接线条灯，包括发光组件，所述发光组件上部设有背板，所述背板与所述发光组件所述背板固定连接，所述发光组件下部设有灯罩，线条灯在长度方向两侧设有侧板，所述侧板内部两端设有拼接槽，线条灯还包括拼接板，所述拼接板与所述拼接槽配套限位连接，所述拼接板可将线条灯的拼接缝隙进行阻挡防止漏光。

[0009] 作为本实用新型进一步的方案：所述侧板在所述拼接槽端部设有拼接孔，利用螺钉通过所述拼接孔可对所述拼接板进行限位固定。

[0010] 作为本实用新型进一步的方案：所述拼接孔设置于所述侧板内部。

[0011] 作为本实用新型进一步的方案：所述拼接槽位于所述背板及灯罩之间。

[0012] 作为本实用新型进一步的方案：所述侧板内部设有卡槽，所述背板及灯罩通过卡槽与所述侧板限位固定连接。

[0013] 作为本实用新型进一步的方案：所述侧板顶部固定连接有固定架，线条灯通过所述固定架与建筑物固定连接。

[0014] 与现有技术相比，本实用新型的有益效果为：

[0015] 1、防漏光拼接线条灯，线条灯长度方向两侧设有侧板，侧板内部两端设有拼接槽，拼接槽内部配套限位连接拼接板，线条灯在拼接时，在拼接处一方线条灯在拼接槽内部安装拼接板，拼接板可将两端的线条灯连接，拼接板可将线条灯的拼接缝隙进行阻挡防止漏光，利用线条灯内部的拼接板对漏光进行阻挡，结构简单，安装方便经济，美观度高。

[0016] 2、利用螺钉通过拼接孔可对拼接板进行限位固定，利用螺钉固定拼接板，操作简单，可靠性高。

[0017] 3、拼接孔设置于侧板内部，拼接孔及螺钉不外漏，线条灯拼接后美观度高。

[0018] 4、拼接槽位于背板及灯罩之间，拼接板最大限度将漏光进行了阻挡，同时保证了拼接槽的稳定性。

[0019] 5、背板及灯罩通过卡槽与侧板限位固定连接，卡槽限位连接操作简单，稳定性强，经济性高。

附图说明

[0020] 附图用来提供对本实用新型的进一步理解，并且构成说明书的一部分，与本实用新型的实施例一起用于解释本实用新型，并不构成对本实用新型的限制。

[0021] 在附图中：

[0022] 图1为本实用新型一种防漏光拼接线条灯的拼接结构示意图。

[0023] 图2为本实用新型一种防漏光拼接线条灯的拼接端放大结构示意图。

[0024] 图3为本实用新型一种防漏光拼接线条灯的非拼接端放大结构示意图。

[0025] 图4为本实用新型一种防漏光拼接线条灯的侧板结构示意图。

[0026] 附图标记注释：

[0027] 1、背板；2、灯罩；3、侧板；31、拼接槽；32、拼接板；33、拼接孔；34、卡槽；35、螺钉；4、固定架；

具体实施方式

[0028] 这里将详细地对示例性实施例进行说明，其示例表示在附图中。下面的描述涉及附图时，除非另有表示，不同附图中的相同数字表示相同或相似的要素。以下示例性实施例中所描述的实施方式并不代表与本公开相一致的所有实施方式。相反，它们仅是与如所附权利要求书中所详述的、本实施例公开的一些方面相一致的装置和方法的例子。

[0029] 需要说明，实施例中所有方向性指示(诸如上、下、左、右、前、后.....)仅用于解释在某一特定姿态(如附图所示)下各部件之间的相对位置关系、运动情况等，如果该特定姿态发生改变时，则该方向性指示也相应地随之改变。

[0030] 另外，在实施例中如涉及“第一”、“第二”等的描述仅用于描述目的，并非特别指称次序或顺位的意思，亦非用以限定本实用新型，其仅仅是为了区别以相同技术用语描述的组件或操作而已，而不能理解为指示或暗示其相对重要性或者隐含指明所指示的技术特征的数量。由此，限定有“第一”、“第二”的特征可以明示或者隐含地包括至少一个该特征。另外，各个实施例之间的技术方案可以相互结合，但是必须是以本领域普通技术人员能够实现为基础，当技术方案的结合出现相互矛盾或无法实现时应当认为这种技术方案的结合不存在，也不在本实用新型要求的保护范围之内。

[0031] 为能进一步了解本实用新型的内容、特点及功效，兹例举以下实施例，并配合附图详细说明如下：

[0032] 如图1-4所示：

[0033] 防漏光拼接线条灯，包括发光组件，发光组件与电源连接实现发光功能，发光组件上部设有背板1，背板1与发光组件背板1固定连接，发光组件下部设有灯罩2，灯罩2对发光组件进行保护，线条灯在长度方向两侧设有侧板3，侧板3内部设有卡槽34，背板1及灯罩2通

过卡槽34与侧板3限位固定连接，卡位限制连接简单方便、经济高效。侧板3顶部固定连接有固定架4，线条灯通过固定架4与建筑物固定连接。

[0034] 侧板3内部两端设有拼接槽31，线条灯还包括拼接板32，拼接板32与拼接槽31配套限位连接，拼接板32可插入拼接槽31内，拼接板32为不透光薄板，拼接板32可将线条灯的拼接缝隙进行阻挡防止漏光。

[0035] 侧板3在拼接槽31端部设有拼接孔33，拼接孔33设置于侧板3内部，利用螺钉35通过拼接孔33可对拼接板32进行限位固定。

[0036] 拼接槽31位于背板1及灯罩2之间。

[0037] 在实际应用中：

[0038] 线条灯在拼接时，在拼接处一方线条灯在拼接槽31内部安装拼接板32，拼接板32可将两端的线条灯连接，拼接板32可将线条灯的拼接缝隙进行阻挡防止漏光，利用线条灯内部的拼接板32对漏光进行阻挡，结构简单，安装方便经济，美观度高。

[0039] 利用螺钉35通过拼接孔33可对拼接板32进行限位固定，利用螺钉35固定拼接板32，操作简单，可靠性高。

[0040] 拼接孔33设置于侧板3内部，拼接孔33及螺钉35不外漏，线条灯拼接后美观度高。

[0041] 拼接槽31位于背板1及灯罩2之间，拼接板32最大限度将漏光进行了阻挡，同时保证了拼接槽31的稳定性。

[0042] 背板1及灯罩2通过卡槽34与侧板3限位固定连接，卡槽34限位连接操作简单，稳定性强，经济性高。

[0043] 最后应说明的是：以上公开仅为本实用新型的优选实施例而已，并不用于限制本实用新型，尽管参照前述实施例对本实用新型进行了详细的说明，对于本领域的技术人员来说，其依然可以对前述各实施例所记载的技术方案进行修改，或者对其中部分技术特征进行等同替换。凡在本实用新型的精神和原则之内，所作的任何修改、等同替换、改进等，均应包含在本实用新型的保护范围之内。本申请的范围仅由所附的权利要求来限制。

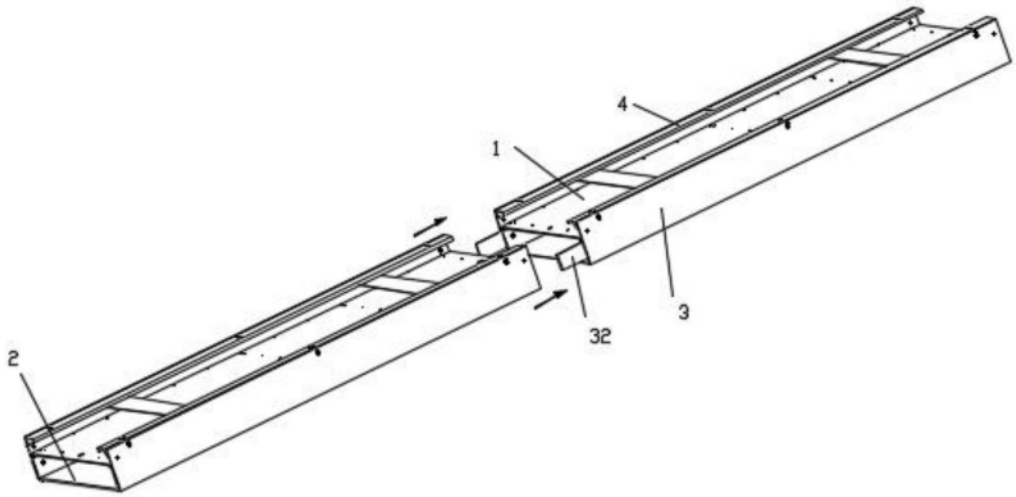

图1

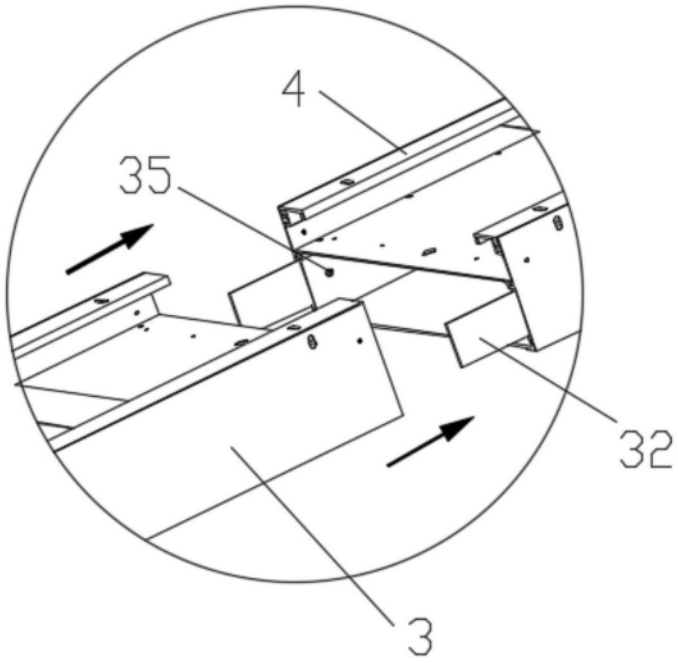

图2

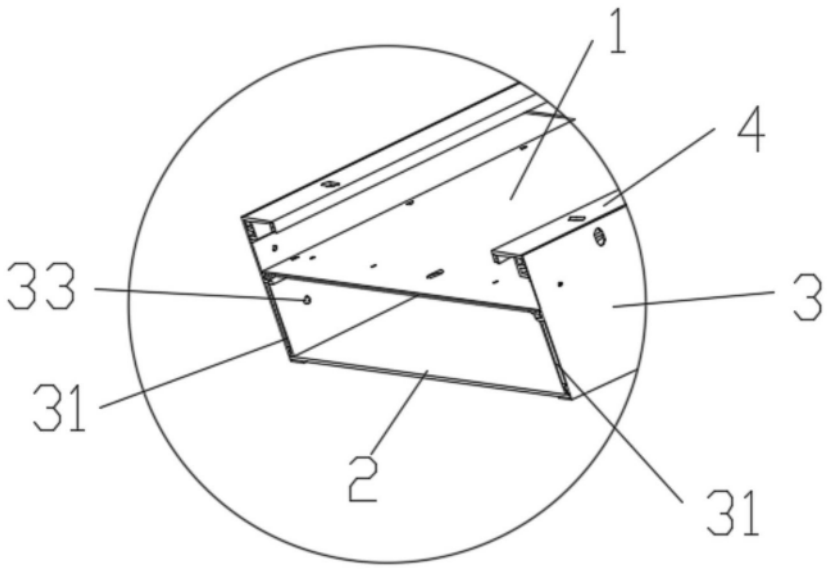

图3

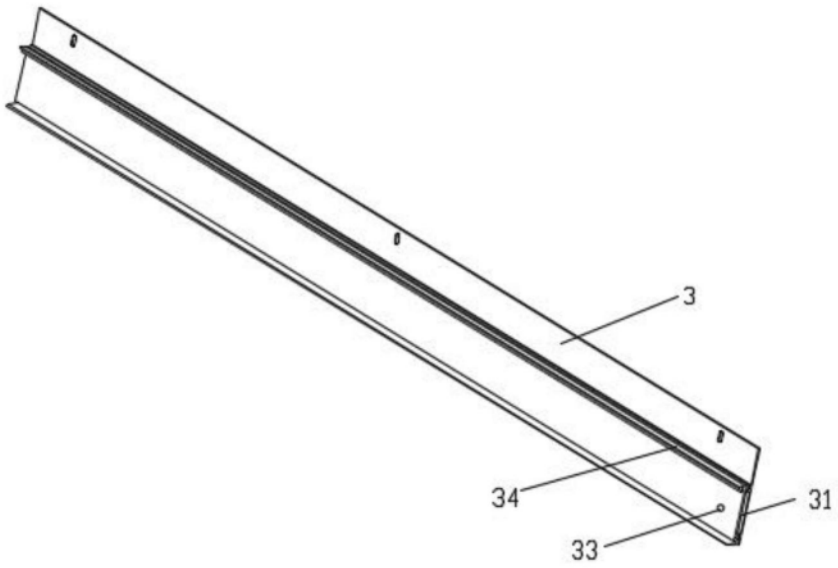

图4