(19)中华人民共和国国家知识产权局

(12)实用新型专利

(10)授权公告号 CN 202492073 U
(45)授权公告日 2012.10.17

(21)申请号 201220117091.3

(22)申请日 2012.03.26

(73)专利权人 杨敬
地址 322300 浙江省杭州市金华市磐安县仁川镇杨宅村

(72)发明人 杨敬 薛纪表

(51)Int.Cl.
B65D 90/00(2006.01)
B65D 88/26(2006.01)

权利要求书 1 页 说明书 1 页 附图 1 页

(54)实用新型名称

用于生产三聚氰胺的管口机构

(57)摘要

本实用新型涉及一种管口机构，尤其是涉及一种用于生产三聚氰胺的管口机构。该管口机构，包括罐体，所述的罐体上部设有罐盖，所述的罐盖上设有入口、袋装接口和入孔，所述的袋装接口分布在入口和入孔之间，罐体的底部设有罐底，所述的罐底上设有出口、手孔和软管接口，所述的出口分别在手孔和软管接口之间，罐体的上端两侧也设有透出口。本实用新型结构具有结构简单，提高生产效率。

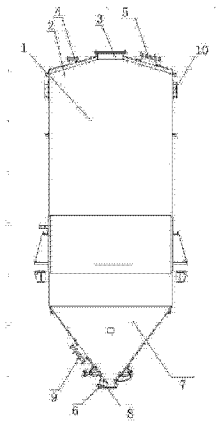

CN 202492073 U

1. 一种用于生产三聚氰胺的管口机构，其特征在于：包括罐体（1），所述的罐体（1）上部设有罐盖（2），所述的罐盖（2）上设有入口（3）、袋装接口（4）和入孔（5），所述的袋装接口（4）分布在入口（3）和入孔（5）之间，罐体（1）的底部设有罐底（7），所述的罐底上设有出口（6）、手孔（8）和软管接口（9），所述的出口（6）分别在手孔（8）和软管接口（9）之间，罐体（1）的上端两侧也设有透出口（10）。

2. 根据权利要求 1 所述的用于生产三聚氰胺的管口机构，其特征在于：所述的罐底（7）为圆锥形。

用于生产三聚氰胺的管口机构

技术领域

[0001] 本实用新型是一种管口机构，特别涉及一种用于生产三聚氰胺的管口机构。

背景技术

[0002] 目前，管口机构的结构复杂，设计不合理，同时存在生产效率低等不足。

发明内容

[0003] 本实用新型主要是解决现有技术中存在的不足，提供一种用于生产三聚氰胺的管口机构。

[0004] 本实用新型的上述技术问题主要是通过下述技术方案得以解决的：

[0005] 一种用于生产三聚氰胺的管口机构，包括罐体，所述的罐体上部设有罐盖，所述的罐盖上设有入口、袋装接口和入孔，所述的袋装接口分布在入口和入孔之间，罐体的底部设有罐底，所述的罐底上设有出口、手孔和软管接口，所述的出口分别在手孔和软管接口之间，罐体的上端两侧也设有透出口。

[0006] 作为优选，所述的罐底为圆锥形。

[0007] 因此，本实用新型提供用于生产三聚氰胺的管口机构，该结构具有结构简单，提高生产效率。

附图说明

[0008] 图 1 是本实用新型的结构示意图。

具体实施方式

[0009] 下面通过实施例，并结合附图，对本实用新型的技术方案作进一步具体的说明。

[0010] 1、实施例：图 1 所示，一种用于生产三聚氰胺的管口机构，包括罐体 1，所述的罐体 1 上部设有罐盖 2，所述的罐盖 2 上设有入口 3、袋装接口 4 和入孔 5，所述的袋装接口 4 分布在入口 3 和入孔 5 之间，罐体 1 的底部设有罐底 7，所述的罐底上设有出口 6、手孔 8 和软管接口 9，所述的出口分别在手孔 8 和软管接口 9 之间，罐体 1 的上端两侧也设有透出口 10，所述的罐底 7 为圆锥形。

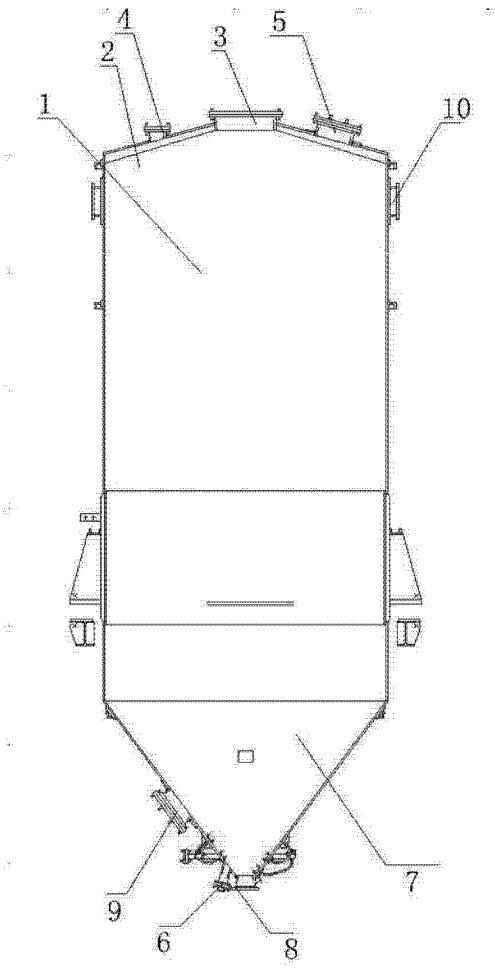

图 1