(19)中华人民共和国国家知识产权局

(12)实用新型专利

(10)授权公告号 CN 216338595 U
(45)授权公告日 2022.04.19

(21)申请号 202122858192.8

(22)申请日 2021.11.22

(73)专利权人 武汉市依翎针织有限责任公司
地址 430000 湖北省武汉市硚口区古田二路长升路12号

(72)发明人 戴娟

(51)Int.Cl.
D06F 58/10(2006.01)
D06F 58/20(2006.01)

权利要求书1页 说明书3页 附图3页

(54)实用新型名称

一种服装加工用服装烘干装置

(57)摘要

本实用新型涉及服装加工技术领域，且公开了一种服装加工用服装烘干装置，包括烘干箱，所述烘干箱的侧面设置有烘干装置，所述烘干箱的内部设置有放置装置，所述烘干箱的侧面设置有排气装置，所述烘干箱的正面设置有箱门。该服装加工用服装烘干装置，通过设置有扭簧、夹板、固定板和烘干机，在使用时，打开箱门，按动夹板，在扭簧和夹板的作用下能够将衣服夹持固定在烘干箱的内部，然后启动烘干机，烘干机能够对准衣物进行烘干，在烘干过程中，可以启动液压伸缩杆，带动支撑架移动，能够调节衣物的高度，能够对准衣服的每一处进行烘干，烘干比较全面，且在烘干机的两侧均设置有烘干机，能够同时对衣服地方正反两面进行烘干，烘干的效果好。

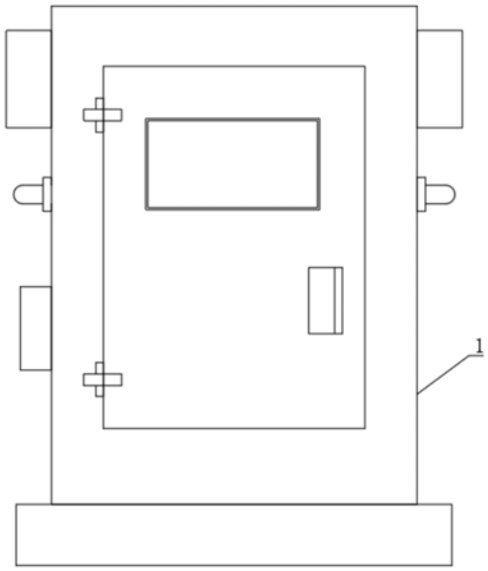

CN 216338595 U

1.一种服装加工用服装烘干装置,包括烘干箱(1),其特征在于:所述烘干箱(1)的侧面设置有烘干装置(2),所述烘干箱(1)的内部设置有放置装置(3),所述烘干箱(1)的侧面设置有排气装置(4),所述烘干箱(1)的正面设置有箱门;

所述放置装置(3)包括放置箱(301)、液压伸缩杆(302)、通槽(303)、支撑座(304)、连接板(305)、支撑架(306)、扭簧(307)、夹板(308)、固定板(309)和放置座(310),所述放置箱(301)固定连接于烘干箱(1)的内底部,所述液压伸缩杆(302)固定连接于放置箱(301)的内底部,所述通槽(303)开设于放置箱(301)的顶部,所述连接板(305)固定连接于液压伸缩杆(302)的顶部,所述支撑座(304)固定连接于支撑座(304)固定连接于连接板(305),所述支撑架(306)固定连接于支撑座(304)的顶部,所述放置座(310)固定连接于支撑架(306)的正面,所述扭簧(307)连接于放置座(310)的正面,所述夹板(308)连接于扭簧(307)的表面,所述固定板(309)固定连接于夹板(308)的底部。

2.根据权利要求1所述的一种服装加工用服装烘干装置,其特征在于:所述烘干装置(2)包括控制器(201)、烘干机(202)、出风管(203)和进风管(204),所述控制器(201)固定连接于烘干箱(1)的左侧,所述出风管(203)固定连接于烘干机(202)靠近支撑架(306)一侧,所述进风管(204)固定连接于烘干机(202)远离出风管(203)一侧。

3.根据权利要求1所述的一种服装加工用服装烘干装置,其特征在于:所述排气装置(4)包括排气孔(401)、风机壳(402)、连接槽(403)、风机(404)和通孔(405),所述排气孔(401)开设于烘干箱(1)的左右两侧,所述风机壳(402)固定连接于烘干箱(1)的左右两侧,所述风机(404)固定连接于风机壳(402)的内壁。

4.根据权利要求2所述的一种服装加工用服装烘干装置,其特征在于:所述烘干机(202)的数量为两个,两个所述烘干机(202)对称分布在烘干箱(1)内壁的左右两侧。

5.根据权利要求2所述的一种服装加工用服装烘干装置,其特征在于:所述进风管(204)的表面固定连接有密封垫,所述控制器(201)电性连接于烘干机(202)。

6.根据权利要求1所述的一种服装加工用服装烘干装置,其特征在于:所述液压伸缩杆(302)的数量为两个,两个所述液压伸缩杆(302)对称分布在放置箱(301)内部的左右两侧。

7.根据权利要求3所述的一种服装加工用服装烘干装置,其特征在于:所述通孔(405)开设于风机壳(402)靠近烘干箱(1)一侧,所述连接槽(403)开设于风机壳(402)远离通孔(405)一侧。

一种服装加工用服装烘干装置

技术领域

[0001] 本实用新型涉及服装加工技术领域，具体为一种服装加工用服装烘干装置。

背景技术

[0002] 服装，是衣服鞋包及装饰品等的总称，多指衣服，是穿于人体起保护和装饰作用的产品，又称衣服，服装在人类社会发展的早期就已出现，当时古人将一些材料做成粗陋的“衣服”，穿在身上。人类最初的衣服多用兽皮，而裹身的最早“织物”是用麻和草等纤维制成。对社会来说，服装已经是遮体、装饰的生活必需品，不仅仅为穿，还是一个身份、一种生活态度、一个展示个人魅力的表现。

[0003] 服装加工旧时指女子所做的纺织、缝纫等工作。今日意义上是指现代化的加工方式，以现代化的机器加工为主，手工加工为辅的一种服装生产方法，在衣服加工好出库前，需要对衣服进行清理，在清洗好后需要进行烘干，在烘干时需要用到烘干装置。

[0004] 现有的服装烘干装置难以对服装的前后面同时进行烘干，容易造成服装烘干不均匀，并且烘干机在使用时只能对衣服的某一高度烘干，导致衣服烘干不全面，在使用时的效果不好，需要对此进行改进。

实用新型内容

[0005] 本实用新型的目的在于提供一种服装加工用服装烘干装置，以解决上述背景技术中提出的问题。

[0006] 为实现上述目的，本实用新型提供如下技术方案：一种服装加工用服装烘干装置，包括烘干箱，所述烘干箱的侧面设置有烘干装置，所述烘干箱的内部设置有放置装置，所述烘干箱的侧面设置有排气装置，所述烘干箱的正面设置有箱门。

[0007] 所述放置装置包括放置箱、液压伸缩杆、通槽、支撑座、连接板、支撑架、扭簧、夹板、固定板和放置座，所述放置箱固定连接于烘干箱的内底部，所述液压伸缩杆固定连接于放置箱的内底部，所述通槽开设于放置箱的顶部，所述连接板固定连接于液压伸缩杆的顶部，所述支撑座固定连接于支撑座固定连接于连接板，所述支撑架固定连接于支撑座的顶部，所述放置座固定连接于支撑架的正面，所述扭簧连接于放置座的正面，所述夹板连接于扭簧的表面，所述固定板固定连接于夹板的底部。

[0008] 优选的，所述烘干装置包括控制器、烘干机、出风管和进风管，所述控制器固定连接于烘干箱的左侧，所述出风管固定连接于烘干机靠近支撑架一侧，所述进风管固定连接于烘干机远离出风管一侧。

[0009] 优选的，所述排气装置包括排气孔、风机壳、连接槽、风机和通孔，所述排气孔开设于烘干箱的左右两侧，所述风机壳固定连接于烘干箱的左右两侧，所述风机固定连接于风机壳的内壁。

[0010] 优选的，所述烘干机的数量为两个，两个所述烘干机对称分布在烘干箱内壁的左右两侧，通过设置有烘干机，能够对准衣物进行烘干。

[0011] 优选的，所述进风管的表面固定连接有密封垫，所述控制器电性连接于烘干机。

[0012] 优选的，所述液压伸缩杆的数量为两个，两个所述液压伸缩杆对称分布在放置箱内部的左右两侧，通过设置有液压伸缩杆，能够带动放置架移动，从而带动衣物上下移动，能够确保将衣物的每一处进行烘干，烘干的效果好。

[0013] 优选的，所述通孔开设于风机壳靠近烘干箱一侧，所述连接槽开设于风机壳远离通孔一侧。

[0014] 与现有技术相比，本实用新型的有益效果是：

[0015] 1、该服装加工用服装烘干装置，通过设置有扭簧、夹板、固定板和烘干机，在使用时，打开箱门，按动夹板，在扭簧和夹板的作用下能够将衣服夹持固定在烘干箱的内部，然后启动烘干机，烘干机能够对准衣物进行烘干，在烘干过程中，可以启动液压伸缩杆，带动支撑架移动，能够调节衣物的高度，能够对准衣服的每一处进行烘干，烘干比较全面，且在烘干机的两侧均设置有烘干机，能够同时对衣服地方正反两面进行烘干，烘干的效果好。

[0016] 2、该服装加工用服装烘干装置，通过设置有风机、排气孔和通槽，在使用时，通过启动风机，风机转动能够产生风力，配合排气孔和通槽，将烘干箱内的热气排出，在烘干后能够及时将热量排出。

附图说明

[0017] 图1为本实用新型正视结构示意图；

[0018] 图2为本实用新型正视剖面结构示意图；

[0019] 图3为本实用新型图2中A处放大结构示意图；

[0020] 图4为本实用新型图2中B处放大结构示意图。

[0021] 图中：1、烘干箱；2、烘干装置；201、控制器；202、烘干机；203、出风管；204、进风管；3、放置装置；301、放置箱；302、液压伸缩杆；303、通槽；304、支撑座；305、连接板；306、支撑架；307、扭簧；308、夹板；309、固定板；310、放置座；4、排气装置；401、排气孔；402、风机壳；403、连接槽；404、风机；405、通孔。

具体实施方式

[0022] 下面将结合本实用新型实施例中的附图，对本实用新型实施例中的技术方案进行清楚、完整地描述，显然，所描述的实施例仅仅是本实用新型一部分实施例，而不是全部的实施例。基于本实用新型中的实施例，本领域普通技术人员在没有做出创造性劳动前提下所获得的所有其他实施例，都属于本实用新型保护的范围。

[0023] 在本实用新型中，除非另有明确的规定和限定，术语“安装”、“相连”、“连接”、“固定”等术语应做广义理解，例如，可以是固定连接，也可以是可拆卸连接，或成一体；可以是机械连接，也可以是电连接；可以是直接相连，也可以通过中间媒介间接相连，可以是两个元件内部的连通或两个元件的相互作用关系。对于本领域的普通技术人员而言，可以根据具体情况理解上述术语在本实用新型中的具体含义。

[0024] 请参阅图1-4，本实用新型提供一种技术方案：一种服装加工用服装烘干装置，包括烘干箱1，烘干箱1的侧面设置有烘干装置2，烘干箱1的内部设置有放置装置3，烘干箱1的侧面设置有排气装置4，烘干箱1的正面设置有箱门。

[0025] 放置装置3包括放置箱301、液压伸缩杆302、通槽303、支撑座304、连接板305、支撑架306、扭簧307、夹板308、固定板309和放置座310，放置箱301固定连接于烘干箱1的内底部，液压伸缩杆302固定连接于放置箱301的内底部，液压伸缩杆302的数量为两个，两个液压伸缩杆302对称分布在放置箱301内部的左右两侧，通过设置有液压伸缩杆302，能够带动支撑架306移动，从而带动衣物上下移动，能够确保将衣物的每一处进行烘干，烘干的效果好，通槽303开设于放置箱301的顶部，连接板305固定连接于液压伸缩杆302的顶部，支撑座304固定连接于支撑座304固定连接于连接板305，支撑架306固定连接于支撑座304的顶部，放置座310固定连接于支撑架306的正面，扭簧307连接于放置座310的正面，夹板308连接于扭簧307的表面，固定板309固定连接于夹板308的底部。

[0026] 烘干装置2包括控制器201、烘干机202、出风管203和进风管204，控制器201固定连接于烘干箱1的左侧，出风管203固定连接于烘干机202靠近支撑架306一侧，进风管204固定连接于烘干机202远离出风管203一侧，进风管204的表面固定连接有密封垫，控制器201电性连接于烘干机202，烘干机202的数量为两个，两个烘干机202对称分布在烘干箱1内壁的左右两侧，通过设置有烘干机202，能够对准衣物进行烘干。

[0027] 排气装置4包括排气孔401、风机壳402、连接槽403、风机404和通孔405，排气孔401开设于烘干箱1的左右两侧，风机壳402固定连接于烘干箱1的左右两侧，风机404固定连接于风机壳402的内壁，通孔405开设于风机壳402靠近烘干箱1一侧，连接槽403开设于风机壳402远离通孔405一侧。

[0028] 在使用时，打开箱门，用手向中间按压夹板308，配合扭簧307将衣服夹持在固定板309之间，通过在支撑架306的上下两端设置有放置座310和固定板309能够对衣物上下两端进行夹持，将衣物夹持在烘干箱1的内部，然后将箱门关上，通过控制器201打开烘干机202，烘干机202启动通过出风管203出风对准衣物进行烘干，能够对准衣物的某一高度进行烘干，在烘干时，会有热气扩散到烘干箱1内，能够帮助衣服进行烘干，在烘干一端时间后，可以启动液压伸缩杆302，液压伸缩杆302能够带动连接板305上下移动，从而带动支撑架306上下移动，带动衣物上下一栋栋，能够确保烘干机202能够对衣服的每一处进行烘干，且在烘干机202的两侧均设置有烘干机202，能够同时对衣服地方正反两面进行烘干，烘干的效果好，在烘干完成后，可以启动风机404，风机404转动产生风力，能够将烘干箱1内的热气排出，完成烘干的过程。

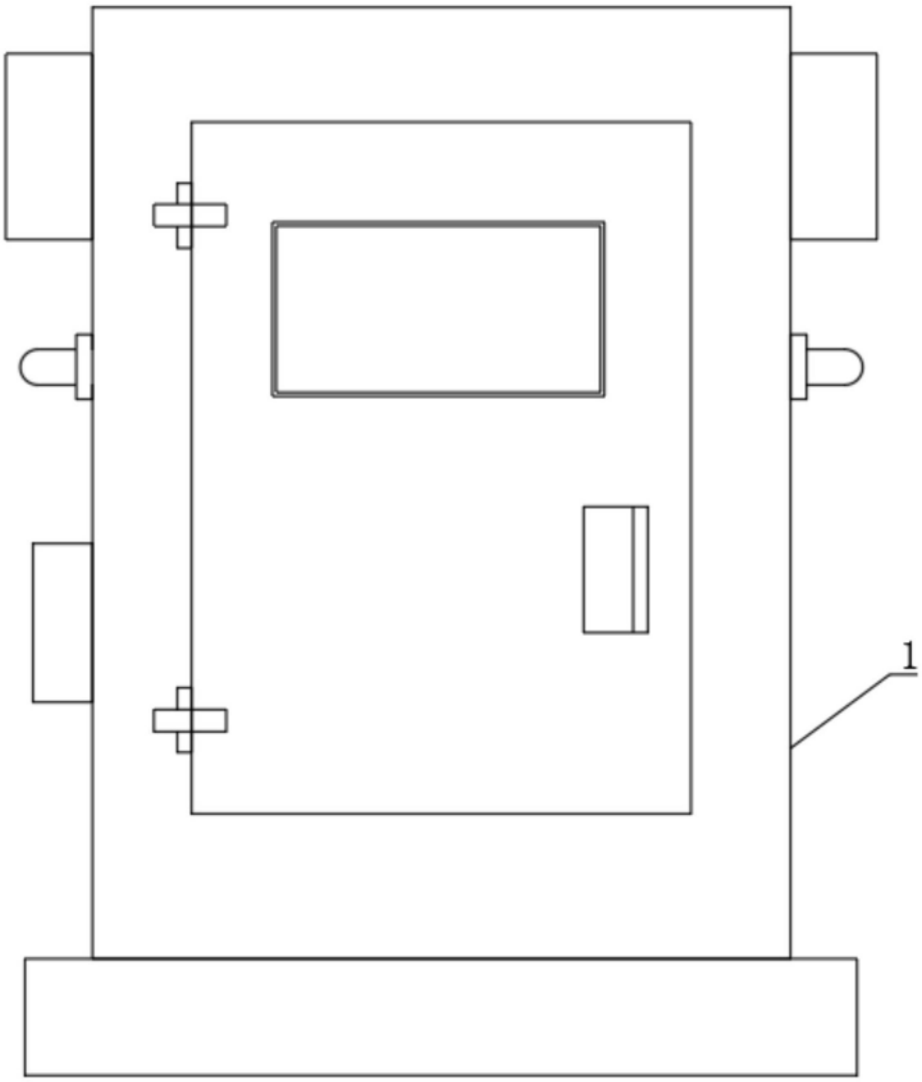

图1

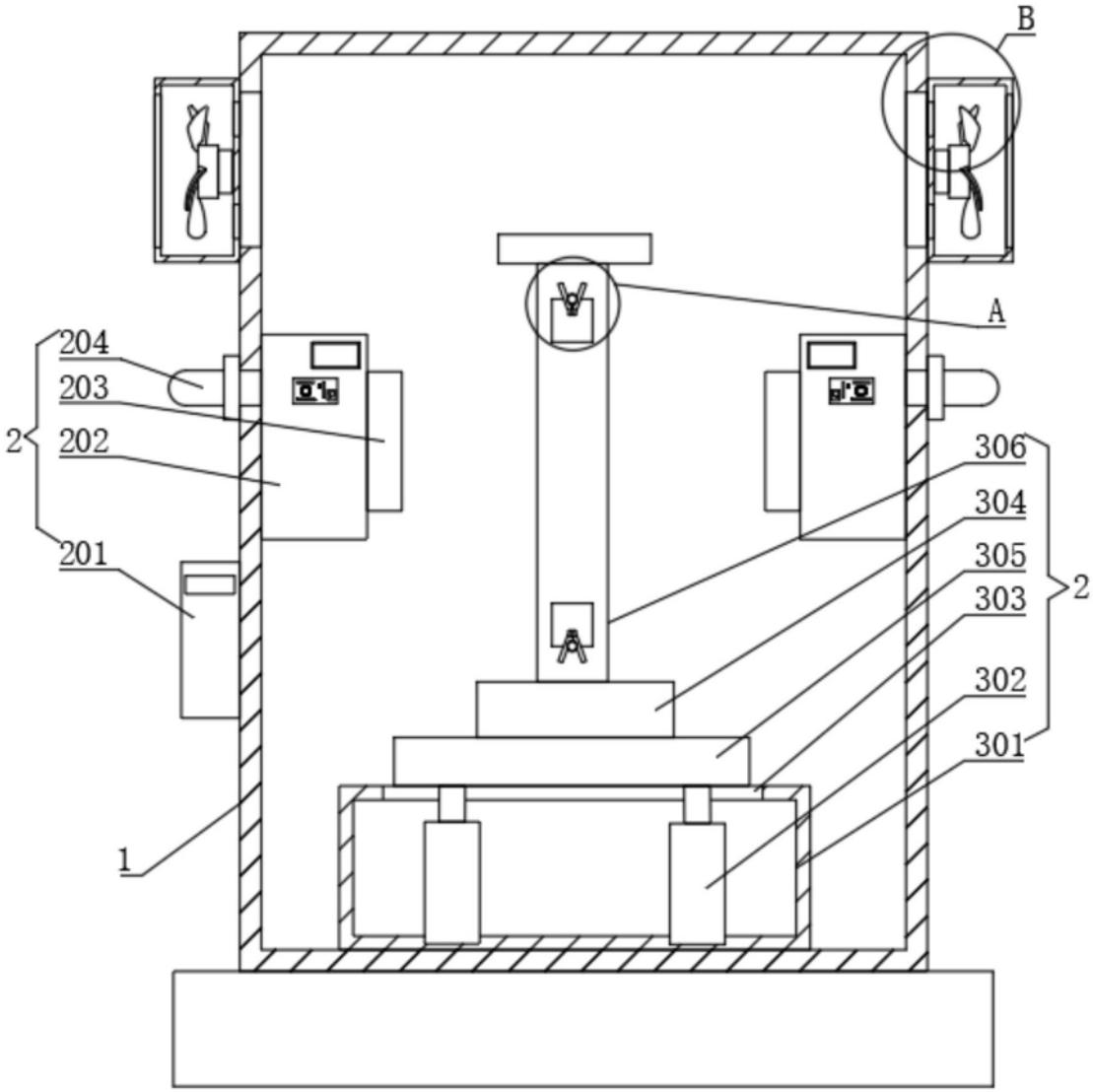

图2

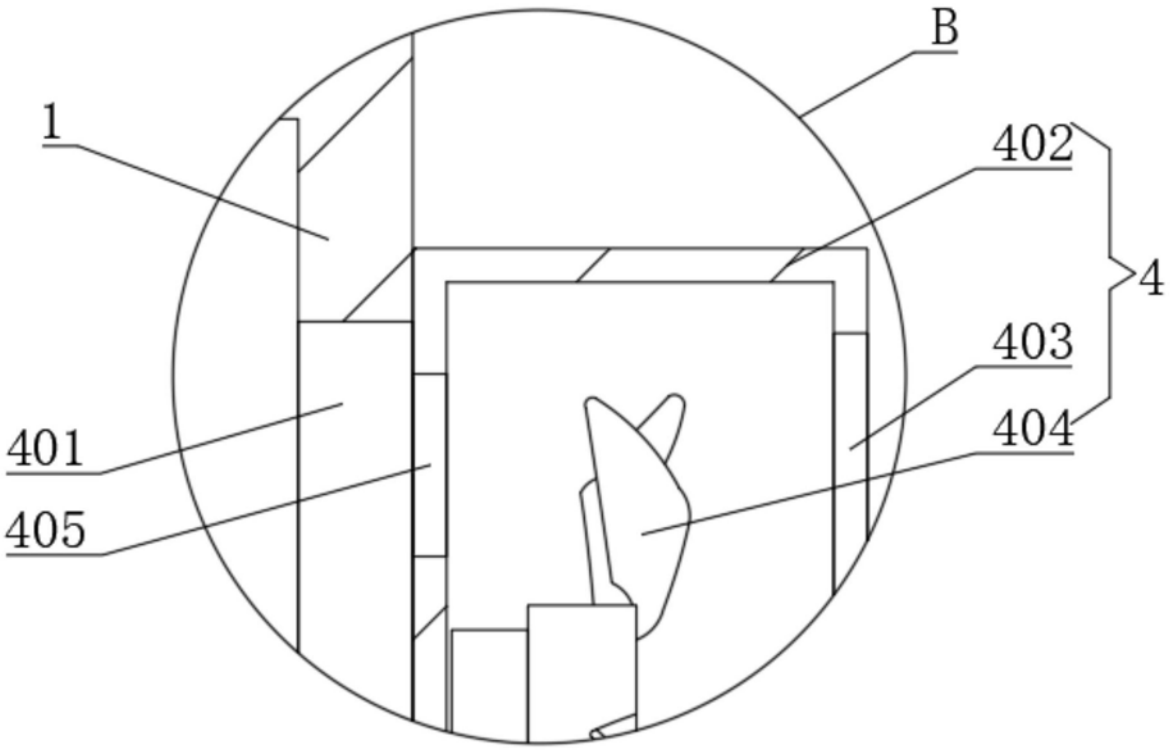

图3

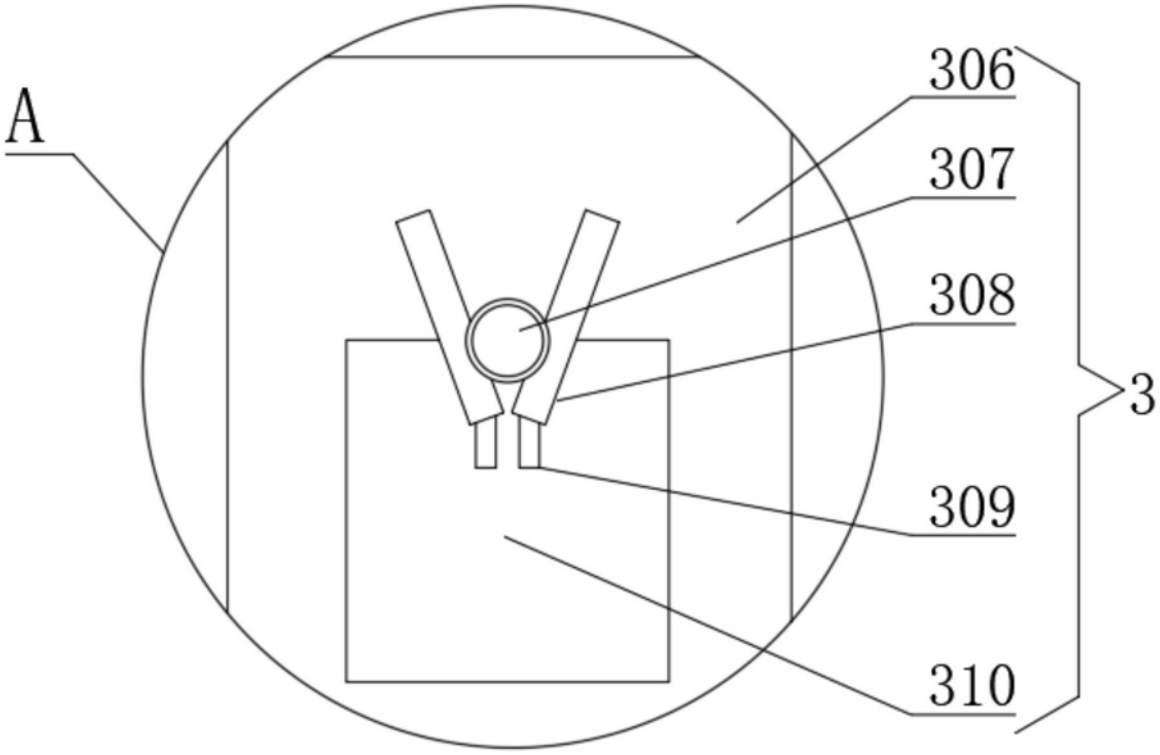

图4